課長	係長	検算	担当

事業年度	令和　5　年度
事業種別	補助
工事番号	市 117 工-1

工事名　令和５年度　市道 117 号線道路改良工事

可児市　建設部　土木課

位 置 図

S=1:10,000

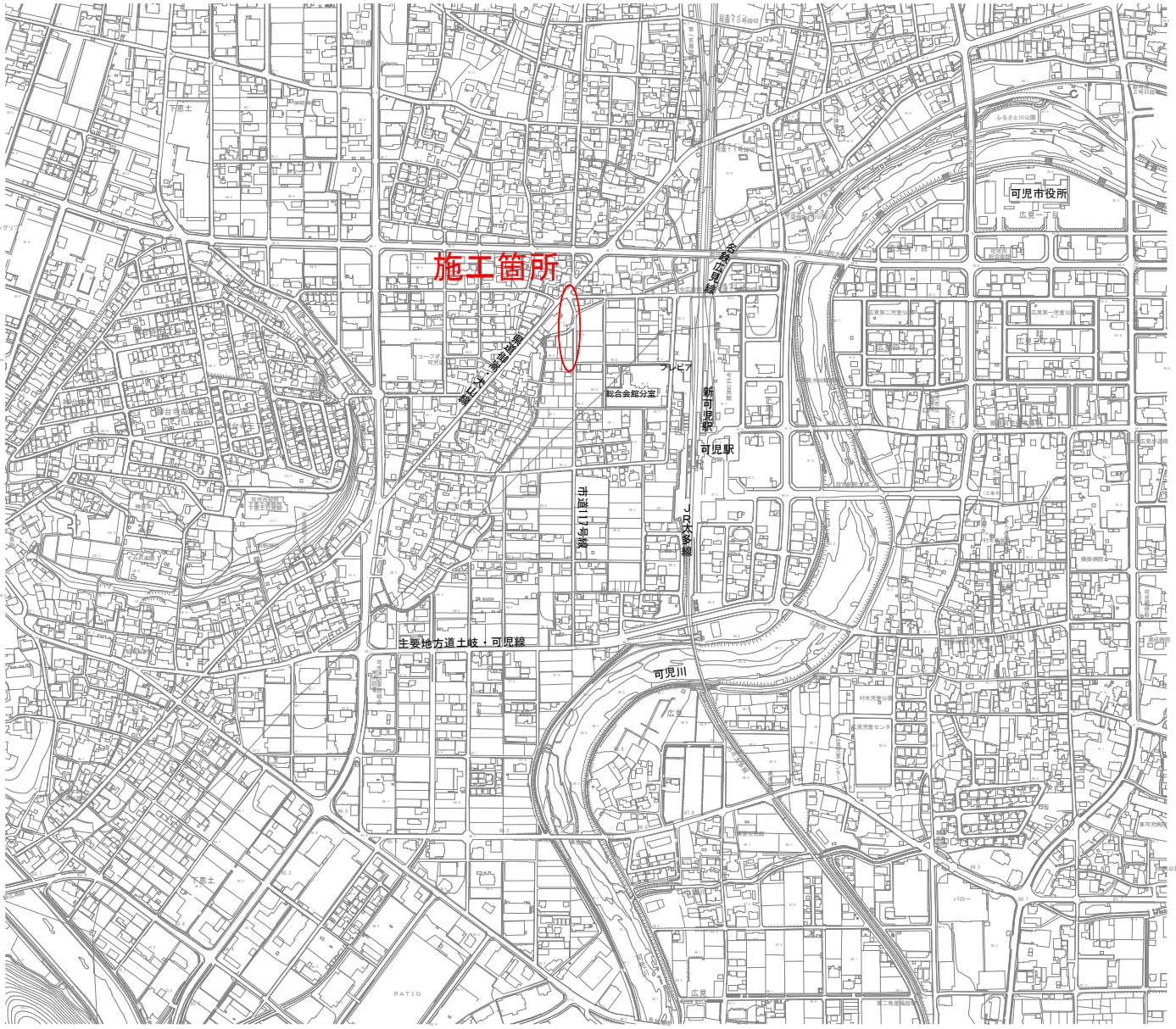
N
施工箇所
可児市役所
広見
総合会館分室
プラピア
新可児駅
可児駅
JR太多線
市道1/1号線
主要地方道土岐・可児線
可児川
ふるさと川公園
下恵土
PATIO

件　　名	令和５年度　市道 117 号線道路改良工事		
施工場所	可児市　　下恵土　　地内		
金　　額	円	内消費税相当額	円

理　　由

市道 117 号線は、可児駅の西側で(主)土岐・可児線および(県)御嵩・犬山線を結ぶ道路であるが、現状で幅員が狭く歩道もないため、危険である。よって当該路線の拡幅および歩道の設置工事を実施する。

概　　要

施工延長　L=60m

土工　　N=1 式

擁壁工　N=1 式

ボックスカルバート工　N=1 式

舗装工　N=1 式

排水構造物工　N=1 式

縁石工　　N=1 式

防護柵工　N=1 式

区画線工　N=1 式

道路付属施設工　N=1 式

構造物撤去工　N=1 式

特　記　仕　様　書

１．一般事項

（１）受注者は、工事請負契約書、可児市建設工事共通仕様書及び特記仕様書に基づき施工するものとする。なお、特記仕様書は共通仕様書に優先する。

（２）受注者は、本工事が「可児市工事品質証明実施要領」の対象となる場合、要領に基づき品質の証明を実施しなければならない。

（３）提出・提示書類は別添「可児市建設工事における取扱い書類一覧表」に基づき実施するものとする。また、工事打合簿（指示、協議、承諾は除く）、材料確認簿、夜間・休日作業届けの書類を提出する場合は、所定の様式に基づき、電子メールにて提出するものとし、書面には署名または押印する必要はないものとする。これらに定めのない事項については、監督員と協議する。

２．建設副産物有効利用及び適正処理について

（１）受注者は、建設副産物を排出するにあたっては、建設リサイクル法を遵守するとともに、「岐阜県建設副産物有効利用及び適正処理実施要綱」により、適切に実施すること。

（２）建設発生土については、工事間流用とし、流用先は監督員が指示する。都合により工事間流用ができなくなった場合は、別途協議する。また受注者の都合により処分場を変更する時は監督員に報告するものとする。なお、「岐阜県埋立て等の規制に関する条例」及び「岐阜県建設発生土管理基準」に基づき適正な利用の推進を図ること。

３．使用材料

（１）生コンクリートについて

本工事に使用するコンクリートの水セメント比は、鉄筋コンクリート（24N/㎟以上）については 55%以下、無筋コンクリート及び鉄筋コンクリート（21N/㎟以下）については 60%以下、均しコンクリートについては 60%程度とし、品質を証明する書類を提出して、事前に監督員の許可を得ること。

４．工事施工について

（１）受注者は、工事着手に先立ち、現場付近の地元住民等に対する周知、説明、説得等を行い、トラブルの生じないよう努めること。

（２）工事による既設構造物の破損については、未然に防止するよう予め十分調査をし、また、支障を及ぼさないよう相当の防護工を施工しなければならない。なお、誤って損傷を与えた場合は、受注者の責任において復旧しなければならない。調査に際しては、記録保存の必要を認めた場合は写真撮影、測量等を行わなければならない。

５．工事保険について

本工事において、発注者、受注者及び全下請人を被保険者として、工事着手から工事目的物の引渡しまでの期間について、賠償責任保険（保険対象：第三者に与えた損害）及び工事保険（保険対象：工事目的物、工事材料及び仮設物等）に加入するものとする。

６．ワンデーレスポンスの取組について

（１）この工事は、ワンデーレスポンス実施対象工事である。

「ワンデーレスポンス」とは受注者からの質問、協議、報告、承諾願、立会願等への回答は、基本的に「その日のうち」に回答するよう対応することである。ただし、即日回答が困難な場合は、いつまでに回答が必要なのかを受注者と協議のうえ、回答期限を設けるなど、何らかの回答を「その日のうち」にすることとする。

（２）実施にあたっては、「可児市工事監督におけるワンデーレスポンス実施要領」に基づき実施する。

（３）受注者は工事施工中において、問題が発生した場合や計画工程と実施行程を比較照査し、差異が生じた場合は速やかに監督員へ報告すること。

（４）受注者は、施工計画書に基づいて適正な計画工程を作成し、工事の先々を予見しながら、施工するものとする。

７．電子納品について

「岐阜県電子納品要領」等に基づき、電子納品を行うこと。なお、電子納品の内容については、監督員と事前に協議し、決定すること。

８．暴力団等による不当介入における通報義務について

（１）受注者は、契約の履行に当たって、暴力団又は暴力団員等から、事実関係及び社会通念等に照らして合理的な理由が認められない不当若しくは違法な要求又は契約の適正な履行を妨げる妨害を受けたときは、警察へ通報するとともに、可児市が行う契約からの暴力団排除に関する措置要綱（平成２２年可児市訓令甲第４７号）に定める様式第９号により可児市に報告しなければならない。なお、通報・報告がない場合は、可児市建設工事請負契約に係る指名停止措置要領に基づき、指名停止等の措置を行うことがある。

（２）受注者は、暴力団又は暴力団員等による不当介入を受けたことにより、履行期間内に工事等を完了することができないときは、発注者に履行期間の延長変更を請求することができる。

９.現場代理人の兼務について

現場代理人は、工事請負契約約款第１０条第２項の規定により、契約工期内の現場常駐が義務付けられているが、契約締結後、現場事務所の設置、資機材の搬入又は仮設工事等が開始されるまでの期間や、工事の全部の施工を一時中止している期間については、監督員との連絡体制を確保した上で、常駐義務を緩和するものとする。

また、以下の条件を全て満たす場合に、他工事の現場代理人又は専任でない主任技術者を兼務することができる。

1. 他工事は、可児市発注の建設工事で、工事現場が市内であること。
2. 他工事においても、本工事と同様に現場代理人の兼務を認めていること。
3. 兼務を行う工事の総数が、本工事を含めて３件までであること。
4. 兼務を行う工事の請負代金額の合計が４，０００万円未満であること。
5. 発注者又は監督員が求めた場合には、工事現場に速やかに向かう等の対応ができること。

なお、工事現場における運営、取締り及び権限の行使に支障がある場合、及び、発注者との連絡体制が確保されていないと監督員が認めた場合は、兼務を取り消すものとする。

現場代理人が兼務となった場合は、本工事の監督員及び他工事の監督員の双方に、現場代理人兼務届を提出しなければならない。

ただし、土木課河川砂防係で発注する「令和５年度　沓井雨水幹線整備工事」においてはこの限りではなく、現場代理人および主任技術者の兼務を認めるものとする。

１０.可児市公共基準点の保全について

工事施工区域内に可児市公共基準点が設置してある場合は、基準点鋲を滅失・き損または、その効用に支障をきたすことのないよう充分に留意すること。施工上止むを得ず支障となる場合は、事前に監督員に報告すること。

１１．法定外の労災保険の付保

本工事において、受注者は法定外の労災保険に付さなければならない。

１２.建築物・工作物等の解体・改修工事に伴うアスベスト調査について

工事規模、請負金額にかかわらず事前にアスベストの使用の有無の事前調査を行うこと。

また、一定規模以上の工事は、事前調査結果を岐阜県に報告すること。

１３.統一の一斉休工の取組について

（１）本工事は「建設現場の週休２日」の普及および浸透に向けて、「公共工事における統一の一斉休工（略称：まんなかホリデー)」に取組む対象工事である。なお、本取組は強制的な一斉休工や工程の調整を求めるものではない。

（２）対象工事は、工事着手日～工事の終期（契約工期末）までの期間において、毎月第２土曜日の一斉休工に積極的に取組むものとする。なお、統一の一斉休工の実施日が変更となった場合は、別途、監督員より協議する。

（３）統一の一斉休工の実施状況について、発注者より確認やアンケートを求められた場合は、受注者はこれに協力するものとする。

１４.週休２日制モデル工事試行について

本工事において受注者が週休２日に取り組むことを希望する場合は、「可児市発注の週休２日制モデル工事試行要領（土木工事)」に基づき実施すること。

特記仕様書
（条件明示）

工事名　令和５年度　市道117号線道路改良工事

下記項目、事項のうちレ印該当欄は、工事施工にあたって制約等をうけることになるので明示する。
なお、明示事項に変更が生じた場合及び明示されていない制約等が発生したときは、市と協議し適切な処置を講ずるものとする。

施工条件

明示項目		明示事項		制約条件等
工　程	☑	１．関連する別途発注工事あり	☑	Ａ．工種（令和５年度　沓井雨水幹線整備工事　）
			☑	Ｂ．期間（　本工事の同時期　）
	☐	２．他機関協議による工程条件あり	☐	Ａ．工種（　）
			☐	Ｂ．期間（　～　）
	☑	３．他機関との協議状況	☑	Ａ．協議済機関及び内容(水道、下水道、可児土地改良区、中電、NT)
			☐	Ｂ．未協議機関及び内容(　)
	☐	４．占用許可状況（　）	☐	Ａ．許可済
			☐	Ｂ．申請中
	☐	５．建築確認	☐	Ａ．許可済
			☐	Ｂ．申請中
	☐	６．河川区域、保全区域内作業あり	☐	Ａ．許可済
			☐	Ｂ．申請中
	☐	７．文化財協議（文化財課）	☐	Ａ．協議済内容(　)
			☐	Ｂ．未協議内容(　)
	☑	８．施工時期	☑	Ａ．施工時期（　用水に係る工種については11月以降に施工着手　）
	☐	９．その他	☐	Ａ．その他（　）
用　地	☐	１．用地補償物件撤去まで着工制限あり	☐	Ａ．区間(No.　～No.　)
			☐	Ｂ．着工見込時期(　)
			☐	Ｃ．内容（　）
	☑	２．工事用地の未買収	☑	Ａ．場所（NO.25付近　）
			☑	Ｂ．処理の見込み時期(　工事着手前に対応　)
			☐	Ｃ．未買収地への立ち入り可否(　)
	☑	３．仮設ヤードの有無	☐	Ａ．官有地
			☑	Ｂ．民有地
			☐	Ｃ．その他（　）
			☐	Ｄ．別途協議
	☐	４．その他	☐	Ａ．その他（　）
公害対策	☐	１．施工方法の制限あり	☐	Ａ．騒音（　）
			☐	Ｂ．振動（　）
			☐	Ｃ．水質（　）
			☐	Ｄ．その他（　）
	☐	２．事業損失防止に関する調査あり	☐	Ａ．調査の項目(　)
	☐	３．環境影響調査あり	☐	Ａ．生物・植物調査あり
	☑	４．土壌汚染対策法に関する届出	☑	Ａ．届出済（3,000㎡以上の土地の形質の変更、工事着手30日前まで）
	☐	５．石綿含有に関する事前調査	☐	Ａ．発注者による含有調査(　含有の有・無　)
			☐	Ｂ．受注者による含有調査
			☐	Ｃ．調査結果の報告(一定規模以上)
	☐	６．その他	☐	Ａ．フロン回収あり
			☐	Ｂ．その他（　）
安全対策	☑	１．交通規制あり	☑	Ａ．全面通行止め
			☐	Ｂ．片側通行止め
			☐	Ｃ．時間制限あり（　）
	☑	２．通学路あり	☑	Ａ．迂回路あり
			☐	Ｂ．仮設歩道必要
	☑	３．交通整理員	☑	Ａ．区間(　全工種　) 配置人員　2　人/日
			☐	Ｂ．区間(　) 配置人員　人/日
			☐	Ｃ．区間(No.　～　) 配置人員　人/日
			☑	Ｄ．交替要員あり
	☐	４．鉄道等の近接作業制限あり	☐	Ａ．工法制限あり（　）
			☐	Ｂ．作業時間制限あり(　)
	☐	５．バス路線（運行者との協議）	☐	Ａ．協議済内容(　)
			☐	Ｂ．未協議内容(　)
	☐	６．その他	☐	Ａ．その他（　）
工事用道路	☐	１．一般道路（搬入路）の使用制限	☐	Ａ．搬入経路指定あり
			☐	Ｂ．時間帯制限あり
	☐	２．仮設道路の設置条件あり	☐	Ａ．一般交通供用あり
			☐	Ｂ．安全施設必要（　）
			☐	Ｃ．路面工（　）
			☐	Ｄ．工事完了後存続又は撤去（　）
			☐	Ｅ．構造（　）
			☐	Ｆ．用地（借地）
			☐	Ｇ．用地（公用地）
			☐	Ｈ．用地（その他）
	☐	３．その他	☐	Ａ．その他（　）
指定仮設備	☐	１．仮設物の指定又は一部指定あり	☐	Ａ．工種（　）
	☑	２．仮設構造物の転用、兼用あり	☑	Ａ．工種（軽量鋼矢板　）
			☑	Ｂ．内容（10m分を転用　）
	☐	３．その他	☐	Ａ．その他（　）

明示項目		明示事項		制約条件等
建設発生土 建設（産業）廃棄物 関係	☑	1．発生土砂等の有効利用、適正処理あり ［場所が未確定］	☑	A．運搬距離（ 7.0 km ）
			☑	B．投棄料計上あり
			☐	C．整地（押土、敷均、締固等）必要
			☐	D．整地（押土）必要
	☑	2．発生土砂等の有効利用、適正処理あり ［自工事へ流用］	☑	A．盛土、埋戻
			☐	B．ストックヤード利用あり（ ）
			☐	C．仮置場必要（ ）
			☐	D．運搬距離（ km ）
			☐	E．仮置場の用地借上費計上あり
	☐	3．発生土砂等の有効利用、適正処理あり ［他工事へ流用、または処分地指定］	☐	A．場所（ ）
			☐	B．盛土、埋戻
			☐	C．整地（押土、敷き均し、転圧）あり
			☐	D．ストックヤード利用あり（ ）
			☐	E．仮置場必要（ ）
			☐	F．運搬距離（ km ）
			☐	G．仮置場の用地借上費計上あり
			☐	H．処分料計上あり
	☐	4．発生土砂等の有効利用、適正処理あり ［他工事からの流用］	☐	A．他工事名（ ）
			☐	B．請負者運搬あり（運搬距離 km ）
			☐	C．盛土、埋め戻し
			☐	D．ストックヤード利用あり（ ）
			☐	E．仮置場必要（ ）
			☐	F．仮置場の用地借上費計上あり
	☐	5．産業廃棄物の処理条件あり ［特別管理産業廃棄物］	☐	A．種類（ ）
			☐	B．場所（ ）
			☐	C．中間処理施設までの運搬距離（ km ）
			☐	D．処理費計上あり
	☐	6．浄化槽、汲み取り便槽の取壊し処分あり	☐	A．槽内洗浄必要
			☐	B．可児市環境課と打合せの必要あり
	☑	7．「岐阜県建設副産物有効利用及び適正処理実施要綱」に基づく提出・提示書類あり	☑	A．産業廃棄物管理票（マニフェスト）
			☑	B．建設発生土管理状況書類及び処理地の関係図書
			☑	C．コブリス
			☑	D．廃棄物処理委託契約、許可書
工事支障物件	☑	1．占用支障物件あり（電気）	☐	A．移設時期（R 年 月頃）
			☑	B．移設時期（別途協議）
	☑	2．占用支障物件あり（電話）	☐	A．移設時期（R 年 月頃）
			☑	B．移設時期（別途協議）
	☐	3．占用支障物件あり（水道）	☐	A．移設時期（R 年 月頃）
			☐	B．移設時期（別途協議）
	☐	4．占用支承物件あり（下水道）	☐	A．移設時期（R 年 月頃）
			☐	B．移設時期（別途協議）
	☐	5．占用支障物件あり（ガス）	☐	A．移設時期（R 年 月頃）
			☐	B．移設時期（別途協議）
	☑	6．占用支障物件あり（ﾏﾝﾎｰﾙ蓋、仕切り弁蓋等）	☑	A．管理者による高さ調整 （ 下水、NTT ）
			☐	B．請負者による高さ調整 （ ）
	☐	7．占用支障物件あり（その他）	☐	A．移設時期 （ ）
			☐	B．移設時期 （別途協議）
	☐	8．その他	☐	A．その他（ ）
排水工関係	☐	1．濁水、湧水処理条件あり	☐	A．方法（ ）
	☐	2．その他	☐	A．その他（ ）
再生材使用	☑	1．再生材使用指定あり	☑	A．ＲＣ
			☑	B．アスファルト再生合材（30%再生）
			☐	C．アスファルト再生合材（100%再生）
			☑	D．再生材を使用できない場合別途協議
			☐	E．
	☐	2．その他	☐	A．その他（ ）
その他	☐	1．現場発生材あり	☐	A．品名（ ）
			☐	B．納入場所( )
	☑	2．支給材あり	☑	A．品名（ 側溝、ボックス、集水桝、桝蓋、マンホール、ゲート ）
			☑	B．引渡し場所(姫ケ丘四丁目９)
	☐	3．現場環境改善	☐	A．仮設費（ ）
			☐	B．安全費（ ）
			☐	C．営繕費（ ）
			☐	D．地域連携（ ）
	☐	4．「可児市工事品質証明実施要領」該当あり	☐	A．品質証明員の配置あり
	☐	5．部分使用	☐	A．範囲（ ）
			☐	B．時期（ ）
	☐	6．その他	☐	A．その他（ ）

内　訳　表

名　称	数　量	単位	単　価	金　額	摘　要
01:本工事費					工種区分：道路改良工事
道路改良	1	式			
道路土工	1	式			
掘削工	1	式			
掘削(施工ﾊﾟｯｹｰｼﾞ) 土砂、ｵｰﾌﾟﾝｶｯﾄ、押土無し、障害無し、5,000m3未満	410	m3			施工P単価表(CB210100-0001)
路体盛土工	1	式			
路体（築堤）盛土(施工ﾊﾟｯｹｰｼﾞ) 2.5m未満	10	m3			施工P単価表(CB210510-0002)
路体（築堤）盛土(施工ﾊﾟｯｹｰｼﾞ) 2.5m以上4.0m未満	170	m3			施工P単価表(CB210510-0003)

内　訳　表

名　称	数　量	単位	単　価	金　額	摘　要
路床盛土工	1	式			
路床盛土(施工ﾊﾟｯｹｰｼﾞ) 4.0m以上、10,000m3未満、無し	350	m3			施工P単価表(CB210520-0004)
盛土材 締固め後	350	m3			ZC12310000
残土処理工	1	式			
土砂等運搬(施工ﾊﾟｯｹｰｼﾞ) 7.0km以下、DID区間有り、土砂(岩塊･玉石混り土含む)、標準	350	m3			施工P単価表(CB210110-0005)
残土処分費	350	m3			TJ0001
法面整形工	1	式			
法面整形(施工ﾊﾟｯｹｰｼﾞ) 切土部、無し、ﾚｷ質土､砂及び砂質土､粘性土、全ての費用	40	m2			施工P単価表(CB220010-0006)

内　　訳　　表

名　　称	数　量	単位	単　価	金　額	摘　　要
法面整形(施工ﾊﾟｯｹｰｼﾞ) 盛土部、法面締固め有り、無し、ﾚｷ質土､砂及び砂質土､粘性土、全ての費用	49	m2			施工P単価表(CB220010-0007)
張りコンクリート工（1）	1	式			
コンクリート打設工(縦排水溝・小段排水溝・防草ｺﾝｸﾘｰﾄ) 縦排水溝、クレーン機能付バックホウ、18- 8-25BB W/C=60%以下、高炉セメント、大型車使用、ｺﾝｸﾘｰﾄ設計量 12.1 m3、目地材あり	38	m2			施工歩掛表(WB240730-0001)
異形棒鋼 ＳＤ－３４５　　Ｄ１３mm	0.040	t			ZC17040013
張りコンクリート工（2）	1	式			
コンクリート打設工(縦排水溝・小段排水溝・防草ｺﾝｸﾘｰﾄ) 防草コンクリート、人力打設、18- 8-25BB W/C=60%以下、高炉セメント、大型車使用、ｺﾝｸﾘｰﾄ設計量 12.1 m3、目地材あり	33	m2			施工歩掛表(WB240730-0005)
張りコンクリート工（3）	1	式			
コンクリート打設工(縦排水溝・小段排水溝・防草ｺﾝｸﾘｰﾄ) 小段排水溝、クレーン機能付バックホウ、18- 8-25BB W/C=60%以下、高炉セメント、大型車使用、ｺﾝｸﾘｰﾄ設計量 12.1 m3、目地材あり	52	m2			施工歩掛表(WB240730-0006)

内　訳　表

名　称	数　量	単位	単　価	金　額	摘　要
擁壁工	1	式			
作業土工	1	式			
床掘り(施工ﾊﾟｯｹｰｼﾞ) 障害無し、土砂、平均施工幅1m以上2m未満、無し	20	m3			施工P単価表(CB210030-0008)
埋戻し(施工ﾊﾟｯｹｰｼﾞ) 最大埋戻幅1m未満	10	m3			施工P単価表(CB210410-0009)
現場打擁壁工	1	式			
重力式擁壁(施工ﾊﾟｯｹｰｼﾞ) 1.0mを超え2.0m未満、18-8-40高炉W/C≦60、砕石無、均ｺﾝ有、一般養生、延長無し、小型車割増無	3	m3			施工P単価表(CB226320-0010)
小型擁壁(施工ﾊﾟｯｹｰｼﾞ) 0.6m以上0.8m未満、18-8-40W/C≦60高炉、基礎砕石無し、均しｺﾝ有り、一般養生･特殊養生(練炭)、小型車割増無し	0.200	m3			施工P単価表(CB226311-0011)
小型擁壁(施工ﾊﾟｯｹｰｼﾞ) 0.8m以上1.0m以下、18-8-40W/C≦60高炉、基礎砕石無し、均しｺﾝ有り、一般養生･特殊養生(練炭)、小型車割増無し	3	m3			施工P単価表(CB226311-0012)

内　訳　表

名　称	数　量	単位	単　価	金　額	摘　要
コンクリート(施工ﾊﾟｯｹｰｼﾞ) 無筋･鉄筋構造物、18-8-40(高炉)、人力打設、一般養生、現場内小運搬無し、小型車割増無し、全ての費用	0.200	m3			施工P単価表(CB240010-0013)
カルバート工	1	式			
作業土工	1	式			
床掘り(施工ﾊﾟｯｹｰｼﾞ) 障害無し、土砂、標準、無し	290	m3			施工P単価表(CB210030-0014)
埋戻し(施工ﾊﾟｯｹｰｼﾞ) 最小埋戻幅4m以上	200	m3			施工P単価表(CB210410-0015)
基面整正(施工ﾊﾟｯｹｰｼﾞ)	100	m2			施工P単価表(CB210080-0016)
プレキャストカルバート工	1	式			
ボックスカルバート(施工ﾊﾟｯｹｰｼﾞ) 据付、2.0m/個、0＜B≦1.25 0＜H≦1.25、基礎砕石＋均しｺﾝｸﾘｰﾄ、縦締め無し、T-25、0.6m×0.6m、機械費，労務費のみ	48	m			施工P単価表(CB222880-0017)

内　訳　表

名　称	数　量	単位	単　価	金　額	摘　要
ボックスカルバート(施工ﾊﾟｯｹｰｼﾞ) 据付、2.0m/個、0＜B≦1.25 0＜H≦1.25、無し、縦締め無し、T-25、0.6m×0.6m、機械費，労務費のみ	34	m			施工P単価表(CB222880-0018)
コンクリート(施工ﾊﾟｯｹｰｼﾞ) 無筋･鉄筋構造物、18-8-25(高炉)、ﾊﾞｯｸﾎｳ(ｸﾚｰﾝ機能付)打設、一般養生、小型車割増無し、全ての費用	11	m3			施工P単価表(CB240010-0019)
型枠(施工ﾊﾟｯｹｰｼﾞ) 一般型枠、均しｺﾝｸﾘｰﾄ	17	m2			施工P単価表(CB240210-0020)
基礎砕石(施工ﾊﾟｯｹｰｼﾞ) 17.5cmを超え20.0cm以下、再生ｸﾗｯｼｬﾗﾝ 40～0、全ての費用	46	m2			施工P単価表(CB221110-0021)
鉄筋工 (D13)	0.100	t			単価表(SJ0010)
鉄筋工 (D16)	0.300	t			単価表(SJ0011)
2号ボックスカルバート材料	1	式			単価表(SJ0012)
3号ボックスカルバート材料	1	式			単価表(SJ0013)

内　　訳　　表

名　　称	数　量	単位	単　価	金　額	摘　　要
4-1号ボックスカルバート材料	1	式			単価表(SJ0014)
4-2号ボックスカルバート材料	1	式			単価表(SJ0015)
5号ボックスカルバート材料	1	式			単価表(SJ0016)
排水構造物工	1	式			
側溝工	1	式			
U型側溝設置　PU2型（1種）歩道用 300A*300*2000	49	m			単価表(SJ0018)
U型側溝設置　PU3型（3種）車道用 300A*300*2000	66	m			単価表(SJ0019)
プレキャストU型側溝	8	m			単価表(SJ0020)

内　訳　表

名　称	数　量	単位	単　価	金　額	摘　要
2-1号自由勾配側溝	1	式			単価表(SJ0021)
2-2号自由勾配側溝	1	式			単価表(SJ0022)
3-2号自由勾配側溝	1	式			単価表(SJ0023)
集水桝・マンホール工	1	式			
現場打ち集水桝 G2-B500-L500-H600	1	箇所			単価表(SJ0024)
現場打ち集水桝 G2-B500-L500-H800	1	箇所			単価表(SJ0025)
現場打ち集水桝 G2-B800-L800-H1000	1	箇所			単価表(SJ0026)
現場打ち集水桝 G2-B1300-L1300-H1400	1	箇所			単価表(SJ0027)

内　　訳　　表

名　　称	数　量	単位	単　価	金　額	摘　　要
現場打ち集水桝 G2-B1400-L1400-H1300	1	箇所			単価表(SJ0028)
現場打ち集水桝 G2-B1400-L1400-H1400	1	箇所			単価表(SJ0029)
プレキャスト集水桝 1500形	1	箇所			単価表(SJ0033)
2号プレキャストマンホール	1	箇所			単価表(SJ0036)
桝蓋	1	式			単価表(SJ0038)
取水工	1	式			
硬質ポリ塩化ﾋﾞﾆﾙ管人力布設(ＶＰ) 呼び径　φ75mm、直管（両差し口）	1.200	m			施工歩掛表(DA070010-0019)
取付式分水栓 A型　D75	1	個			TJ0083

内　訳　表

名　称	数　量	単位	単　価	金　額	摘　要
コンクリートアンカー　芯棒打込み式 M10	6	本			TJ0094
溝形鋼 5*75*40	6.200	kg			TJ0095
制水板（SUS） 470*250*5	0.010	m2			TJ0096
構造物撤去工	1	式			
防護柵撤去工	1	式			
ガードレール撤去工（市場単価） Ｇｒ－Ｃ－4Ｅ（土中建込用）、時間制限なし、通常（6時～20時）	5	m			施工歩掛表(WB810530-0020)
標識撤去工	1	式			
標識柱･基礎撤去工[路側式](市場単価) 単柱式（基礎含む）、3基～4基、通常（6時～20時）、時間制限なし	3	基			施工歩掛表(WB812190-0021)

内　訳　表

名　称	数　量	単位	単　価	金　額	摘　要
標識板撤去工[警戒・規制・指示・路線番号標識](市場単価) 3基～4基、時間制限なし、通常（6時～20時）	3	基			施工歩掛表(WB812210-0022)
構造物取壊し工	1	式			
構造物とりこわし工［標単］ 無筋構造物、機械施工、無・昼間、低騒音・低振動対策しない	35	m3			施工歩掛表(DC073005-0023)
構造物とりこわし工［標単］ 鉄筋構造物、機械施工、無・昼間、低騒音・低振動対策しない	46	m3			施工歩掛表(DC073005-0024)
舗装版切断(施工ﾊﾟｯｹｰｼﾞ) ｱｽﾌｧﾙﾄ舗装版、15cm以下、全ての費用	35	m			施工P単価表(CB430510-0030)
舗装版破砕(施工ﾊﾟｯｹｰｼﾞ) ｱｽﾌｧﾙﾄ舗装版、騒音振動対策不要、無し、15cm以下、積込有り、全ての費用	640	m2			施工P単価表(CB430310-0031)
運搬処理工	1	式			
コンクリート（有筋）処分	1	式			単価表(SJ0044)

内　訳　表

名　称	数　量	単位	単　価	金　額	摘　要
コンクリート（無筋）処分	1	式			単価表(SJ0045)
アスファルト処分	1	式			単価表(SJ0046)
排水構造物処分	1	式			単価表(SJ0047)
泥水運搬処理 ベントナイト	0.100	m3			単価表(SJ0048)
舗装	1	式			
舗装工	1	式			
本線舗装	1	式			
表層（車道・路肩部）（施工ﾊﾟｯｹｰｼﾞ） 1層当り平均仕上り厚 50 mm、3.0m超、再生密粒度ｱｽｺﾝ(20)、ﾌﾟﾗｲﾑｺｰﾄ PK-3、全ての費用	732	m2			施工P単価表(CB410260-0037)

内　訳　表

名　称	数　量	単位	単　価	金　額	摘　要
上層路盤（車道・路肩部）（施工ﾊﾟｯｹｰｼﾞ）					
粒度調整砕石 M-30、全仕上り厚 100 mm、1層施工、全ての費用	737	m2			施工P単価表(CB410040-0038)
下層路盤（車道・路肩部）（施工ﾊﾟｯｹｰｼﾞ）					
全仕上り厚 150 mm、1層施工、再生クラッシャーラン RC-40、全ての費用	754	m2			施工P単価表(CB410030-0039)
路肩舗装					
	1	式			
表層（車道・路肩部）（施工ﾊﾟｯｹｰｼﾞ）					
1.4m未満(1層当り平均仕上り厚50mm以下)、1層当り平均仕上り厚 50 mm、再生密粒度ｱｽｺﾝ(20)、ﾌﾟﾗｲﾑｺｰﾄ PK-3、全ての費用	79	m2			施工P単価表(CB410260-0040)
下層路盤（車道・路肩部）（施工ﾊﾟｯｹｰｼﾞ）					
全仕上り厚 100 mm、1層施工、再生クラッシャーラン RC-30、全ての費用	74	m2			施工P単価表(CB410030-0041)
歩道舗装					
	1	式			
透水性アスファルト舗装(施工ﾊﾟｯｹｰｼﾞ)					
2.4m以上、1層当り平均仕上り厚 30 mm、開粒度ｱｽｺﾝ(13)	388	m2			施工P単価表(CB410660-0042)
下層路盤（車道・路肩部）（施工ﾊﾟｯｹｰｼﾞ）					
全仕上り厚 100 mm、1層施工、再生クラッシャーラン RC-30、全ての費用	388	m2			施工P単価表(CB410030-0041)

内　訳　表

名　称	数　量	単位	単　価	金　額	摘　要
フィルター層(施工ﾊﾟｯｹｰｼﾞ) 100mm以上120mm未満	390	m2			施工P単価表(CB410650-0043)
乗入舗装	1	式			
透水性アスファルト舗装(施工ﾊﾟｯｹｰｼﾞ) 2.4m以上、1層当り平均仕上り厚 40 mm、開粒度ｱｽｺﾝ(13)	28	m2			施工P単価表(CB410660-0044)
下層路盤（車道・路肩部）(施工ﾊﾟｯｹｰｼﾞ) 全仕上り厚 150 mm、1層施工、再生クラッシャーラン RC-40、全ての費用	28	m2			施工P単価表(CB410030-0039)
フィルター層(施工ﾊﾟｯｹｰｼﾞ) 100mm以上120mm未満	28	m2			施工P単価表(CB410650-0043)
支線舗装	1	式			
表層（車道・路肩部）(施工ﾊﾟｯｹｰｼﾞ) 1層当り平均仕上り厚 40 mm、3.0m超、再生密粒度ｱｽｺﾝ(20)、ﾌﾟﾗｲﾑｺｰﾄ PK-3、全ての費用	127	m2			施工P単価表(CB410260-0045)
下層路盤（車道・路肩部）(施工ﾊﾟｯｹｰｼﾞ) 全仕上り厚 140 mm、1層施工、再生クラッシャーラン RC-40、全ての費用	127	m2			施工P単価表(CB410030-0046)

内　訳　表

名　称	数　量	単位	単　価	金　額	摘　要
縁石工	1	式			
縁石工	1	式			
歩車道境界ブロック(施工ﾊﾟｯｹｰｼﾞ) 設置、各種(600mm以下､50kg未満)、不要、18-8-25 高炉W/C≦60、養生あり、小型車割増無し	2	m			施工P単価表(CB422510-0047)
歩車道境界ブロック(施工ﾊﾟｯｹｰｼﾞ) 設置、各種(600mm以下､50kg未満)、不要、18-8-25 高炉W/C≦60、養生あり、小型車割増無し	9	m			施工P単価表(CB422510-0048)
防護柵工	1	式			
路側防護柵工	1	式			
ガードパイプ設置工（市場単価） 土中建込、Gp-Cp-2E、塗装品、白色、100m以上、通常（6時～20時）、時間制限なし、直線部、加算額無し	119	m			施工歩掛表(WB810600-0027)
横断・転落防止柵設置工（市場単価） 土中建込、ビーム式、支柱間隔補正 2m、50m未満、通常（6時～20時）、時間制限なし、計上する	16	m			施工歩掛表(WB810760-0028)

内　訳　表

名　称	数　量	単位	単　価	金　額	摘　要
区画線工	1	式			
区画線工	1	式			
区画線設置（溶融式）［標単］ 実線 幅 15cm、1.5mm（標準）、白、無・昼間、供用区間、通常舗装(排水性舗装以外)、溶融式 ｶﾞﾗｽﾋﾞｰｽﾞ含有量 15～18%、ｱｽﾌｧﾙﾄ舗装	287	m			施工歩掛表(DC072205-0029)
区画線設置（溶融式）［標単］ 実線 幅 45cm、1.5mm（標準）、白、無・昼間、供用区間、通常舗装(排水性舗装以外)、溶融式 ｶﾞﾗｽﾋﾞｰｽﾞ含有量 15～18%、ｱｽﾌｧﾙﾄ舗装	27	m			施工歩掛表(DC072205-0030)
区画線設置（溶融式）［標単］ ゼブラ 幅 45cm、1.5mm（標準）、白、無・昼間、供用区間、通常舗装(排水性舗装以外)、溶融式 ｶﾞﾗｽﾋﾞｰｽﾞ含有量 15～18%、ｱｽﾌｧﾙﾄ舗装	20	m			施工歩掛表(DC072205-0031)
区画線設置（溶融式）［標単］ 破線 幅 15cm、1.5mm（標準）、白、無・昼間、供用区間、通常舗装(排水性舗装以外)、溶融式 ｶﾞﾗｽﾋﾞｰｽﾞ含有量 15～18%、ｱｽﾌｧﾙﾄ舗装	37	m			施工歩掛表(DC072205-0032)
区画線設置（溶融式）［標単］ 破線 幅 30cm、1.5mm（標準）、白、無・昼間、供用区間、通常舗装(排水性舗装以外)、溶融式 ｶﾞﾗｽﾋﾞｰｽﾞ含有量 15～18%、ｱｽﾌｧﾙﾄ舗装	43	m			施工歩掛表(DC072205-0033)
区画線設置（溶融式）［標単］ 矢印・記号・文字 幅 15cm（換算）、1.5mm（標準）、白、無・昼間、供用区間、通常舗装(排水性舗装以外)、溶融式 ｶﾞﾗｽﾋﾞｰｽﾞ含有量 15～18%、ｱｽ	11	m			施工歩掛表(DC072205-0034)

内　訳　表

名　称	数　量	単位	単　価	金　額	摘　要
道路付属施設工	1	式			
道路付属物工	1	式			
道路標識柱･基礎設置工[路側式](市場単価) 単柱式、下地亜鉛メッキ＋静電粉体塗装(白色)、φ60.5、2基以下、通常（6時～20時）、時間制限なし	1	基			施工歩掛表(WB812110-0035)
標識板設置工[警戒･規制･指示･路線](市場単価) 2基以下、規制標識、時間制限なし、通常（6時～20時)	1	基			施工歩掛表(WB812150-0036)
車線分離標設置工[ラバーポール](市場単価) 固定式(貼付式)、高さ650mm、10本未満、通常（6～20時）、時間制限なし	4	本			施工歩掛表(WB812400-0037)
全工種共通（仮設工）	1	式			
仮設工	1	式			
交通管理工	1	式			

内　訳　表

名　称	数　量	単位	単　価	金　額	摘　要
交通誘導警備員Ｂ		人			RW1045
土留・仮締切工	1	式			
軽量鋼矢板建込(両側)工	14	m			施工歩掛表(DG000315-0038)
軽量鋼矢板引抜(両側)工	14	m			施工歩掛表(DG000315-0040)
軽量鋼矢板賃料 ２型		t・日			ZC60020020
軽量鋼矢板賃料 １，２，３型　整備費	1.600	t			ZC60020510
アルミ腹起し(賃貸)　管理設工事用 幅70～80　高115～130　長4,000		本・日			TJ0110
アルミ腹起し(賃貸)　管理設工事用　基本料 幅70～80　高115～130　長4,000	5	本			TJ0120

内　訳　表

名　称	数　量	単位	単　価	金　額	摘　要
アルミ水圧サポート(賃貸) 1500～2200　標準型		本・日			TJ0130
アルミ水圧サポート　基本料 1500～2200　標準型	5	本			TJ0140
作業ヤード整備工	1	式			
路体（築堤）盛土(施工ﾊﾟｯｹｰｼﾞ) 4.0m以上、10,000m3未満、無し	100	m3			施工P単価表(CB210510-0049)
下層路盤（車道・路肩部）(施工ﾊﾟｯｹｰｼﾞ) 全仕上り厚 100 mm、1層施工、再生クラッシャーラン RC-30、全ての費用	120	m2			施工P単価表(CB410030-0041)
土工用ﾏｯﾄ（ｼｰﾄ類）敷設･撤去 敷設～撤去	289	m2			施工歩掛表(DA150120-0041)
敷鉄板設置・撤去工 敷鉄板（リース）、敷設～賃料～撤去、供用日数=180 日	139	m2			施工歩掛表(DA150125-0042)
支給品運搬	1	式			

内　訳　表

名　称	数　量	単位	単　価	金　額	摘　要
現場発生品及び支給品運搬(施工ﾊﾟｯｹｰｼﾞ) DID区間有り、5.0km以下	85	t			施工P単価表(CB010410-0050)
直接工事費計	1	式			
間接工事費					
共通仮設費					
運搬費	1	式			
事業損失防止施設費	1	式			
技術管理費	1	式			
共通仮設費（率計上額）	1	式			施工地域：一般交通影響有り(2)-2、補正しない

内　訳　表

名　称	数　量	単位	単　価	金　額	摘　要
共通仮設費計	1	式			
純工事費	1	式			
現場管理費	1	式			
現場管理費（率計上額）	1	式			施工地域：一般交通影響有り(2)-2、補正しない
工事原価	1	式			
一般管理費等	1	式			
合計	1	式			

内　　訳　　表

名　　称	数　量	単位	単　価	金　額	摘　　要
総合計					

コンクリート打設工(縦排水溝・小段排水溝・防草ｺﾝｸﾘｰﾄ)　　施工歩掛表(WB240730-0001)

縦排水溝、クレーン機能付バックホウ、18- 8-25BB W/C=60%以下、高炉セメント、大型車使用、ｺﾝｸﾘｰﾄ
設計量 12.1 m3、目地材あり　　100　m2　当り

名　称・規　格	数　量	単位	単　価	金　額	摘　要
土木一般世話役		人			RW1025
特殊作業員		人			RW1001
普通作業員		人			RW1002
生コンクリート 18- 8-25BB W/C=60%以下、高炉セメント、大型車使用	14.641	m3			施工歩掛表(DC400110-0002)
機械運転費		時間			施工歩掛表(KC010150-0003)
諸雑費	1.000	式			X981036
合　計	100.000	m2			
単位当り	1.000	m2	当り		

生コンクリート　　施工歩掛表(DC400110-0002)

18- 8-25BB W/C=60%以下、高炉セメント、大型車使用　　1　m3　当り

名　称・規　格	数　量	単位	単　価	金　額	摘　要
生コンクリート（高炉） 18- 8-25BB W/C=60%以下	1.000	m3			ZC13732508
合　計	1.000	m3			
単位当り	1.000	m3	当り		

機械運転費　　施工歩掛表(KC010150-0003)

1　時間　当り

名　称・規　格	数　量	単位	単　価	金　額	摘　要
運転手（特殊）		人			RW1014
軽油 小型ローリー		ﾘｯﾄﾙ			ZC19020000
バックホウ機械損料		時間			施工歩掛表(KC919504-0004)
合　計	1.000	時間			
単位当り	1.000	時間	当り		

バックホウ機械損料　　施工歩掛表(KC919504-0004)

1　時間　当り

名　称・規　格	数　量	単位	単　価	金　額	摘　要
バックホウ機械損料[13欄] 超低騒音型･排ガス対策		時間			MC043960
合　計	1.000	時間			
単位当り	1.000	時間	当り		

コンクリート打設工(縦排水溝・小段排水溝・防草ｺﾝｸﾘｰﾄ)　　施工歩掛表(WB240730-0005)

防草コンクリート、人力打設、18- 8-25BB W/C=60%以下、高炉セメント、大型車使用、ｺﾝｸﾘｰﾄ設計量
12.1 m3、目地材あり　　100　m2　当り

名　称・規　格	数　量	単位	単　価	金　額	摘　要
土木一般世話役		人			RW1025
普通作業員		人			RW1002
生コンクリート 18- 8-25BB W/C=60%以下、高炉セメント、大型車使用	14.641	m3			施工歩掛表(DC400110-0002)
諸雑費	1.000	式			X981036
合　計	100.000	m2			
単位当り	1.000	m2	当り		

コンクリート打設工(縦排水溝・小段排水溝・防草ｺﾝｸﾘｰﾄ)　　施工歩掛表(WB240730-0006)

小段排水溝、クレーン機能付バックホウ、18- 8-25BB W/C=60%以下、高炉セメント、大型車使用、ｺﾝｸﾘｰﾄ設計量 12.1 m3、目地材あり　　100　m2　当り

名　称・規　格	数　量	単位	単　価	金　額	摘　要
土木一般世話役		人			RW1025
特殊作業員		人			RW1001
普通作業員		人			RW1002
生コンクリート 18- 8-25BB W/C=60%以下、高炉セメント、大型車使用	14.641	m3			施工歩掛表(DC400110-0002)
機械運転費		時間			施工歩掛表(KC010150-0003)
諸雑費	1.000	式			X981036
合　計	100.000	m2			
単位当り	1.000	m2	当り		

鉄筋工（市場単価）　　施工歩掛表(WB810010-0007)

一般構造物　　1　t　当り

名　称・規　格	数　量	単位	単　価	金　額	摘　要
鉄筋加工・組立（市場単価） 一般構造物	1.000	t			Q00150010200
合　計	1.000	t			
単位当り	1.000	t	当り		

Ｕ型側溝Ｌ＝２０００㎜［標単］　　施工歩掛表(DC073710-0008)

鉄筋コンクリート側溝１種、Ｗ３００×ｈ３００×２０００㎜、施工箇所補正無、無・昼間、基礎材なしまたは省略、設置　　10　ｍ　当り

名　称・規　格	数　量	単位	単　価	金　額	摘　要
排水構造物工[U型側溝] 時間的制約 無､L=2000㎜ 1000kg/個以下､機･労 昼間	10.000	m			Q00103011100
鉄筋コンクリート側溝　PU2型（1種）　歩道用 ３００Ａ　300×300×2000㎜	5.000	本			ZC1472300A
合　計	10.000	m			
単位当り	1.000	m	当り		

蓋版（ＣＯ製）［標単］　　施工歩掛表(DC073720-0009)

歩道用１種，ＪＩＳＡ５３７２、４１２×５００×９５　、設置、無・昼間、施工箇所補正無　　10　枚　当り

名　称・規　格	数　量	単位	単　価	金　額	摘　要
排水構造物工[蓋版] 時間的制約 無､ｺﾝｸﾘｰﾄ製･鋼製 40kg/枚､労 昼間	10.000	枚			Q00103030100
鉄筋コンクリート側溝蓋（落ちふた式）１種 歩道 ３００　412× 95×500mm	10.000	枚			ZC14820300
合　計	10.000	枚			
単位当り	1.000	枚	当り		

蓋版（ＣＯ製）［標単］　　施工歩掛表(DC073720-0010)

その他の側溝蓋、ｺﾝｸﾘｰﾄ製 40kg／枚以下、設置、無・昼間、施工箇所補正無　　10　枚　当り

名　称・規　格	数　量	単位	単　価	金　額	摘　要
排水構造物工[蓋版] 時間的制約 無､ｺﾝｸﾘｰﾄ製･鋼製 40kg/枚､労 昼間	10.000	枚			Q00103030100
合　計	10.000	枚			
単位当り	1.000	枚	当り		

Ｕ型側溝Ｌ＝２０００㎜［標単］　　施工歩掛表(DC073710-0011)

鉄筋コンクリート側溝３種、その他の排水溝、施工箇所補正無、無・昼間、基礎材なしまたは省略、設置、L=2000 1000kg/個以下　　10　m　当り

名　称・規　格	数　量	単位	単　価	金　額	摘　要
排水構造物工[U型側溝] 時間的制約 無､L=2000㎜ 1000kg/個以下､機･労 昼間	10.000	m			Q00103011100
合　計	10.000	m			
単位当り	1.000	m	当り		

蓋版（ＣＯ製）［標単］　　施工歩掛表(DC073720-0012)

その他の側溝蓋、ｺﾝｸﾘｰﾄ製 40を超え170kg／枚以下、設置、無・昼間、施工箇所補正無　　10　枚　当り

名　称・規　格	数　量	単位	単　価	金　額	摘　要
排水構造物工[蓋版] 時間的制約 無､ｺﾝｸﾘｰﾄ製･鋼製 40を超え170kg/枚､機･労 昼間	10.000	枚			Q00103030200
合　計	10.000	枚			
単位当り	1.000	枚	当り		

自由勾配側溝［標単］　　施工歩掛表(DC073715-0013)

その他の排水溝、無・昼間、基礎材なしまたは省略、基礎ＣＯ１８－８－４０ＢＢ、0.52、底部１８－８－２５ＢＢＷＣ６０、0.41、L=2000mm 1000kg/個以下　　10　m　当り

名　称・規　格	数　量	単位	単　価	金　額	摘　要
排水構造物工[自由勾配側溝] 時間的制約 無､L=2000mm 1000kg/個以下､機･労 昼間	10.000	m			Q00103021100
基礎コンクリート 18- 8-40BB、高炉セメント、大型車使用	0.550	m3			施工歩掛表(DC400110-0014)
底部コンクリート 18- 8-25BB W/C=60%以下、高炉セメント、大型車使用	0.430	m3			施工歩掛表(DC400110-0002)
合　計	10.000	m			
単位当り	1.000	m	当り		

生コンクリート　　施工歩掛表(DC400110-0014)

18- 8-40BB、高炉セメント、大型車使用　　1　m3　当り

名　称・規　格	数　量	単位	単　価	金　額	摘　要
生コンクリート（高炉） 18- 8-40BB	1.000	m3			ZC1373408B
合　計	1.000	m3			
単位当り	1.000	m3	当り		

自由勾配側溝［標単］　　施工歩掛表(DC073715-0015)

その他の排水溝、無・昼間、基礎材なしまたは省略、基礎ＣＯ１８－８－４０ＢＢ、0.59、底部１８－８－２５ＢＢＷＣ６０、0.47、L=2000mm 1000kg/個以下　　10　m　当り

名　称・規　格	数　量	単位	単　価	金　額	摘　要
排水構造物工[自由勾配側溝] 時間的制約 無､L=2000mm 1000kg/個以下､機･労 昼間	10.000	m			Q00103021100
基礎コンクリート 18- 8-40BB、高炉セメント、大型車使用	0.630	m3			施工歩掛表(DC400110-0014)
底部コンクリート 18- 8-25BB W/C=60%以下、高炉セメント、大型車使用	0.500	m3			施工歩掛表(DC400110-0002)
合　計	10.000	m			
単位当り	1.000	m	当り		

自由勾配側溝［標単］　　施工歩掛表(DC073715-0016)

その他の排水溝、無・昼間、基礎材なしまたは省略、基礎ＣＯ１８－８－４０ＢＢ、0.57、底部１８－８－２５ＢＢＷＣ６０、0.91、L=2000mm 1000kg/個以下　　10　m　当り

名　称・規　格	数　量	単位	単　価	金　額	摘　要
排水構造物工[自由勾配側溝] 時間的制約 無､L=2000mm 1000kg/個以下､機･労 昼間	10.000	m			Q00103021100
基礎コンクリート 18- 8-40BB、高炉セメント、大型車使用	0.600	m3			施工歩掛表(DC400110-0014)
底部コンクリート 18- 8-25BB W/C=60%以下、高炉セメント、大型車使用	0.960	m3			施工歩掛表(DC400110-0002)
合　計	10.000	m			
単位当り	1.000	m	当り		

組立マンホール設置工（市場単価）　　施工歩掛表(DG010110-0017)

１号　3m以下　　1　箇所　当り

名　称・規　格	数　量	単位	単　価	金　額	摘　要
組立マンホール設置工 1号　3m以下	1.000	箇所			Q00190010400
合　計	1.000	箇所			
単位当り	1.000	箇所	当り		

組立マンホール設置工（市場単価）　　施工歩掛表(DG010110-0018)

２号　4m以下　　1　箇所　当り

名　称・規　格	数　量	単位	単　価	金　額	摘　要
組立マンホール設置工 2号　4m以下	1.000	箇所			Q00190010700
合　計	1.000	箇所			
単位当り	1.000	箇所	当り		

硬質ポリ塩化ﾋﾞﾆﾙ管人力布設（ＶＰ）　　施工歩掛表(DA070010-0019)

呼び径　φ75mm、直管（両差し口）　　10　m　当り

名　称・規　格	数　量	単位	単　価	金　額	摘　要
一般管（ＶＰ）　直管 φ　75 × 4,000 mm	2.440	本			ZA71240075
雑材料費	1.000	式			X981024
土木一般世話役		人			RW1025
特殊作業員		人			RW1001
普通作業員		人			RW1002
合　計	10.000	m			
単位当り	1.000	m	当り		

ガードレール撤去工（市場単価）　　施工歩掛表(WB810530-0020)

Ｇｒ－Ｃ－4Ｅ（土中建込用）、時間制限なし、通常（6時～20時）　　1　m　当り

名　称・規　格	数　量	単位	単　価	金　額	摘　要
ガードレール撤去工（市場単価） 土中建込　Gr-A・B・C-4E	1.000	m			Q00155030500
合　計	1.000	m			
単位当り	1.000	m	当り		

標識柱･基礎撤去工[路側式](市場単価)　　施工歩掛表(WB812190-0021)

単柱式（基礎含む）、3基～4基、通常（6時～20時）、時間制限なし　　1　基　当り

名　称・規　格	数　量	単位	単　価	金　額	摘　要
標識柱撤去（市場単価） 路側式〔単柱式〕（基礎含む）	1.000	基			Q00160080100
合　計	1.000	基			
単位当り	1.000	基	当り		

標識板撤去工[警戒・規制・指示・路線番号標識](市場単価)　　施工歩掛表(WB812210-0022)

3基～4基、時間制限なし、通常（6時～20時）　　1　基　当り

名　称・規　格	数　量	単位	単　価	金　額	摘　要
標識板撤去工[警戒・規制・指示・路線番号標識](市場単価) 警戒・規制・指示・路線番号標識	1.000	基			Q00160110100
合　計	1.000	基			
単位当り	1.000	基	当り		

構造物とりこわし工［標単］　　施工歩掛表(DC073005-0023)

無筋構造物、機械施工、無・昼間、低騒音・低振動対策しない　　1　m3　当り

名　称・規　格	数　量	単位	単　価	金　額	摘　要
構造物とりこわし工[無筋構造物] 機械施工､時間的制約 無､機･労 昼間	1.000	m3			Q00106010100
合　計	1.000	m3			
単位当り	1.000	m3	当り		

構造物とりこわし工［標単］　　施工歩掛表(DC073005-0024)

鉄筋構造物、機械施工、無・昼間、低騒音・低振動対策しない　　1　m3　当り

名　称・規　格	数　量	単位	単　価	金　額	摘　要
構造物とりこわし工[鉄筋構造物] 機械施工､時間的制約 無､機･労 昼間	1.000	m3			Q00106020100
合　計	1.000	m3			
単位当り	1.000	m3	当り		

汚泥吸排車運搬工　　施工歩掛表(WB232010-0025)

60 km　　100　m3　当り

名　称・規　格	数　量	単位	単　価	金　額	摘　要
汚泥吸排車機械運転費【基準】		日			施工歩掛表(KC116700-0026)
合　計	100.000	m3			
単位当り	1.000	m3	当り		

汚泥吸排車機械運転費【基準】　　施工歩掛表(KC116700-0026)

1　日　当り

名　称・規　格	数　量	単位	単　価	金　額	摘　要
運転手（一般）		人			RW1015
軽油 小型ローリー		ﾘｯﾄﾙ			ZC19020000
汚泥吸排車 機械損料		供用日			MC005195
合　計	1.000	日			
単位当り	1.000	日	当り		

ガードパイプ設置工（市場単価）　　施工歩掛表(WB810600-0027)

土中建込、Gp-Cp-2E、塗装品、白色、100m以上、通常（6時～20時）、時間制限なし、直線部、加算額無し　　1　m　当り

名　称・規　格	数　量	単位	単　価	金　額	摘　要
ガードパイプ設置工（市場単価） 土中建込　塗装品Gp-Cp-2E	1.000	m			Q00156010300
合　計	1.000	m			
単位当り	1.000	m	当り		

横断・転落防止柵設置工（市場単価）　　施工歩掛表(WB810760-0028)

土中建込、ビーム式、支柱間隔補正 2m、50m未満、通常（6時～20時）、時間制限なし、計上する　　1　m　当り

名　称・規　格	数　量	単位	単　価	金　額	摘　要
横断・転落防止柵設置工（市場単価） 土中建込　ビーム・パネル式　間隔3m	1.000	m			Q00157010300
横断・転落防止柵	1.000	m			ZNX91038
合　計	1.000	m			
単位当り	1.000	m	当り		

区画線設置（溶融式）［標単］　　施工歩掛表(DC072205-0029)

実線 幅 15cm、1.5mm（標準）、白、無・昼間、供用区間、通常舗装(排水性舗装以外)、溶融式 ｶﾞﾗｽﾋﾞｰｽﾞ含有量 15～18%、ｱｽﾌｧﾙﾄ舗装　　1000　m　当り

名　称・規　格	数　量	単位	単　価	金　額	摘　要
区画線設置工[溶融式(手動)][供用区間] 実線 15cm､時間的制約 無､機･労 昼間	1,000.000	m			Q00101010100
路面標示用塗料 ３種１号 白 JIS K 5665 3種1号 溶融型 ｶﾞﾗｽﾋﾞｰｽﾞ含有量15～18%	570.000	kg			ZC41030010
プライマー 区画線用	25.000	kg			ZC41310010
ガラスビーズ JIS R 3301 1号 粒度0.106～0.850mm	25.000	kg			ZC41320010
軽油 小型ローリー		ﾘｯﾄﾙ			ZC19020000
諸雑費	1.000	式			X981036
合　計	1,000.000	m			
単位当り	1.000	m	当り		

区画線設置（溶融式）［標単］　　施工歩掛表(DC072205-0030)

実線 幅 45cm、1.5mm（標準）、白、無・昼間、供用区間、通常舗装(排水性舗装以外)、溶融式 ｶﾞﾗｽﾋﾞｰｽﾞ含有量 15～18%、ｱｽﾌｧﾙﾄ舗装　　1000　m　当り

名　称・規　格	数　量	単位	単　価	金　額	摘　要
区画線設置工[溶融式(手動)][供用区間] 実線 45cm､時間的制約 無､機･労 昼間	1,000.000	m			Q00101010400
路面標示用塗料 ３種１号 白 JIS K 5665 3種1号 溶融型 ｶﾞﾗｽﾋﾞｰｽﾞ含有量15～18%	1,700.000	kg			ZC41030010
プライマー 区画線用	75.000	kg			ZC41310010
ガラスビーズ JIS R 3301 1号 粒度0.106～0.850mm	75.000	kg			ZC41320010
軽油 小型ローリー		ﾘｯﾄﾙ			ZC19020000
諸雑費	1.000	式			X981036
合　計	1,000.000	m			
単位当り	1.000	m	当り		

区画線設置（溶融式）［標単］　　施工歩掛表(DC072205-0031)

ゼブラ 幅 45cm、1.5mm（標準）、白、無・昼間、供用区間、通常舗装(排水性舗装以外)、溶融式 ｶﾞﾗｽﾋﾞｰｽﾞ含有量 15～18%、ｱｽﾌｧﾙﾄ舗装　　1000　m　当り

名　称・規　格	数　量	単位	単　価	金　額	摘　要
区画線設置工[溶融式(手動)][供用区間] ｾﾞﾌﾞﾗ 45cm､時間的制約 無､機･労 昼間	1,000.000	m			Q00101012400
路面標示用塗料 ３種１号 白 JIS K 5665 3種1号 溶融型 ｶﾞﾗｽﾋﾞｰｽﾞ含有量15～18%	1,700.000	kg			ZC41030010
プライマー 区画線用	75.000	kg			ZC41310010
ガラスビーズ JIS R 3301 1号 粒度0.106～0.850mm	75.000	kg			ZC41320010
軽油 小型ローリー		ﾘｯﾄﾙ			ZC19020000
諸雑費	1.000	式			X981036
合　計	1,000.000	m			
単位当り	1.000	m	当り		

区画線設置（溶融式）［標単］　　施工歩掛表(DC072205-0032)

破線 幅 15cm、1.5mm（標準）、白、無・昼間、供用区間、通常舗装(排水性舗装以外)、溶融式 ｶﾞﾗｽﾋﾞｰｽﾞ含有量 15～18%、ｱｽﾌｧﾙﾄ舗装　　1000　m　当り

名　称・規　格	数　量	単位	単　価	金　額	摘　要
区画線設置工[溶融式(手動)][供用区間] 破線 15cm､時間的制約 無､機･労 昼間	1,000.000	m			Q00101011100
路面標示用塗料 ３種１号 白 JIS K 5665 3種1号 溶融型 ｶﾞﾗｽﾋﾞｰｽﾞ含有量15～18%	570.000	kg			ZC41030010
プライマー 区画線用	25.000	kg			ZC41310010
ガラスビーズ JIS R 3301 1号 粒度0.106～0.850mm	25.000	kg			ZC41320010
軽油 小型ローリー		ﾘｯﾄﾙ			ZC19020000
諸雑費	1.000	式			X981036
合　計	1,000.000	m			
単位当り	1.000	m	当り		

区画線設置（溶融式）［標単］　　施工歩掛表(DC072205-0033)

破線 幅 30cm、1.5mm（標準）、白、無・昼間、供用区間、通常舗装(排水性舗装以外)、溶融式 ｶﾞﾗｽﾋﾞｰｽﾞ含有量 15～18%、ｱｽﾌｧﾙﾄ舗装　　1000　m　当り

名　称・規　格	数　量	単位	単　価	金　額	摘　要
区画線設置工[溶融式(手動)][供用区間] 破線 30cm､時間的制約 無､機･労 昼間	1,000.000	m			Q00101011300
路面標示用塗料 ３種１号 白 JIS K 5665 3種1号 溶融型 ｶﾞﾗｽﾋﾞｰｽﾞ含有量15～18%	1,130.000	kg			ZC41030010
プライマー 区画線用	50.000	kg			ZC41310010
ガラスビーズ JIS R 3301 1号 粒度0.106～0.850mm	50.000	kg			ZC41320010
軽油 小型ローリー		ﾘｯﾄﾙ			ZC19020000
諸雑費	1.000	式			X981036
合　計	1,000.000	m			
単位当り	1.000	m	当り		

区画線設置（溶融式）［標単］　　施工歩掛表(DC072205-0034)

矢印・記号・文字 幅 15cm（換算）、1.5mm（標準）、白、無・昼間、供用区間、通常舗装(排水性舗装以外)、溶融式 ｶﾞﾗｽﾋﾞｰｽﾞ含有量 15～18%、ｱｽﾌｧﾙﾄ舗装　　1000　m　当り

名　称・規　格	数　量	単位	単　価	金　額	摘　要
区画線設置工[溶融式(手動)][供用区間] 矢印･記号･文字 15cm､時間的制約 無､機･労 昼間	1,000.000	m			Q00101013100
路面標示用塗料 ３種１号 白 JIS K 5665 3種1号 溶融型 ｶﾞﾗｽﾋﾞｰｽﾞ含有量15～18%	570.000	kg			ZC41030010
プライマー 区画線用	25.000	kg			ZC41310010
ガラスビーズ JIS R 3301 1号 粒度0.106～0.850mm	25.000	kg			ZC41320010
軽油 小型ローリー		ﾘｯﾄﾙ			ZC19020000
諸雑費	1.000	式			X981036
合　計	1,000.000	m			
単位当り	1.000	m	当り		

道路標識柱･基礎設置工[路側式](市場単価)　　施工歩掛表(WB812110-0035)

単柱式、下地亜鉛メッキ＋静電粉体塗装(白色)、φ60.5、2基以下、通常（6時～20時）、時間制限なし　　1　基　当り

名　称・規　格	数　量	単位	単　価	金　額	摘　要
標識柱・基礎設置　路側式（市場単価） 単柱式　亜鉛メッキ+静電粉体塗装　φ60.5	1.000	基			Q00160010500
合　計	1.000	基			
単位当り	1.000	基	当り		

標識板設置工[警戒･規制･指示･路線](市場単価)　　施工歩掛表(WB812150-0036)

2基以下、規制標識、時間制限なし、通常（6時～20時）　　1　基　当り

名　称・規　格	数　量	単位	単　価	金　額	摘　要
標識板設置（市場単価） 警戒・規制・指示・路線	1.000	基			Q00160050100
合　計	1.000	基			
単位当り	1.000	基	当り		

車線分離標設置工[ラバーポール](市場単価)　　施工歩掛表(WB812400-0037)

固定式(貼付式)、高さ650mm、10本未満、通常（6～20時）、時間制限なし　　1　本　当り

名　称・規　格	数　量	単位	単　価	金　額	摘　要
車線分離標設置 φ80（市場単価） 貼付式 固定式 高さ650mm	1.000	本			Q00161320200
合　計	1.000	本			
単位当り	1.000	本	当り		

軽量鋼矢板建込(両側)工　　施工歩掛表(DG000315-0038)

100　m　当り

名　称・規　格	数　量	単位	単　価	金　額	摘　要
土木一般世話役		人			RW1025
特殊作業員		人			RW1001
普通作業員		人			RW1002
バックホウ運転費		時間			施工歩掛表(KG000200-0039)
合　計	100.000	m			
単位当り	1.000	m	当り		

バックホウ運転費　　施工歩掛表(KG000200-0039)

1　時間　当り

名　称・規　格	数　量	単位	単　価	金　額	摘　要
運転手（特殊）		人			RW1014
軽油 小型ローリー		ﾘｯﾄﾙ			ZC19020000
バックホウ機械損料 排出ガス対策型		時間			MC001357
合　計	1.000	時間			
単位当り	1.000	時間	当り		

軽量鋼矢板引抜(両側)工　　施工歩掛表(DG000315-0040)

100　m　当り

名　称・規　格	数　量	単位	単　価	金　額	摘　要
土木一般世話役		人			RW1025
特殊作業員		人			RW1001
普通作業員		人			RW1002
バックホウ運転費		時間			施工歩掛表(KG000200-0039)
合　計	100.000	m			
単位当り	1.000	m	当り		

土工用ﾏｯﾄ（ｼｰﾄ類）敷設･撤去　　施工歩掛表(DA150120-0041)

敷設～撤去　　100　m2　当り

名　称・規　格	数　量	単位	単　価	金　額	摘　要
土木安定シート・ネット ナイロン・ポリエステル系　１４７０Ｎ/３ｃｍ	104.000	m2			ZC20280000
普通作業員		人			RW1002
合　計	100.000	m2			
単位当り	1.000	m2	当り		

敷鉄板設置・撤去工　　施工歩掛表(DA150125-0042)

敷鉄板（リース）、敷設～賃料～撤去、供用日数= 180 日　　1000　m2　当り

名　称・規　格	数　量	単位	単　価	金　額	摘　要
敷鉄板	180,000.000	m2			ZNX91464
敷鉄板（整備費）	1,000.000	m2			ZNX91173
特殊作業員		人			RW1001
普通作業員		人			RW1002
バックホウ運転経費（賃料）		日			施工歩掛表(KA200200-0043)
合　計	1,000.000	m2			
単位当り	1.000	m2	当り		

バックホウ運転経費（賃料）　　施工歩掛表(KA200200-0043)

1　日　当り

名　称・規　格	数　量	単位	単　価	金　額	摘　要
バックホウ（クレーン付）賃料超低騒音３次 山積み0.80m3		供用日			ZC89112080
軽油 小型ローリー		ﾘｯﾄﾙ			ZC19020000
運転手（特殊）		人			RW1014
合　計	1.000	日			
単位当り	1.000	日	当り		

仮設材等運搬費　(往復)　　施工歩掛表(WB010020-0044)

1　式　当り

名　称・規　格	数　量	単位	単　価	金　額	摘　要
運搬費	1.000	式			ZNJ00560
合　計	1.000	式			
単位当り	1.000	式	当り		

現地踏査（建物調査）　　施工歩掛表(DC540205-0045)

1　業務　当り

名　称・規　格	数　量	単位	単　価	金　額	摘　要
主任技師		人			RC1002
技師Ａ		人			RC1003
技師Ｂ		人			RC1004
材料費等		%			X98P019
合　計	1.000	業務			
単位当り	1.000	業務	当り		

鉄筋工（D13）　　単価表(SJ0010)

1　t　当り

名　称・規　格	数　量	単位	単　価	金　額	摘　要
鉄筋工（市場単価） 一般構造物	1.000	t			施工歩掛表(WB810010-0007)
異形棒鋼 ＳＤ－３４５　Ｄ１３㎜	1.030	t			ZC17040013
合　計	1.000	t			
単位当り	1.000	t	当り		

鉄筋工（D16）　　単価表(SJ0011)

1　t　当り

名　称・規　格	数　量	単位	単　価	金　額	摘　要
鉄筋工（市場単価） 一般構造物	1.000	t			施工歩掛表(WB810010-0007)
異形棒鋼 ＳＤ－３４５　Ｄ１６～２５㎜	1.030	t			ZC17040016
合　計	1.000	t			
単位当り	1.000	t	当り		

2号ボックスカルバート材料　　単価表(SJ0012)

1　式　当り

名　称・規　格	数　量	単位	単　価	金　額	摘　要
ボックスカルバート　T-25 B300*H300*L1000　標準	8.000	本			TJ0020
ボックスカルバート　T-25 B300*H300*L777　調整	1.000	本			TJ0021
ボックスカルバート　T-25 B300*H300*L685/865　斜角	1.000	本			TJ0022
ボックスカルバート　T-25 B300*H300*L881/669　斜角	1.000	本			TJ0023
合　計	1.000	式			
単位当り	1.000	式	当り		

3号ボックスカルバート材料　　単価表(SJ0013)

1　式　当り

名　称・規　格	数　量	単位	単　価	金　額	摘　要
ボックスカルバート　T-25 B500*H400*L1000　標準	23.000	本			TJ0024
ボックスカルバート　T-25 B500*H400*L647　調整	1.000	本			TJ0025
ボックスカルバート　T-25 B500*H400*L819/793　斜角	1.000	本			TJ0026
ボックスカルバート　T-25 B500*H400*L823/791　斜角	1.000	本			TJ0027
ボックスカルバート　T-25 B500*H400*L690/658　斜角	1.000	本			TJ0028
ボックスカルバート　T-25 B500*H400*L562/970　斜角	1.000	本			TJ0029
合　計	1.000	式			
単位当り	1.000	式	当り		

4-1号ボックスカルバート材料　　単価表(SJ0014)

1　式　当り

名　称・規　格	数　量	単位	単　価	金　額	摘　要
ボックスカルバート　T-25 B900*H500*L2000　標準	7.000	本			TJ0030
ボックスカルバート　T-25 B900*H500*L1000　調整	2.000	本			TJ0031
ボックスカルバート　T-25 B900*H500*L1369/1572　斜角	1.000	本			TJ0032
ボックスカルバート　T-25 B900*H500*L1274/1666　斜角	1.000	本			TJ0033
ボックスカルバート　T-25 B900*H500*L1101/1493　斜角	1.000	本			TJ0034
ボックスカルバート　T-25 B900*H500*L1202/1392　斜角	1.000	本			TJ0035
ボックスカルバート　T-25 B900*H500*L1400/1590　斜角	1.000	本			TJ0036
ボックスカルバート　T-25 B900*H500*L1345/1635　斜角	1.000	本			TJ0037

4-1号ボックスカルバート材料　　単価表(SJ0014)

1　式　当り

名　称・規　格	数　量	単位	単　価	金　額	摘　要
合　計	1.000	式			
単位当り	1.000	式	当り		

4-2号ボックスカルバート材料　　単価表(SJ0015)

1　式　当り

名　称・規　格	数　量	単位	単　価	金　額	摘　要
ボックスカルバート　T-25 B900*H500*L2000　標準	3.000	本			TJ0030
ボックスカルバート　T-25 B900*H500*L2000　凹フラット	1.000	本			TJ0038
ボックスカルバート　T-25 B900*H500*L1193/1169　斜角	1.000	本			TJ0039
合　計	1.000	式			
単位当り	1.000	式	当り		

5号ボックスカルバート材料　　単価表(SJ0016)

1　式　当り

名　称・規　格	数　量	単位	単　価	金　額	摘　要
ボックスカルバート　T-25 B600*H400*L1000　標準	8.000	本			TJ0040
ボックスカルバート　T-25 B600*H400*L647　調整　凸フラット	1.000	本			TJ0041
ボックスカルバート　T-25 B600*H400*L647　調整　凹フラット	1.000	本			TJ0042
ボックスカルバート　T-25 B600*H400*L609/761　斜角	1.000	本			TJ0043
ボックスカルバート　T-25 B600*H400*L1193/1169　斜角	1.000	本			TJ0044
合　計	1.000	式			
単位当り	1.000	式	当り		

Ｕ型側溝設置　PU2型（1種）歩道用　　単価表(SJ0018)

300A*300*2000　　10　m　当り

名　称・規　格	数　量	単位	単　価	金　額	摘　要
Ｕ型側溝Ｌ＝２０００㎜［標単］ 鉄筋コンクリート側溝１種、Ｗ３００×ｈ３００×２０００㎜、施工箇所補正無、	10.000	m			施工歩掛表(DC073710-0008)
蓋版（ＣＯ製）［標単］ 歩道用１種，ＪＩＳＡ５３７２、４１２×５００×９５　、設置、無・昼間、施工箇	19.000	枚			施工歩掛表(DC073720-0009)
蓋版（ＣＯ製）［標単］ その他の側溝蓋、ｺﾝｸﾘｰﾄ製 40kg／枚以下、設置、無・昼間、施工箇所補正無	1.000	枚			施工歩掛表(DC073720-0010)
コンクリート集水蓋 歩道用　B300	1.000	枚			ZC15051003
型枠(施工ﾊﾟｯｹｰｼﾞ) 一般型枠、均しｺﾝｸﾘｰﾄ	2.000	m2			施工P単価表(CB240210-0020)
コンクリート(施工ﾊﾟｯｹｰｼﾞ) 無筋･鉄筋構造物、18-8-40(高炉)、人力打設、一般養生、現場内小運搬無し、小型車	0.500	m3			施工P単価表(CB240010-0013)
床掘り(施工ﾊﾟｯｹｰｼﾞ) 障害無し、土砂、平均施工幅1m以上2m未満、無し	8.000	m3			施工P単価表(CB210030-0008)
埋戻し(施工ﾊﾟｯｹｰｼﾞ) 最大埋戻幅1m未満	5.000	m3			施工P単価表(CB210410-0009)

Ｕ型側溝設置　PU2型（1種）歩道用　　単価表(SJ0018)

300A*300*2000　　10　m　当り

名　称・規　格	数　量	単位	単　価	金　額	摘　要
合　計	10.000	m			
単位当り	1.000	m	当り		

Ｕ型側溝設置　PU3型（3種）車道用　　単価表(SJ0019)

300A*300*2000　　10　m　当り

名　称・規　格	数　量	単位	単　価	金　額	摘　要
Ｕ型側溝Ｌ＝２０００㎜［標単］ 鉄筋コンクリート側溝３種、その他の排水溝、施工箇所補正無、無・昼間、基礎材な	10.000	m			施工歩掛表(DC073710-0011)
鉄筋コンクリート側溝　PU3型（3種）　車道用 ３００Ａ　300×300×2000㎜　リボーンタイプ同等品以上	5.000	本			TJ0057
蓋版（ＣＯ製）［標単］ その他の側溝蓋、ｺﾝｸﾘｰﾄ製 40を超え170kg／枚以下、設置、無・昼間、施工箇所補正	20.000	枚			施工歩掛表(DC073720-0012)
鉄筋コンクリート側溝蓋（落ちふた式）３種 車道用 ３００　412× 95×500㎜　リボーンタイプ同等品以上	19.000	枚			TJ0058
コンクリート集水蓋 車道用　B300	1.000	枚			ZC15050003
型枠(施工ﾊﾟｯｹｰｼﾞ) 一般型枠、均しｺﾝｸﾘｰﾄ	2.000	m2			施工P単価表(CB240210-0020)
コンクリート(施工ﾊﾟｯｹｰｼﾞ) 無筋･鉄筋構造物、18-8-40(高炉)、人力打設、一般養生、現場内小運搬無し、小型車	0.500	m3			施工P単価表(CB240010-0013)
床掘り(施工ﾊﾟｯｹｰｼﾞ) 障害無し、土砂、平均施工幅1m以上2m未満、無し	8.000	m3			施工P単価表(CB210030-0008)

Ｕ型側溝設置　PU3型（3種）車道用　　単価表(SJ0019)

300A*300*2000　　10　m　当り

名　称・規　格	数　量	単位	単　価	金　額	摘　要
埋戻し(施工ﾊﾟｯｹｰｼﾞ) 最大埋戻幅1m未満	4.000	m3			施工P単価表(CB210410-0009)
合　計	10.000	m			
単位当り	1.000	m	当り		

プレキャストU型側溝　　単価表(SJ0020)

10　m　当り

名　称・規　格	数　量	単位	単　価	金　額	摘　要
U型側溝L＝２０００㎜［標単］ 鉄筋コンクリート側溝３種、その他の排水溝、施工箇所補正無、無・昼間、基礎材な	10.000	m			施工歩掛表(DC073710-0011)
プレキャストU型側溝 850*500*2000	5.000	本			TJ0060
型枠(施工ﾊﾟｯｹｰｼﾞ) 一般型枠、均しｺﾝｸﾘｰﾄ	2.000	m2			施工P単価表(CB240210-0020)
コンクリート(施工ﾊﾟｯｹｰｼﾞ) 無筋･鉄筋構造物、18-8-40(高炉)、人力打設、一般養生、現場内小運搬無し、小型車	11.000	m3			施工P単価表(CB240010-0013)
埋戻しコンクリート（施工パッケージ) 無筋･鉄筋構造物、18-8-40(高炉)、人力打設、一般養生、現場内小運搬無し、小型車	1.000	m3			施工P単価表(CB240010-0022)
床掘り(施工ﾊﾟｯｹｰｼﾞ) 障害無し、土砂、平均施工幅1m以上2m未満、無し	5.000	m3			施工P単価表(CB210030-0008)
埋戻し(施工ﾊﾟｯｹｰｼﾞ) 最大埋戻幅1m未満	3.000	m3			施工P単価表(CB210410-0009)
合　計	10.000	m			

プレキャストU型側溝　　単価表(SJ0020)

10　m　当り

名　称・規　格	数　量	単位	単　価	金　額	摘　要
単位当り	1.000	m	当り		

2-1号自由勾配側溝　　単価表(SJ0021)

1　式　当り

名　称・規　格	数　量	単位	単　価	金　額	摘　要
自由勾配側溝［標単］ その他の排水溝、無・昼間、基礎材なしまたは省略、基礎ＣＯ１８－８－４０ＢＢ、	18.000	m			施工歩掛表(DC073715-0013)
道路用可変勾配側溝（縦断用　歩車道兼用）３００ 300×　400×2,000mm　リボーンタイプ同等品以上	7.000	個			ZC14750340
道路用可変勾配側溝　縦断用側溝（歩車道兼用） 300　300*400*1500　調整	1.000	本			TJ0065
道路用可変勾配側溝　縦断用側溝（歩車道兼用） 300　300*600*1500　調整　支給品	1.000	本			TJ0062
道路用可変勾配側溝　縦断用側溝（歩車道兼用） 300　300*500*1500　調整　支給品	1.000	本			TJ0063
蓋版（ＣＯ製）［標単］ その他の側溝蓋、ｺﾝｸﾘｰﾄ製 40を超え170kg／枚以下、設置、無・昼間、施工箇所補正	14.000	枚			施工歩掛表(DC073720-0012)
鉄筋コンクリート側溝蓋（落ちふた式）３種 車道用 ３００　412×　95×500mm　リボーンタイプ同等品以上	12.000	枚			TJ0058
床掘り(施工ﾊﾟｯｹｰｼﾞ) 障害無し、土砂、平均施工幅1m以上2m未満、無し	19.000	m3			施工P単価表(CB210030-0008)

2-1号自由勾配側溝　　単価表(SJ0021)

1　式　当り

名　称・規　格	数　量	単位	単　価	金　額	摘　要
埋戻し(施工ﾊﾟｯｹｰｼﾞ) 最大埋戻幅1m未満	10.000	m3			施工P単価表(CB210410-0009)
合　計	1.000	式			
単位当り	1.000	式	当り		

2-2号自由勾配側溝　　単価表(SJ0022)

1　式　当り

名　称・規　格	数　量	単位	単　価	金　額	摘　要
自由勾配側溝［標単］ その他の排水溝、無・昼間、基礎材なしまたは省略、基礎ＣＯ１８－８－４０ＢＢ、	4.000	m			施工歩掛表(DC073715-0015)
道路用可変勾配側溝　縦断用側溝（歩車道兼用） 300　300*700*1500　調整　支給品	3.000	本			TJ0066
床掘り(施工ﾊﾟｯｹｰｼﾞ) 障害無し、土砂、平均施工幅1m以上2m未満、無し	5.000	m3			施工P単価表(CB210030-0008)
埋戻し(施工ﾊﾟｯｹｰｼﾞ) 最大埋戻幅1m未満	3.000	m3			施工P単価表(CB210410-0009)
合　計	1.000	式			
単位当り	1.000	式	当り		

3-2号自由勾配側溝　　単価表(SJ0023)

1　式　当り

名　称・規　格	数　量	単位	単　価	金　額	摘　要
自由勾配側溝［標単］ その他の排水溝、無・昼間、基礎材なしまたは省略、基礎ＣＯ１８－８－４０ＢＢ、	5.000	m			施工歩掛表(DC073715-0016)
道路用可変勾配側溝　縦断用側溝（歩車道兼用） 300　300*1000*2000　調整　支給品	2.000	本			TJ0069
道路用可変勾配側溝　縦断用側溝（歩車道兼用） 300　300*1000*1500　調整　支給品	1.000	本			TJ0068
床掘り(施工ﾊﾟｯｹｰｼﾞ) 障害無し、土砂、平均施工幅1m以上2m未満、無し	13.000	m3			施工P単価表(CB210030-0008)
埋戻し(施工ﾊﾟｯｹｰｼﾞ) 最大埋戻幅1m未満	9.000	m3			施工P単価表(CB210410-0009)
合　計	1.000	式			
単位当り	1.000	式	当り		

現場打ち集水桝　　単価表(SJ0024)

G2-B500-L500-H600　　10　箇所　当り

名　称・規　格	数　量	単位	単　価	金　額	摘　要
プレキャスト集水桝(施工ﾊﾟｯｹｰｼﾞ) 据付、600kgを超え800kg以下、基礎砕石無し、機械費，労務費のみ	10.000	基			施工P単価表(CB222800-0023)
コンクリート(施工ﾊﾟｯｹｰｼﾞ) 無筋･鉄筋構造物、18-8-40(高炉)、人力打設、一般養生、現場内小運搬無し、小型車	8.100	m3			施工P単価表(CB240010-0013)
型枠(施工ﾊﾟｯｹｰｼﾞ) 一般型枠、均しｺﾝｸﾘｰﾄ	3.600	m2			施工P単価表(CB240210-0020)
床掘り(施工ﾊﾟｯｹｰｼﾞ) 障害無し、土砂、平均施工幅1m以上2m未満、無し	12.000	m3			施工P単価表(CB210030-0008)
埋戻し(施工ﾊﾟｯｹｰｼﾞ) 最大埋戻幅1m未満	7.000	m3			施工P単価表(CB210410-0009)
合　計	10.000	箇所			
単位当り	1.000	箇所	当り		

現場打ち集水桝　　単価表(SJ0025)

G2-B500-L500-H800　　10　箇所　当り

名　称・規　格	数　量	単位	単　価	金　額	摘　要
プレキャスト集水桝(施工ﾊﾟｯｹｰｼﾞ) 据付、800kgを超え1200kg以下、基礎砕石無し、機械費，労務費のみ	10.000	基			施工P単価表(CB222800-0024)
コンクリート(施工ﾊﾟｯｹｰｼﾞ) 無筋･鉄筋構造物、18-8-40(高炉)、人力打設、一般養生、現場内小運搬無し、小型車	8.100	m3			施工P単価表(CB240010-0013)
型枠(施工ﾊﾟｯｹｰｼﾞ) 一般型枠、均しｺﾝｸﾘｰﾄ	3.600	m2			施工P単価表(CB240210-0020)
床掘り(施工ﾊﾟｯｹｰｼﾞ) 障害無し、土砂、標準、無し	20.000	m3			施工P単価表(CB210030-0014)
埋戻し(施工ﾊﾟｯｹｰｼﾞ) 最大埋戻幅1m未満	13.000	m3			施工P単価表(CB210410-0009)
合　計	10.000	箇所			
単位当り	1.000	箇所	当り		

現場打ち集水桝　　単価表(SJ0026)

G2-B800-L800-H1000　　10　箇所　当り

名　称・規　格	数　量	単位	単　価	金　額	摘　要
プレキャスト集水桝(施工ﾊﾟｯｹｰｼﾞ) 据付、1200kgを超え1600kg以下、基礎砕石無し、機械費，労務費のみ	10.000	基			施工P単価表(CB222800-0025)
コンクリート(施工ﾊﾟｯｹｰｼﾞ) 無筋･鉄筋構造物、18-8-40(高炉)、人力打設、一般養生、現場内小運搬無し、小型車	14.000	m3			施工P単価表(CB240010-0013)
型枠(施工ﾊﾟｯｹｰｼﾞ) 一般型枠、均しｺﾝｸﾘｰﾄ	4.800	m2			施工P単価表(CB240210-0020)
床掘り(施工ﾊﾟｯｹｰｼﾞ) 障害無し、土砂、標準、無し	38.000	m3			施工P単価表(CB210030-0014)
埋戻し(施工ﾊﾟｯｹｰｼﾞ) 最大埋戻幅1m未満	22.000	m3			施工P単価表(CB210410-0009)
合　計	10.000	箇所			
単位当り	1.000	箇所	当り		

現場打ち集水桝　　単価表(SJ0027)

G2-B1300-L1300-H1400　　10　箇所　当り

名　称・規　格	数　量	単位	単　価	金　額	摘　要
現場打ち集水桝・街渠桝（本体）（施工ﾊﾟｯｹｰｼﾞ） 18-8-40高炉W/C≦60、1.80m3を超え1.90m3以下、一般養生･特殊養生(練炭)、ﾊﾞｯｸﾎｳ	10.000	箇所			施工P単価表(CB222950-0026)
コンクリート(施工ﾊﾟｯｹｰｼﾞ) 無筋･鉄筋構造物、18-8-40(高炉)、人力打設、一般養生、現場内小運搬無し、小型車	32.000	m3			施工P単価表(CB240010-0013)
型枠(施工ﾊﾟｯｹｰｼﾞ) 一般型枠、均しｺﾝｸﾘｰﾄ	7.200	m2			施工P単価表(CB240210-0020)
床掘り(施工ﾊﾟｯｹｰｼﾞ) 障害無し、土砂、標準、無し	99.000	m3			施工P単価表(CB210030-0014)
埋戻し(施工ﾊﾟｯｹｰｼﾞ) 最大埋戻幅1m未満	51.000	m3			施工P単価表(CB210410-0009)
ゲート3 630*400	10.000	箇所			TJ0071
ゲート4 900*500	10.000	箇所			TJ0073
マンホール用足掛金物　サイドポールステップ P30SW　本体のみ　φ19　同等品以上	40.000	個			TJ0084

現場打ち集水桝　　単価表(SJ0027)

G2-B1300-L1300-H1400　　10　箇所　当り

名　称・規　格	数　量	単位	単　価	金　額	摘　要
合　計	10.000	箇所			
単位当り	1.000	箇所	当り		

現場打ち集水桝　　単価表(SJ0028)

G2-B1400-L1400-H1300　　10　箇所　当り

名　称・規　格	数　量	単位	単　価	金　額	摘　要
現場打ち集水桝・街渠桝（本体）（施工ﾊﾟｯｹｰｼﾞ） 18-8-40高炉W/C≦60、1.80m3を超え1.90m3以下、一般養生･特殊養生(練炭)、ﾊﾞｯｸﾎｳ	10.000	箇所			施工P単価表(CB222950-0026)
コンクリート(施工ﾊﾟｯｹｰｼﾞ) 無筋･鉄筋構造物、18-8-40(高炉)、人力打設、一般養生、現場内小運搬無し、小型車	36.000	m3			施工P単価表(CB240010-0013)
型枠(施工ﾊﾟｯｹｰｼﾞ) 一般型枠、均しｺﾝｸﾘｰﾄ	7.600	m2			施工P単価表(CB240210-0020)
床掘り(施工ﾊﾟｯｹｰｼﾞ) 障害無し、土砂、標準、無し	100.000	m3			施工P単価表(CB210030-0014)
埋戻し(施工ﾊﾟｯｹｰｼﾞ) 最大埋戻幅1m未満	49.000	m3			施工P単価表(CB210410-0009)
マンホール用足掛金物　サイドポールステップ P30SW　本体のみ　φ19　同等品以上	30.000	個			TJ0084
合　計	10.000	箇所			
単位当り	1.000	箇所	当り		

現場打ち集水桝　　単価表(SJ0029)

G2-B1400-L1400-H1400　　10　箇所　当り

名　称・規　格	数　量	単位	単　価	金　額	摘　要
現場打ち集水桝・街渠桝（本体）（施工ﾊﾟｯｹｰｼﾞ） 18-8-40高炉W/C≦60、1.90m3を超え2.00m3以下、一般養生･特殊養生(練炭)、ﾊﾞｯｸﾎｳ	10.000	箇所			施工P単価表(CB222950-0027)
コンクリート(施工ﾊﾟｯｹｰｼﾞ) 無筋･鉄筋構造物、18-8-40(高炉)、人力打設、一般養生、現場内小運搬無し、小型車	36.000	m3			施工P単価表(CB240010-0013)
型枠(施工ﾊﾟｯｹｰｼﾞ) 一般型枠、均しｺﾝｸﾘｰﾄ	7.600	m2			施工P単価表(CB240210-0020)
床掘り(施工ﾊﾟｯｹｰｼﾞ) 障害無し、土砂、標準、無し	110.000	m3			施工P単価表(CB210030-0014)
埋戻し(施工ﾊﾟｯｹｰｼﾞ) 最大埋戻幅1m未満	54.000	m3			施工P単価表(CB210410-0009)
ゲート1 330*300	10.000	箇所			TJ0075
ゲート2 300*300	10.000	箇所			TJ0077
マンホール用足掛金物　サイドポールステップ P30SW　本体のみ　φ19　同等品以上	40.000	個			TJ0084

現場打ち集水桝　　単価表(SJ0029)

G2-B1400-L1400-H1400　　10　箇所　当り

名　称・規　格	数　量	単位	単　価	金　額	摘　要
合　計	10.000	箇所			
単位当り	1.000	箇所	当り		

プレキャスト集水桝　　単価表(SJ0033)

1500形　　10　箇所　当り

名　称・規　格	数　量	単位	単　価	金　額	摘　要
プレキャスト集水桝 据付　基礎ブロック	10.000	部材			単価表(SJ0030)
プレキャスト集水桝 据付　中間ブロック	10.000	部材			単価表(SJ0031)
プレキャスト集水桝 据付　頂版ブロック	10.000	部材			単価表(SJ0032)
組立マンホール設置工（市場単価） １号　3m以下	10.000	箇所			施工歩掛表(DG010110-0017)
基礎砕石(施工ﾊﾟｯｹｰｼﾞ) 12.5cmを超え17.5cm以下、ｸﾗｯｼｬﾗﾝ 40～0、全ての費用	17.000	m2			施工P単価表(CB221110-0028)
コンクリート(施工ﾊﾟｯｹｰｼﾞ) 無筋･鉄筋構造物、18-8-40(高炉)、人力打設、一般養生、現場内小運搬無し、小型車	40.000	m3			施工P単価表(CB240010-0013)
型枠(施工ﾊﾟｯｹｰｼﾞ) 一般型枠、均しｺﾝｸﾘｰﾄ	8.000	m2			施工P単価表(CB240210-0020)
床掘り(施工ﾊﾟｯｹｰｼﾞ) 障害無し、土砂、標準、無し	83.000	m3			施工P単価表(CB210030-0014)

プレキャスト集水桝　　単価表(SJ0033)

1500形　　10　箇所　当り

名　称・規　格	数　量	単位	単　価	金　額	摘　要
埋戻し(施工ﾊﾟｯｹｰｼﾞ) 最大埋戻幅1m未満	40.000	m3			施工P単価表(CB210410-0009)
プレキャスト集水桝材料	10.000	基			単価表(SJ0034)
プレキャスト集水桝材料 支給品	10.000	基			単価表(SJ0035)
合　計	10.000	箇所			
単位当り	1.000	箇所	当り		

プレキャスト集水桝　　単価表(SJ0030)

据付　基礎ブロック　　1　部材　当り

名　称・規　格	数　量	単位	単　価	金　額	摘　要
土木一般世話役		人			RW1025
特殊作業員		人			RW1001
普通作業員		人			RW1002
ラフテレーンクレーン賃料（２次） 25t吊　オペレーター付		供用日			ZC78790250
小器材費		%			X98P039
合　計	1.000	部材			
単位当り	1.000	部材	当り		

プレキャスト集水桝　　単価表(SJ0031)

据付　中間ブロック　　1　部材　当り

名　称・規　格	数　量	単位	単　価	金　額	摘　要
土木一般世話役		人			RW1025
特殊作業員		人			RW1001
普通作業員		人			RW1002
ラフテレーンクレーン賃料（２次） 25t吊　オペレーター付		供用日			ZC78790250
小器材費		%			X98P039
合　計	1.000	部材			
単位当り	1.000	部材	当り		

プレキャスト集水桝　　単価表(SJ0032)

据付　頂版ブロック　　1　部材　当り

名　称・規　格	数　量	単位	単　価	金　額	摘　要
土木一般世話役		人			RW1025
特殊作業員		人			RW1001
普通作業員		人			RW1002
ラフテレーンクレーン賃料（２次） 25t吊　オペレーター付		供用日			ZC78790250
小器材費		%			X98P039
合　計	1.000	部材			
単位当り	1.000	部材	当り		

プレキャスト集水桝材料　　単価表(SJ0034)

1　基　当り

名　称・規　格	数　量	単位	単　価	金　額	摘　要
マンホール蓋 φ600　T-14　可児市型	1.000	個			TJ0079
調整金具 調整高 45 mmまで	1.000	組			ZA70010045
無収縮モルタル マンホールふた専用　25kg袋	2.000	袋			TJ0087
合　計	1.000	基			
単位当り	1.000	基	当り		

プレキャスト集水桝材料　　単価表(SJ0035)

支給品　　1　基　当り

名　称・規　格	数　量	単位	単　価	金　額	摘　要
箱形マンホール 基礎ブロック	1.000	個			TJ0080
箱形マンホール 中間ブロック	1.000	個			TJ0081
箱形マンホール 頂版ブロック	1.000	個			TJ0082
1号マンホール（1種）斜壁 上経600×下経900×高300mm	1.000	個			TJ0088
1号マンホール（1種）直壁 900×300mm	1.000	個			TJ0089
合　計	1.000	基			
単位当り	1.000	基	当り		

2号プレキャストマンホール　　単価表(SJ0036)

10　箇所　　当り

名　称・規　格	数　量	単位	単　価	金　額	摘　要
組立マンホール設置工（市場単価） ２号　4m以下	10.000	箇所			施工歩掛表(DG010110-0018)
基礎砕石(施工ﾊﾟｯｹｰｼﾞ) 22.5cmを超え27.5cm以下、再生ｸﾗｯｼｬﾗﾝ 40～0、全ての費用	2.000	m2			施工P単価表(CB221110-0029)
床掘り(施工ﾊﾟｯｹｰｼﾞ) 障害無し、土砂、標準、無し	160.000	m3			施工P単価表(CB210030-0014)
埋戻し(施工ﾊﾟｯｹｰｼﾞ) 最大埋戻幅1m未満	99.000	m3			施工P単価表(CB210410-0009)
2号マンホール材料	10.000	基			単価表(SJ0037)
2号マンホール材料 支給品	10.000	基			単価表(SJ0058)
合　計	10.000	箇所			
単位当り	1.000	箇所	当り		

2号マンホール材料　　単価表(SJ0037)

1　基　当り

名　称・規　格	数　量	単位	単　価	金　額	摘　要
マンホール蓋 φ600　T-14　可児市型	1.000	個			TJ0079
無収縮モルタル マンホールふた専用　25kg袋	1.000	袋			TJ0087
調整金具 調整高 45 mmまで	1.000	組			ZA70010045
2号マンホール（1種）底版 有効高150	1.000	個			TJ0091
2号マンホール（1種）管取付壁 1200×1800mm	1.000	個			TJ0092
2号マンホール（1種）斜壁 上経600×下経1200×高300mm	1.000	個			TJ0093
合　計	1.000	基			
単位当り	1.000	基	当り		

2号マンホール材料　　単価表(SJ0058)

支給品　　1　基　当り

名　称・規　格	数　量	単位	単　価	金　額	摘　要
組立式マンホール調整リング 600×150mm	1.000	組			TJ0090
合　計	1.000	基			
単位当り	1.000	基	当り		

桝蓋　　単価表(SJ0038)

1　式　当り

名　称・規　格	数　量	単位	単　価	金　額	摘　要
集水桝蓋 KMB-1	2.000	枚			単価表(SJ0039)
集水桝蓋 KME-1	1.000	枚			単価表(SJ0040)
集水桝蓋 KMK-4	1.000	枚			単価表(SJ0041)
集水桝蓋 KMI-1	1.000	枚			単価表(SJ0042)
集水桝蓋 KMI-5	1.000	枚			単価表(SJ0043)
合　計	1.000	式			
単位当り	1.000	式	当り		

集水桝蓋　　単価表(SJ0039)

KMB-1　　1　枚　当り

名　称・規　格	数　量	単位	単　価	金　額	摘　要
集水桝グレーチング　110°開閉式　2枚割 T-25　桝穴500*500mm	1.000	組			TJ0048
蓋版（ＣＯ製）［標単］ その他の側溝蓋、ｺﾝｸﾘｰﾄ製 40を超え170kg／枚以下、設置、無・昼間、施工箇所補正	1.000	枚			施工歩掛表(DC073720-0012)
合　計	1.000	枚			
単位当り	1.000	枚	当り		

集水桝蓋　　単価表(SJ0040)

KME-1　　1　枚　当り

名　称・規　格	数　量	単位	単　価	金　額	摘　要
集水桝グレーチング　110°開閉式　2枚割 T-25　桝穴800*800mm	1.000	組			TJ0049
蓋版（ＣＯ製）［標単］ その他の側溝蓋、ｺﾝｸﾘｰﾄ製 40を超え170kg／枚以下、設置、無・昼間、施工箇所補正	1.000	枚			施工歩掛表(DC073720-0012)
合　計	1.000	枚			
単位当り	1.000	枚	当り		

集水桝蓋　　単価表(SJ0041)

KMK-4　　1　枚　当り

名　称・規　格	数　量	単位	単　価	金　額	摘　要
集水桝グレーチング　110°開閉式　2枚割 T-2　桝穴1300*1300mm	1.000	組			TJ0050
蓋版（ＣＯ製）［標単］ その他の側溝蓋、ｺﾝｸﾘｰﾄ製 40を超え170kg／枚以下、設置、無・昼間、施工箇所補正	1.000	枚			施工歩掛表(DC073720-0012)
合　計	1.000	枚			
単位当り	1.000	枚	当り		

集水桝蓋　　単価表(SJ0042)

KMI-1　　1　枚　当り

名　称・規　格	数　量	単位	単　価	金　額	摘　要
集水桝グレーチング　110°開閉式　2枚割 T-25　桝穴1400*1400mm	1.000	組			TJ0052
蓋版（ＣＯ製）［標単］ その他の側溝蓋、ｺﾝｸﾘｰﾄ製 40を超え170kg／枚以下、設置、無・昼間、施工箇所補正	1.000	枚			施工歩掛表(DC073720-0012)
合　計	1.000	枚			
単位当り	1.000	枚	当り		

集水桝蓋　　単価表(SJ0043)

KMI-5　　1　枚　当り

名　称・規　格	数　量	単位	単　価	金　額	摘　要
集水桝グレーチング　110°開閉式　2枚割 T-2　桝穴1400*1400mm	1.000	組			TJ0053
蓋版（ＣＯ製）［標単］ その他の側溝蓋、ｺﾝｸﾘｰﾄ製 40を超え170kg／枚以下、設置、無・昼間、施工箇所補正	1.000	枚			施工歩掛表(DC073720-0012)
合　計	1.000	枚			
単位当り	1.000	枚	当り		

コンクリート（有筋）処分　　単価表(SJ0044)

1　式　当り

名　称・規　格	数　量	単位	単　価	金　額	摘　要
殻運搬(施工ﾊﾟｯｹｰｼﾞ) ｺﾝｸﾘｰﾄ(鉄筋)構造物とりこわし、機械積込、DID区間有り、14.4km以下、全ての費	46.000	m3			施工P単価表(CB227010-0032)
処分費（多治見市大沢町） コンクリート処理場 有筋 50*50*50以下	115.000	t			ZC29960001
合　計	1.000	式			
単位当り	1.000	式	当り		

コンクリート（無筋）処分　　単価表(SJ0045)

1　式　当り

名　称・規　格	数　量	単位	単　価	金　額	摘　要
殻運搬(施工ﾊﾟｯｹｰｼﾞ) ｺﾝｸﾘｰﾄ(無筋)構造物とりこわし、機械積込、DID区間有り、10.9km以下、全ての費	35.000	m3			施工P単価表(CB227010-0033)
処分費（多治見市大沢町） コンクリート処理場 無筋 50*50*50以下	82.000	t			ZC29960002
合　計	1.000	式			
単位当り	1.000	式	当り		

アスファルト処分　　単価表(SJ0046)

1　式　当り

名　称・規　格	数　量	単位	単　価	金　額	摘　要
殻運搬(施工ﾊﾟｯｹｰｼﾞ) 舗装版破砕、機械積込(騒音対策不要,舗装版厚15cm以下)、DID区間有り、19.5km以	32.000	m3			施工P単価表(CB227010-0034)
処分費（多治見市大沢町） アスファルト処理場 塊 50*50*50以下	75.000	t			ZC29960004
合　計	1.000	式			
単位当り	1.000	式	当り		

排水構造物処分　　単価表(SJ0047)

1　式　当り

名　称・規　格	数　量	単位	単　価	金　額	摘　要
現場発生品及び支給品運搬(施工ﾊﾟｯｹｰｼﾞ) DID区間有り、7.0km以下	1.000	t			施工P単価表(CB010410-0035)
鉄くず ヘビー　H1	0.300	t			TJ00984
現場発生品及び支給品運搬(施工ﾊﾟｯｹｰｼﾞ) DID区間有り、14.0km以下	0.010	t			施工P単価表(CB010410-0036)
プラ処分費（多治見市北小木町） 廃プラスチック処理場 大型土のう袋	0.010	t			ZC33960311
合　計	1.000	式			
単位当り	1.000	式	当り		

泥水運搬処理　　単価表(SJ0048)

ベントナイト　　1　m3　当り

名　称・規　格	数　量	単位	単　価	金　額	摘　要
汚泥吸排車運搬工 60 km	0.100	m3			施工歩掛表(WB232010-0025)
処理費（ベントナイト）	0.100	t			ZC29990008
合　計	1.000	m3			
単位当り	1.000	m3	当り		

運搬費　　単価表(F999100001-01)

1　式

名　称・規　格	数　量	単位	単　価	金　額	摘　要
仮設材等運搬費　(往復)	1.000	式			施工歩掛表(WB010020-0044)
合　計	1.000	式			

事業損失防止施設費　　単価表(F999250001-01)

1　式

名　称・規　格	数　量	単位	単　価	金　額	摘　要
現地踏査（建物調査）	1.000	業務			施工歩掛表(DC540205-0045)
合　計	1.000	式			

技術管理費　　単価表(F999400001-01)

1　式

名　称・規　格	数　量	単位	単　価	金　額	摘　要
室内CBR用試料採取	3.000	箇所			TJ0097
締め固めた土のCBR試験	3.000	箇所			TJ0098
地盤の平板載荷試験	1.000	箇所			ZC39700050
合　計	1.000	式			

全体計画平面図

S= 1:1000

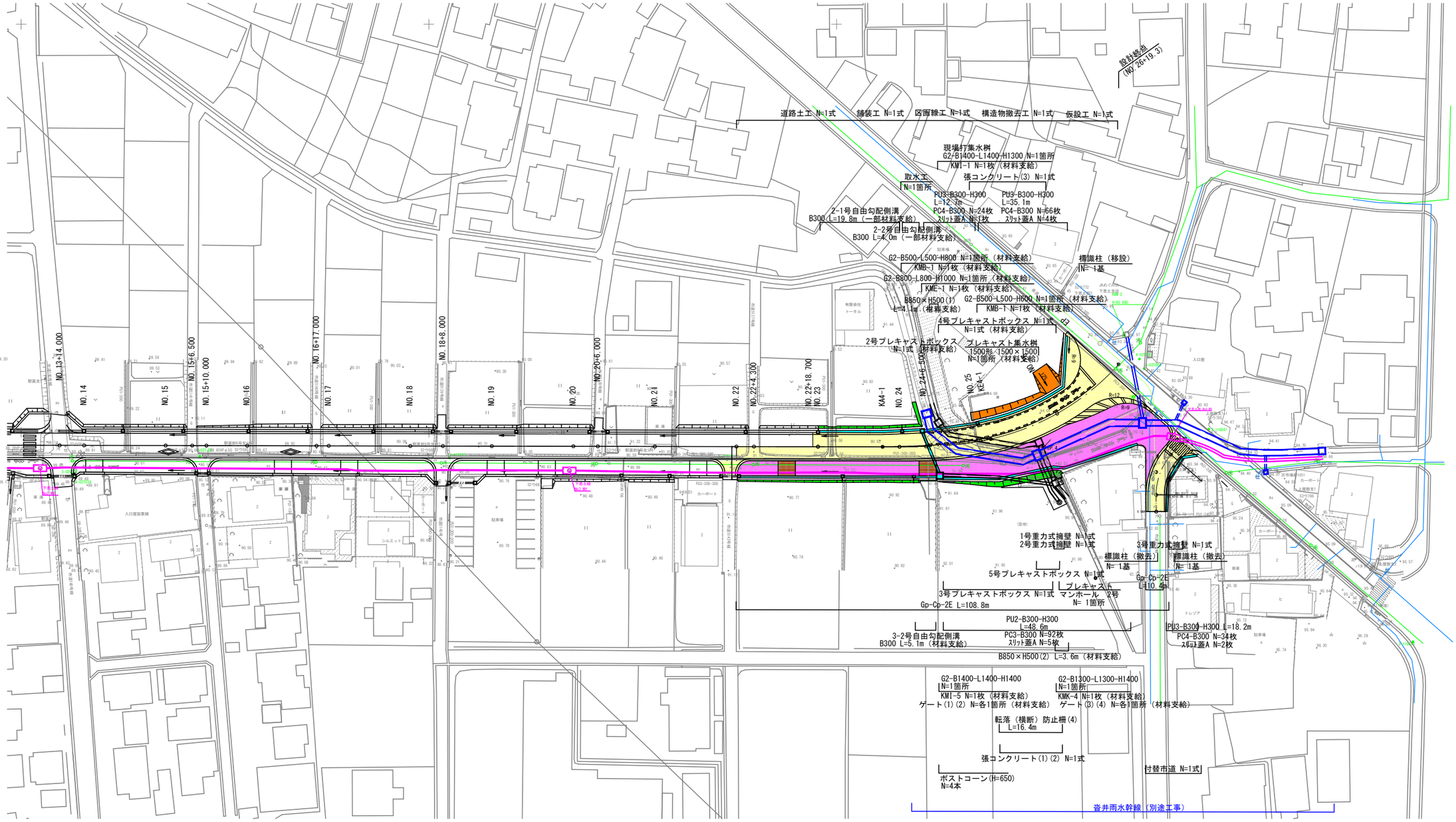

車道舗装

歩道舗装

乗入舗装

※B850×H500(2)の施工前に現地踏査を実施するものとする。
※ﾌﾟﾚｷｬｽﾄPU3側溝はリボーン側溝同等品以上とする。
※ﾌﾟﾚｷｬｽﾄPU側溝に設置するｺﾝｸﾘｰﾄ蓋は流レール同等品以上とする。

業務名/工事名	令和5年度 市道117号線道路改良工事		
路線・河川名等	市道117号線		
施工箇所名	可児市下恵土地内		
図面の種類	全体計画平面図		
縮　　尺	1:1000	図面番号	
事業者名	可児市　建設部　土木課		

縦 断 図

V=1:200
H=1:1000

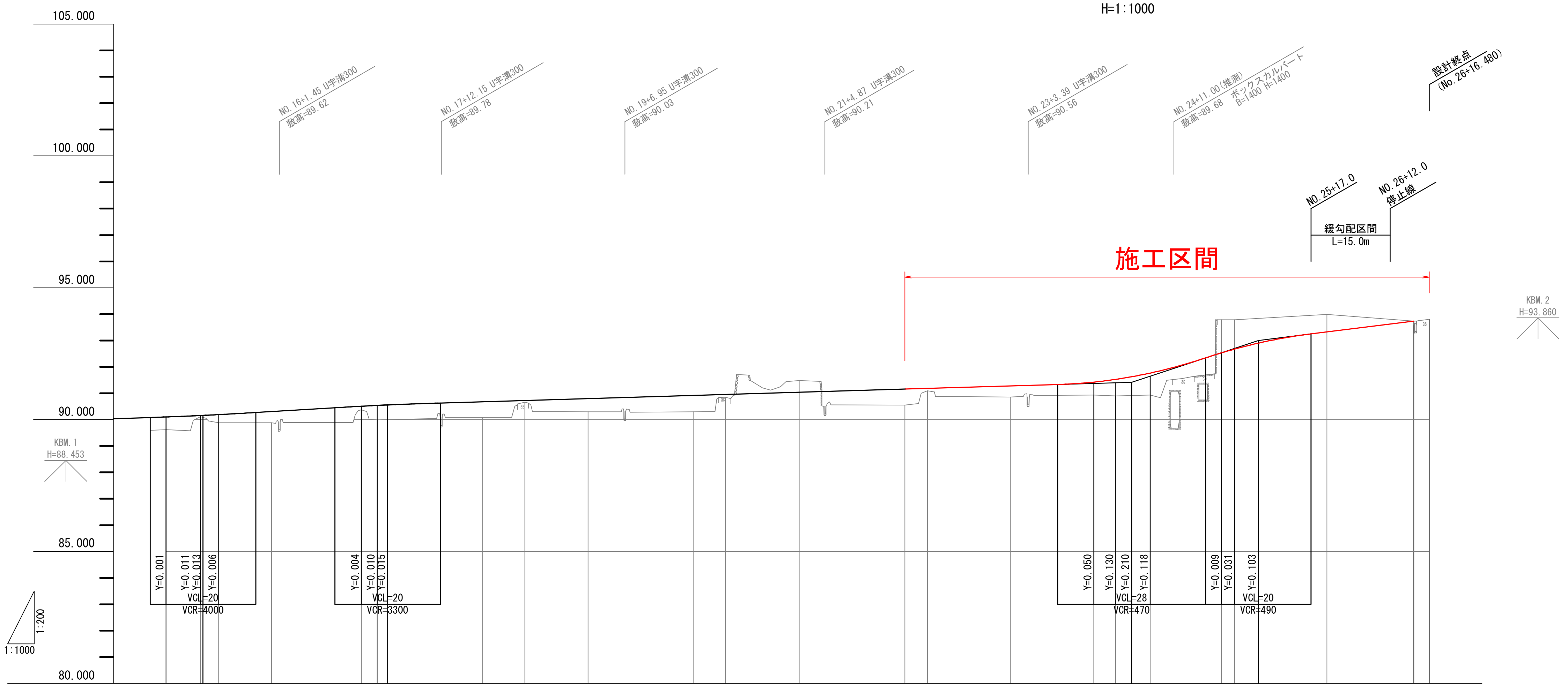

勾配: 90.151 — i=1.200% L=35.000 — 90.571 — i=0.600% L=141.000 — 91.417 — i=6.608% L=24.000 — 93.003 — i=2.500% L=29.480 — 93.740

測点	盛土	切土	計画高	地盤高	追加距離	単距離
NO.15	0.483		90.103	89.620	300.000	20.000
+6.500	0.049		90.159	90.110	306.500	6.500
+7.000	0.082		90.164	90.082	307.000	0.500
+10.000	0.313		90.193	89.880	310.000	3.000
NO.16	0.427		90.307	89.880	320.000	10.000
+17.000	0.137		90.507	90.370	337.000	17.000
NO.17	0.547		90.537	89.990	340.000	3.000
+2.000	0.557		90.556	89.999	342.000	2.000
NO.18	0.589		90.679	90.090	360.000	18.000
+8.000	0.067		90.727	90.660	368.000	8.000
NO.19	0.499		90.799	90.300	380.000	12.000
NO.20	0.619		90.919	90.300	400.000	20.000
+6.000	0.105		90.955	90.850	406.000	6.000
NO.21		0.441	91.039	91.480	420.000	14.000
NO.22	0.609		91.159	90.550	440.000	20.000
+4.300	0.095		91.185	91.090	444.300	4.300
NO.23	0.419		91.279	90.860	460.000	15.700
KA 4-1	0.494		91.424	90.930	475.847	15.847
NO.24	0.629		91.529	90.900	480.000	4.153
+3.000	0.713		91.627	90.914	483.000	3.000
+6.500	0.837		91.767	90.930	486.500	3.500
NO.25		1.259	92.531	93.790	500.000	13.500
KE 4-1		1.115	92.675	93.790	502.514	2.514
+7.000		0.941	92.900	93.841	507.000	4.486
NO.26		0.662	93.328	93.990	520.000	13.000
+16.480			93.740	93.740	536.480	16.480
EP	0.013		(93.800) 現況擦付	93.800	539.387	2.907

平面曲線: R＝∞ L=225.756 / A=40.000 L=26.667 / R=60.000 L=36.873

片勾配すり付け図: NO.23+15.847 −1.5% / NO.24+10.393 +1.5% −1.5% / 1/119 / NO.25+2.514 +4.0% −4.0% (R) (L) / NO.26+6.480 +4.0% −4.0% (R) (L) / 1/222 / NO.26+16.480 現況へ擦付

拡幅すり付け図: W=0.500 / W=0.500

業務名/工事名	令和5年度 市道117号線道路改良工事
路線・河川名等	市道117号線
施工箇所名	可児市下恵土地内
図面の種類	縦 断 図
縮 尺	V=1:200 H=1:1000 / 図面番号
事業者名	可児市 建設部 土木課

標準横断図

S=1:200

設　計　条　件	
	市道117号線
道路規格	第4種第3級
設計速度	V=20km/h
道路区分	普通道路
設計車両	普通自動車
舗装設計区間	設計期間20年(岐阜県「道路設計要領」に基づく)
交通区分	N3交通(40以上100未満)
設計CBR	8.0%

終点部付近

NO.25付近

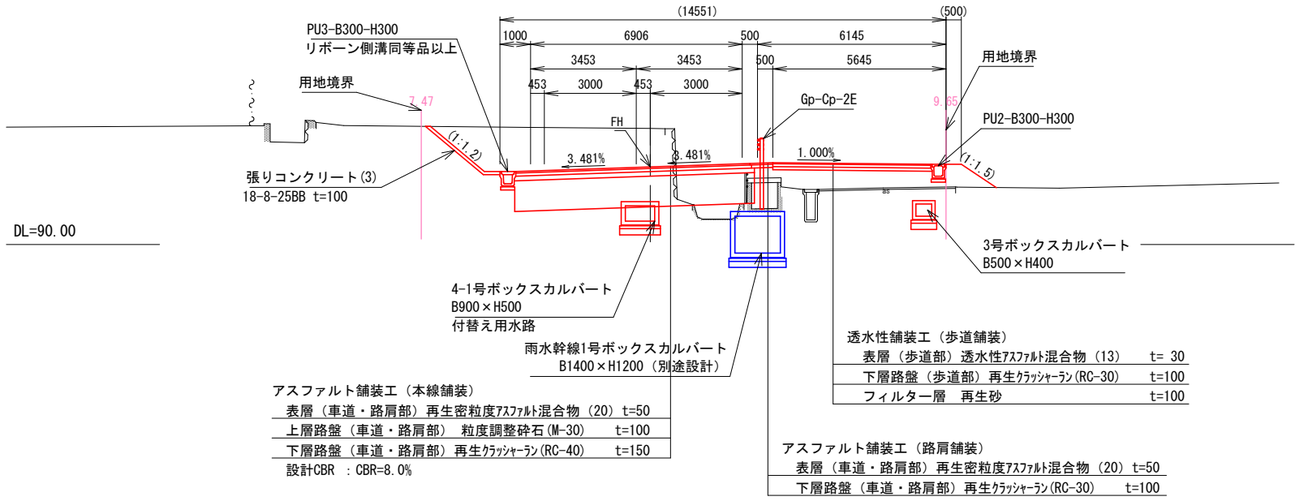

アスファルト舗装工（本線舗装）

表層（車道・路肩部）再生密粒度ｱｽﾌｧﾙﾄ混合物（20）	t=50	
上層路盤（車道・路肩部）　粒度調整砕石(M-30)	t=100	
下層路盤（車道・路肩部）再生ｸﾗｯｼｬｰﾗﾝ(RC-40)	t=150	

設計CBR　：CBR=8.0%

透水性舗装工（歩道舗装）

表層（歩道部）透水性ｱｽﾌｧﾙﾄ混合物（13）	t= 30
下層路盤（歩道部）再生ｸﾗｯｼｬｰﾗﾝ(RC-30)	t=100
フィルター層　再生砂	t=100

アスファルト舗装工（路肩舗装）

表層（車道・路肩部）再生密粒度ｱｽﾌｧﾙﾄ混合物（20）	t=50
下層路盤（車道・路肩部）再生ｸﾗｯｼｬｰﾗﾝ(RC-30)	t=100

注）現況CBRについては、施工前に確認を行うこと。

業務名/工事名	令和5年度 市道117号線道路改良工事		
路線･河川名等	市道117号線		
施工箇所名	可児市下恵土地内		
図面の種類	標準横断図		
縮　　尺	1:200	図面番号	
事業者名	可児市　建設部　土木課		

横 断 図 (1)

S=1:200

NO.22+4.300

GH=91.09
FH=91.185

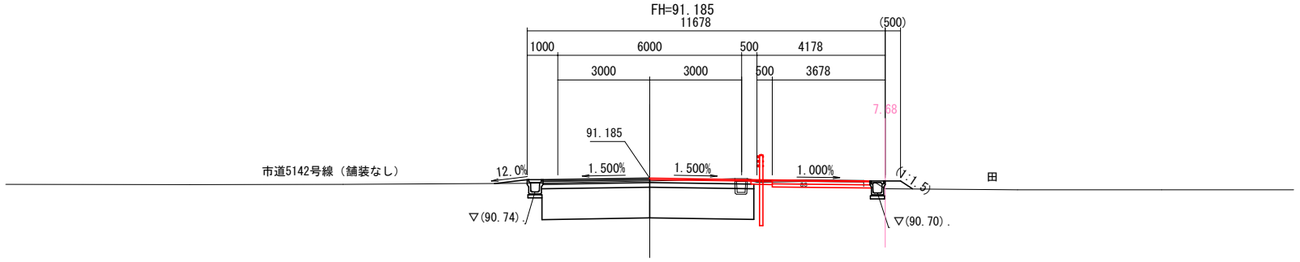

DL=85.00

NO.22+4.300		
掘　　削	土 砂	0.6 m²
路体(築堤)盛土		--- m²
路床盛土		--- m²
法面整形(切土部)	土 砂	--- m
法面整形(盛土部)		--- m

NO.22

GH=90.55
FH=91.159

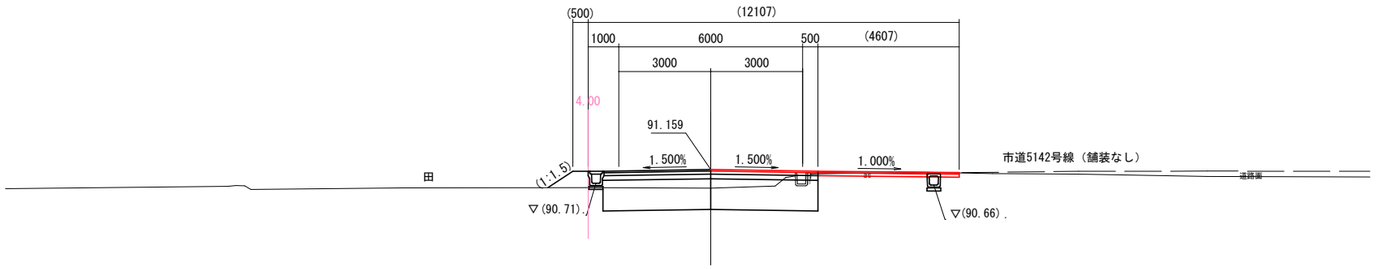

DL=85.00

NO.22		
掘　　削	土 砂	0.4 m²
路体(築堤)盛土		--- m²
路床盛土		--- m²
法面整形(切土部)	土 砂	--- m
法面整形(盛土部)		--- m

NO.21　※R3施工完了

GH=91.48
FH=91.039

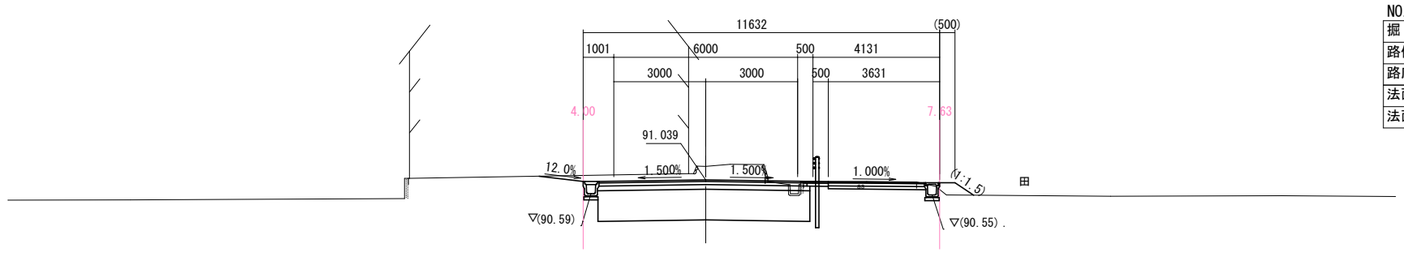

DL=85.00

NO.21		
掘　　削	土 砂	--- m²
路体(築堤)盛土		--- m²
路床盛土		--- m²
法面整形(切土部)	土 砂	--- m
法面整形(盛土部)		--- m

業務名/工事名	令和5年度 市道117号線道路改良工事		
路線・河川名等	市道117号線		
施工箇所名	可児市下恵土地内		
図面の種類	横 断 図 (1)		
縮　　尺	1:200	図面番号	
事業者名	可児市　建設部　土木課		

横 断 図 (2)

S=1:200

NO. 24

GH=90.90
FH=91.529

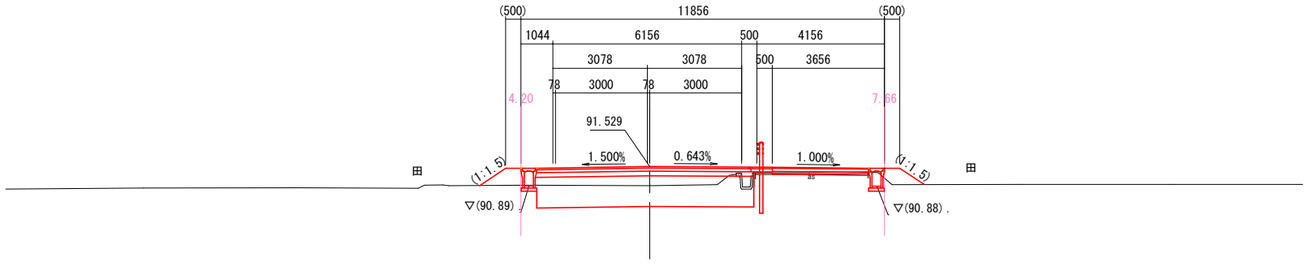

DL=85.00

NO. 24

掘　　削	土 砂	5.1 m^2
路体(築堤)盛土		1.0 m^2
路床盛土		6.9 m^2
法面整形(切土部)	土 砂	--- m
法面整形(盛土部)		1.9 m

KA4-1 (NO. 23+15.847)

GH=90.93
FH=91.424

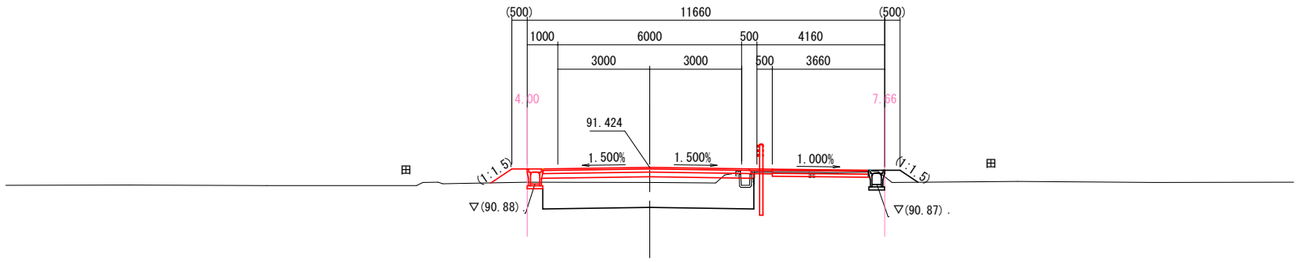

DL=85.00

KA4-1 (NO. 23+15.847)

掘　　削	土 砂	0.4 m^2
路体(築堤)盛土		0.3 m^2
路床盛土		--- m^2
法面整形(切土部)	土 砂	--- m
法面整形(盛土部)		0.8 m

NO. 23

GH=90.86
FH=91.279

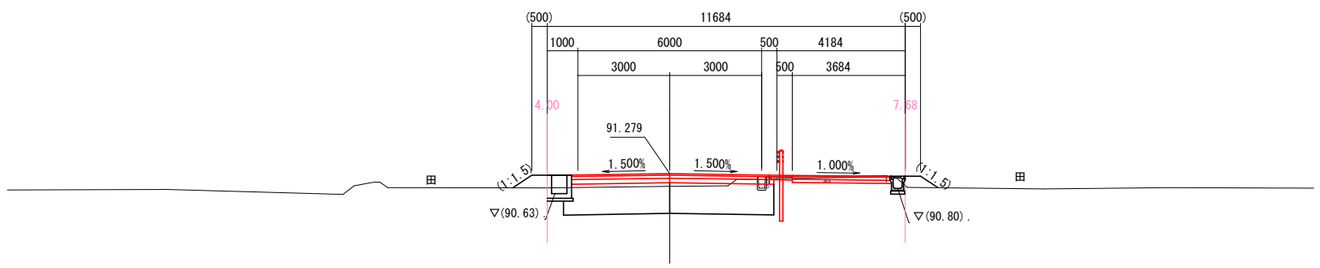

DL=85.00

NO. 23

掘　　削	土 砂	0.6 m^2
路体(築堤)盛土		--- m^2
路床盛土		--- m^2
法面整形(切土部)	土 砂	--- m
法面整形(盛土部)		--- m

業務名/工事名	令和5年度 市道117号線道路改良工事		
路線・河川名等	市道117号線		
施工箇所名	可児市下恵土地内		
図面の種類	横 断 図 (2)		
縮　　尺	1:200	図面番号	
事業者名	可児市　建設部　土木課		

横 断 図 (3)

S=1:200

KE4-1(NO.25+2.514)

掘　　削	土 砂	7.6 m²
路体(築堤)盛土		7.7 m²
路床盛土		7.7 m²
法面整形(切土部)	土 砂	2.1 m
法面整形(盛土部)		1.4 m

KE4-1(NO.25+2.514)
GH=93.79
FH=92.675

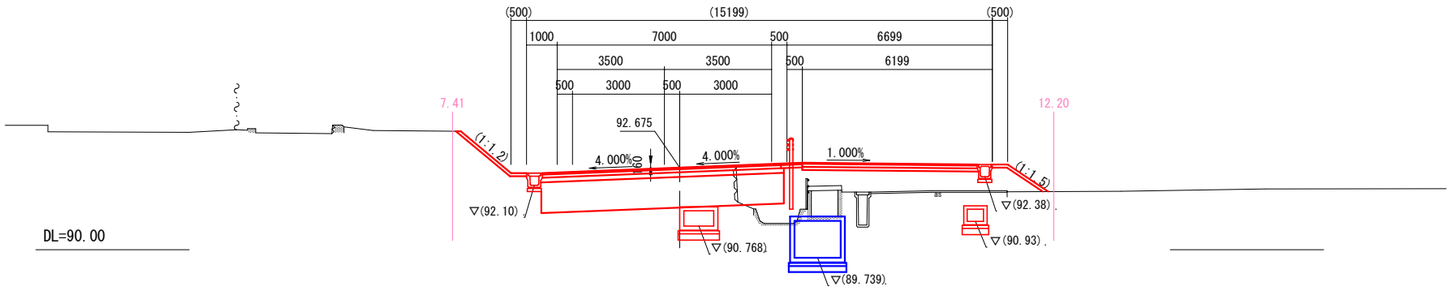

NO.25

掘　　削	土 砂	5.9 m²
路体(築堤)盛土		6.0 m²
路床盛土		7.3 m²
法面整形(切土部)	土 砂	2.3 m
法面整形(盛土部)		1.4 m

NO.25
GH=93.79
FH=92.531

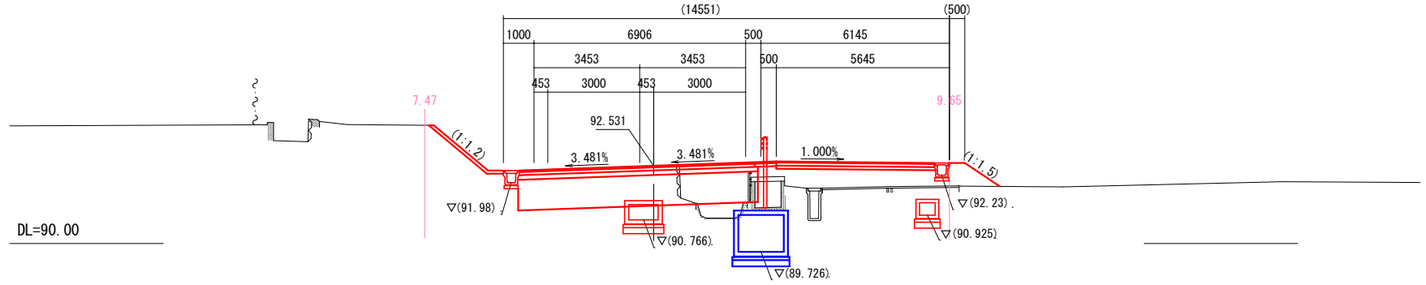

NO.24+6.500
GH=90.93
FH=91.767

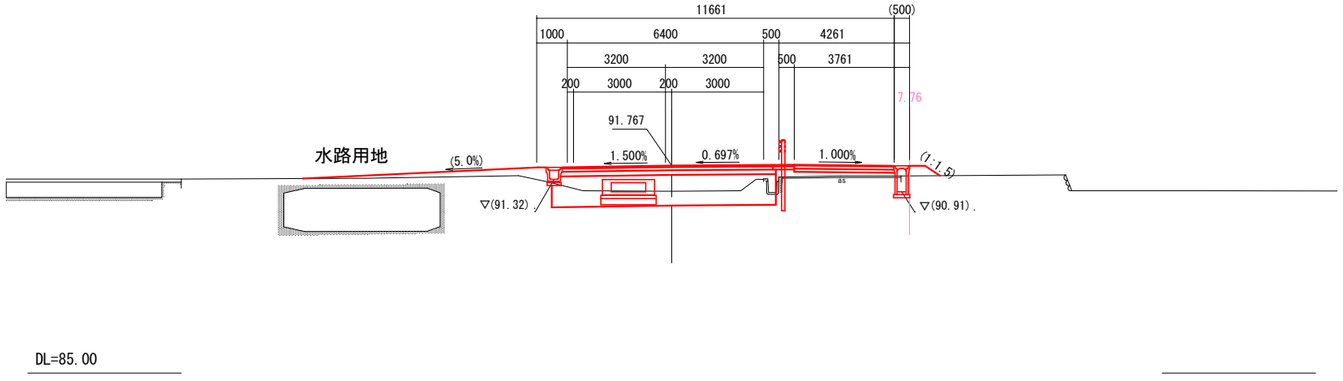

NO.24+6.500

掘　　削	土 砂	2.9 m²
路体(築堤)盛土		2.0 m²
路床盛土		5.1 m²
法面整形(切土部)	土 砂	--- m
法面整形(盛土部)		0.6 m

業務名/工事名	令和5年度 市道117号線道路改良工事		
路線・河川名等	市道117号線		
施工箇所名	可児市下恵土地内		
図面の種類	横 断 図 (3)		
縮　　尺	1:200	図面番号	
事業者名	可児市　建設部　土木課		

横 断 図 (4)

S=1:200

EP(NO.26+19.387)
GH=93.80
FH=

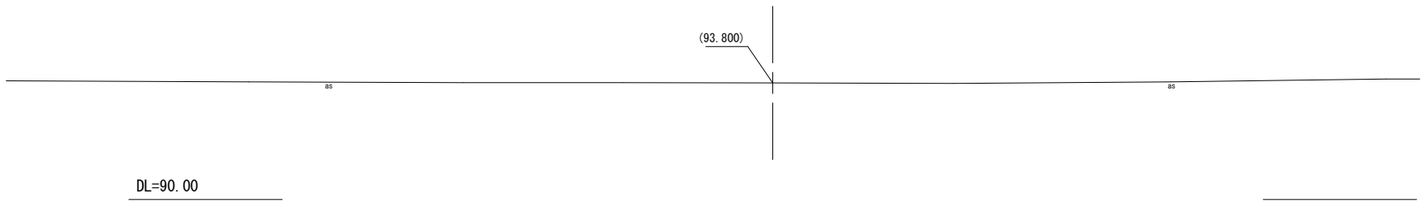

EP(NO.26+19.387)

掘　　削	土 砂	--- m^2
路体(築堤)盛土		--- m^2
路床盛土		--- m^2
法面整形(切土部)	土 砂	--- m
法面整形(盛土部)		--- m

NO.26
GH=93.99
FH=93.328

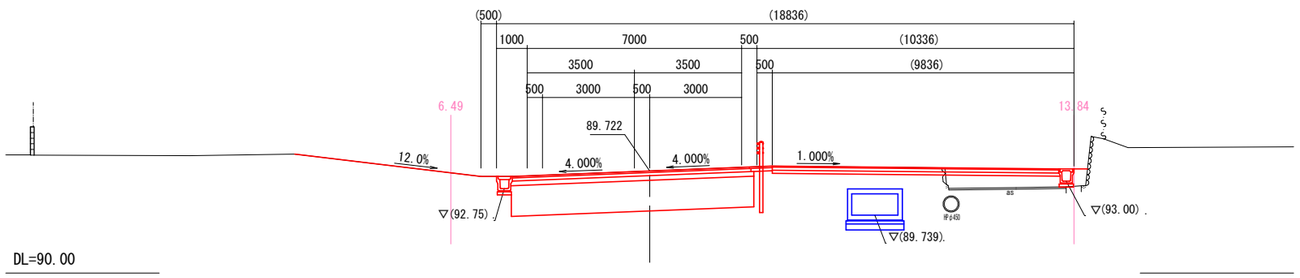

NO.26

掘　　削	土 砂	11.2 m^2
路体(築堤)盛土		1.5 m^2
路床盛土		7.8 m^2
法面整形(切土部)	土 砂	--- m
法面整形(盛土部)		--- m

業務名/工事名	令和5年度 市道117号線道路改良工事		
路線・河川名等	市道117号線		
施工箇所名	可児市下恵土地内		
図面の種類	横 断 図 (4)		
縮　　尺	1:200	図面番号	
施工箇所名	可児市　建設部　土木課		

張りコンクリート構造図(1)

平面図

S= 1:200

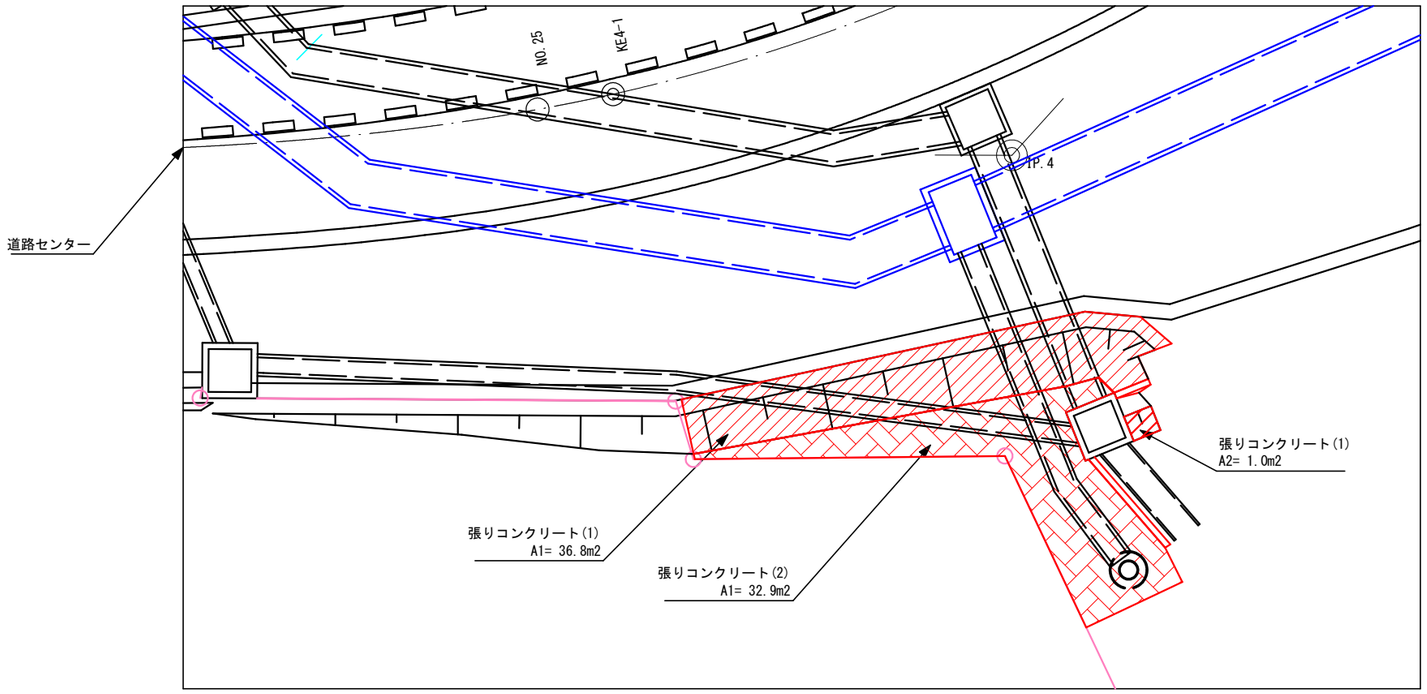

張コンクリート(1)詳細図

S= 1:40

断面図

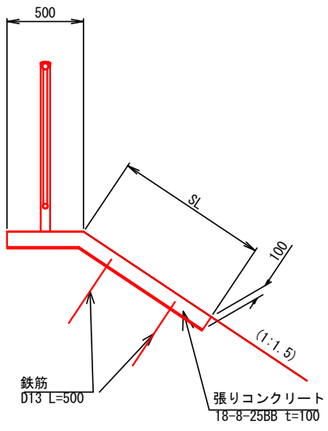

正面図

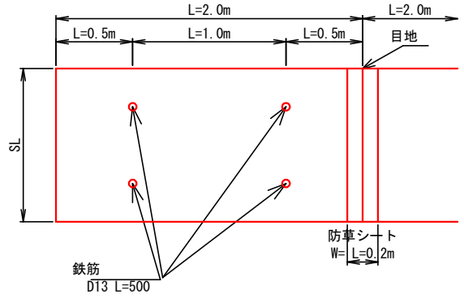

張コンクリート(1)　数量表　　100m2当り

名　称	規　格	単位	数　量	摘　要
コンクリート	18-8-25BB	m3	10	
鉄筋	SD345 D13 L=500	本	200	参考質量0.50kg/本
目地	杉板 t=1.8cm　同等品以上	m2	5.0	

張コンクリート(2)詳細図

断面図

S= 1:20

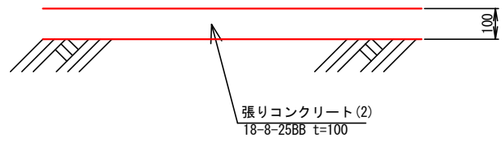

張コンクリート(2)　数量表　　100m2当り

名　称	規　格	単位	数　量	摘　要
コンクリート	18-8-25BB	m3	10	

業務名/工事名	令和5年度 市道117号線道路改良工事		
路線･河川名等	市道117号線		
施工箇所名	可児市下恵土地内		
図面の種類	張りコンクリート構造図(1)		
縮　尺	図示	図面番号	
事業者名	可児市　建設部　土木課		

張りコンクリート構造図(2)

平面図

S= 1:200

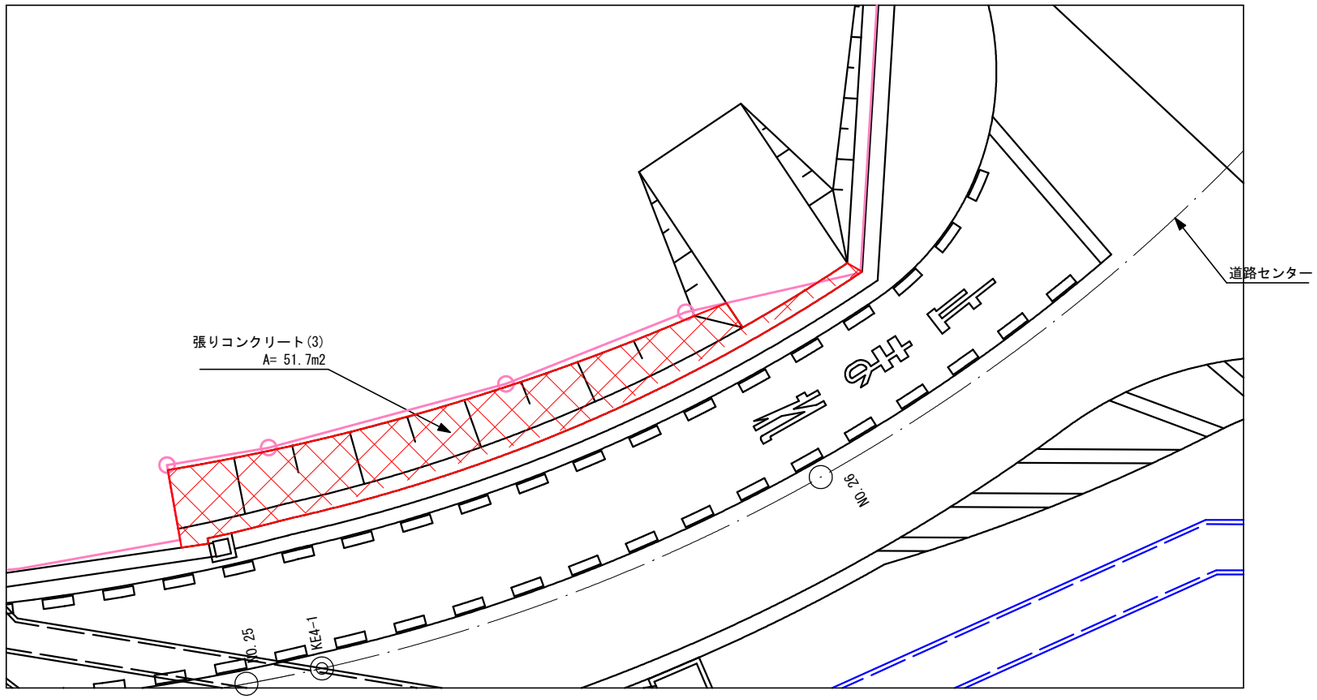

張コンクリート(3)詳細図

S= 1:40

断面図

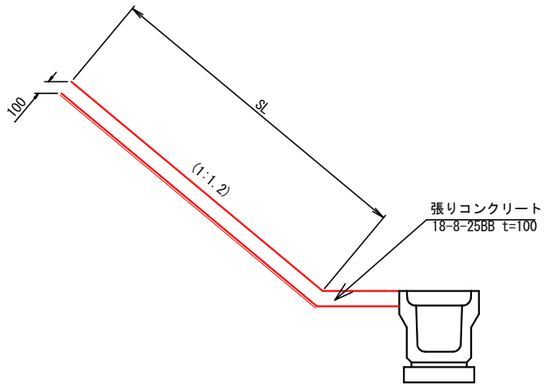

正面図

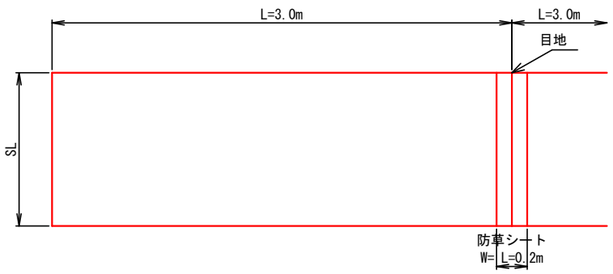

張コンクリート(3)　数量表　　100m2当り

名　称	規　格	単位	数　量	摘　要
コンクリート	18-8-25BB	m3	10	
目地	杉板 t=1.8cm　同等品以上	m2	3.3	

業務名/工事名	令和5年度 市道117号線道路改良工事		
路線・河川名等	市道117号線		
施工箇所名	可児市下恵土地内		
図面の種類	張りコンクリート構造図(2)		
縮　尺	図示	図面番号	
事業者名	可児市　建設部　土木課		

1号・2号重力式擁壁 構造図

平 面 図

S=1:200

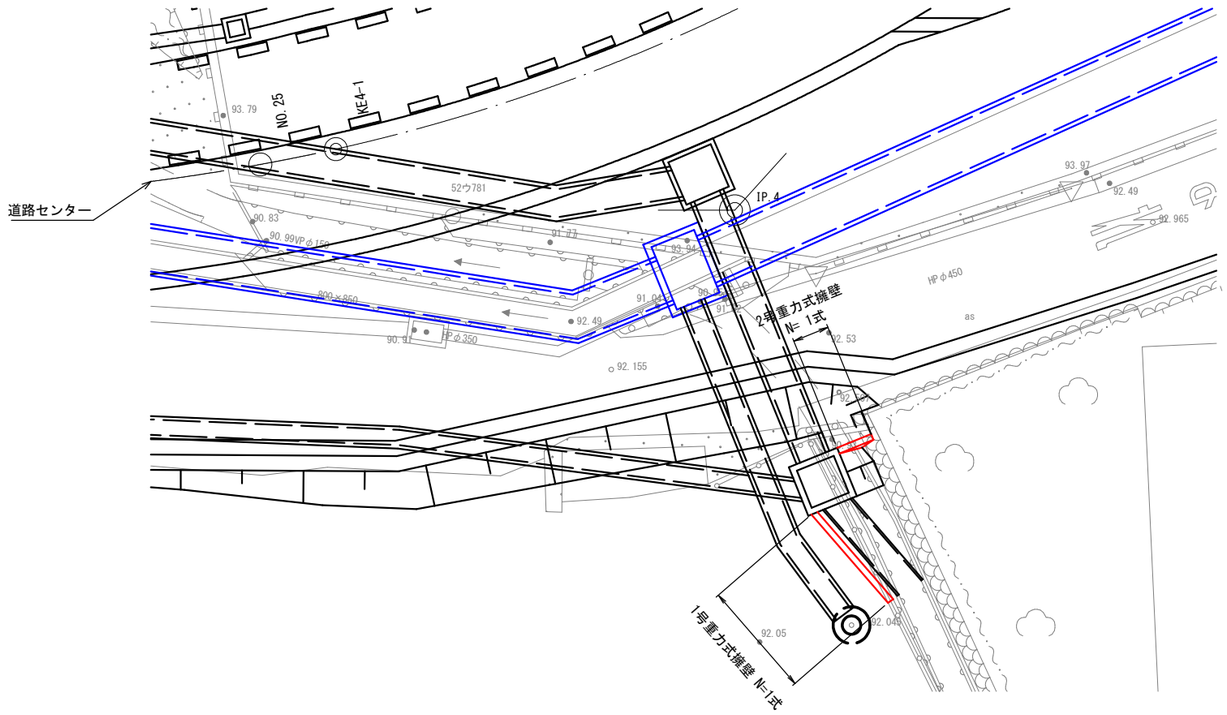

展 開 図

S=1:100

1号重力式擁壁

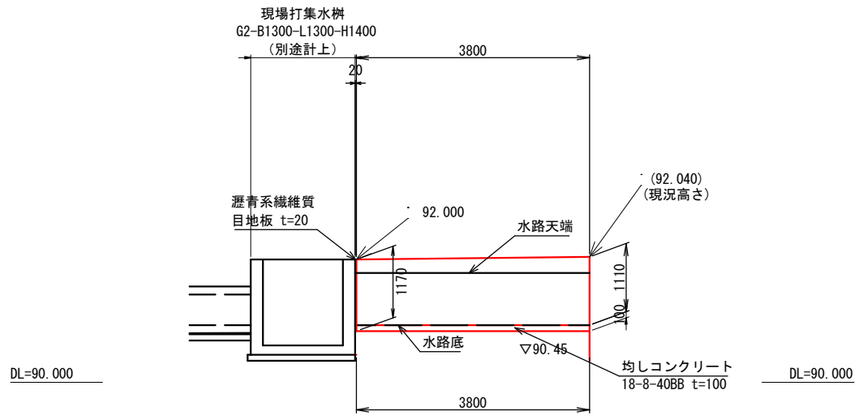

2号重力式擁壁

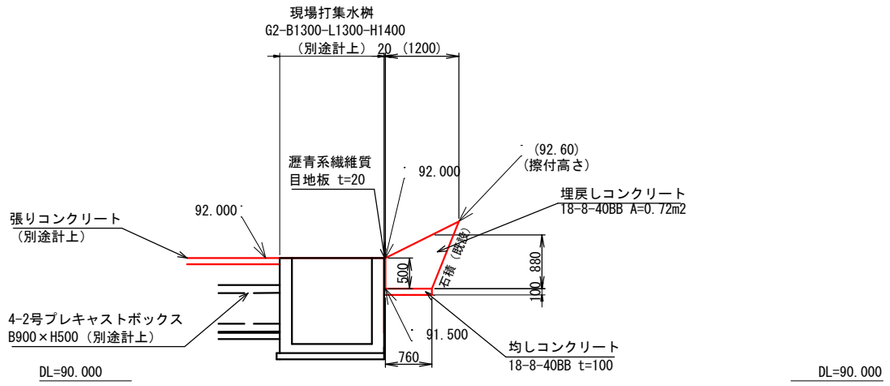

標準断面図

S=1:40

1号重力式擁壁

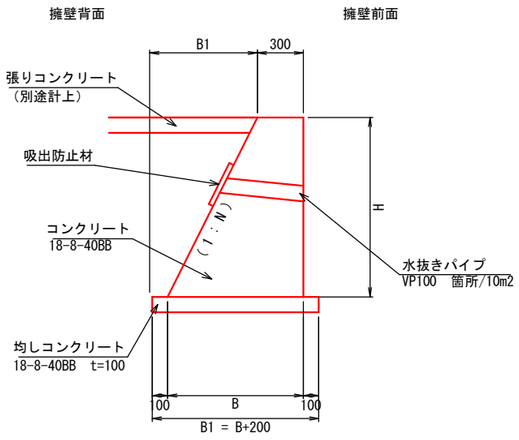

2号重力式擁壁

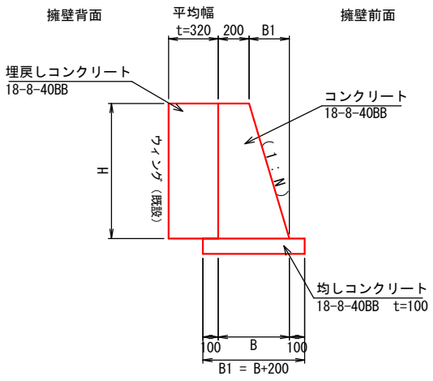

1号重力式擁壁　寸法表

H	N	B	B1
1110	1 : 0.5	855	555
1170	1 : 0.5	885	585

2号重力式擁壁　寸法表

H	N	B	B1
500	1 : 0.3	350	150
880	1 : 0.3	464	264

注1）1号重力式擁壁の現況擦付け高さ（既設擁壁）については、施工前に確認し、監督職員の了承を得るものとする。

業務名/工事名	令和5年度 市道117号線道路改良工事		
路線･河川名等	市道117号線		
施工箇所名	可児市下恵土地内		
図面の種類	1号・2号重力式擁壁 構造図		
縮　　尺	図示	図面番号	
事業者名	可児市　建設部　土木課		

3号重力式擁壁 構造図

平 面 図
S=1:200

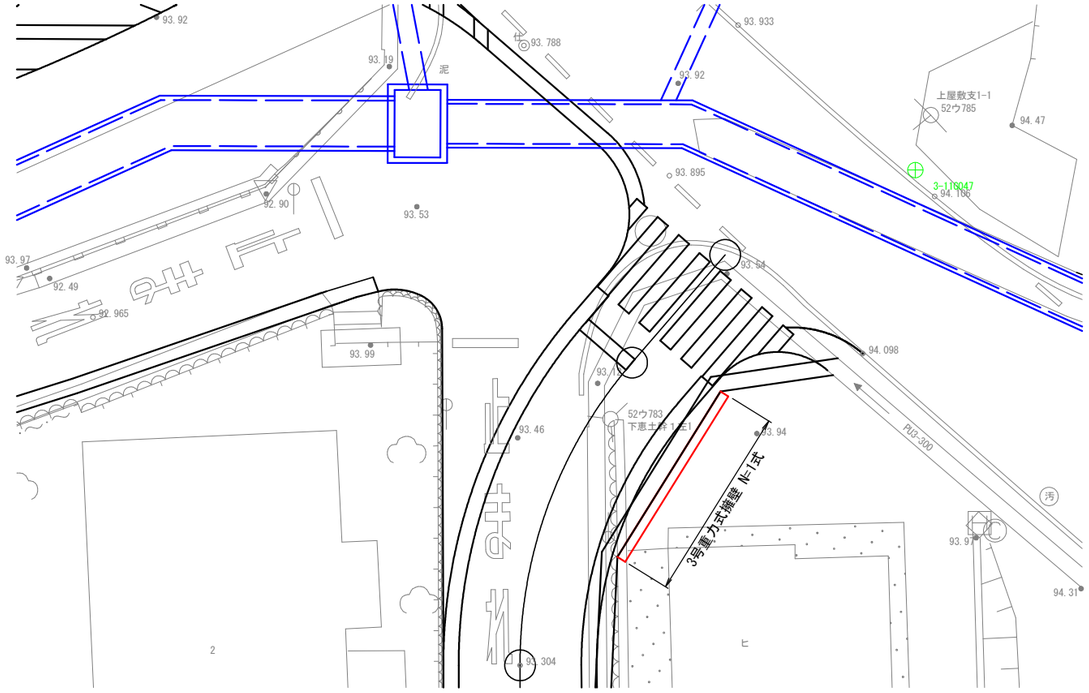

展 開 図
S=1:100

3号重力式擁壁

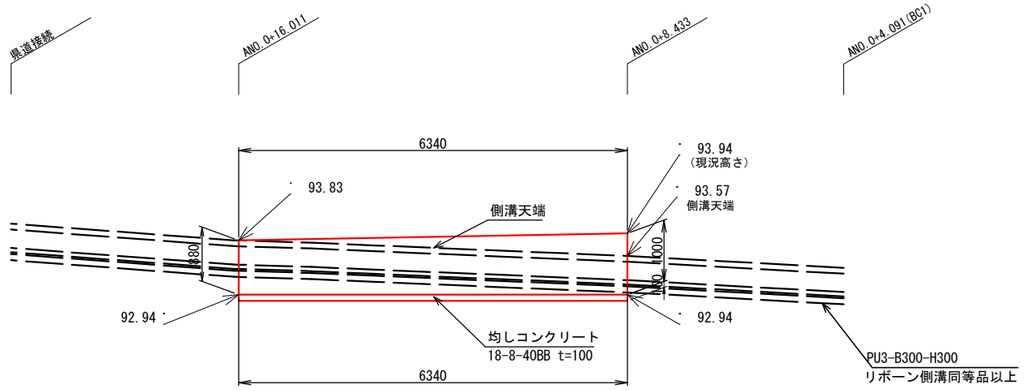

DL=90.000

DL=90.000

標準断面図
S=1:40

3号重力式擁壁

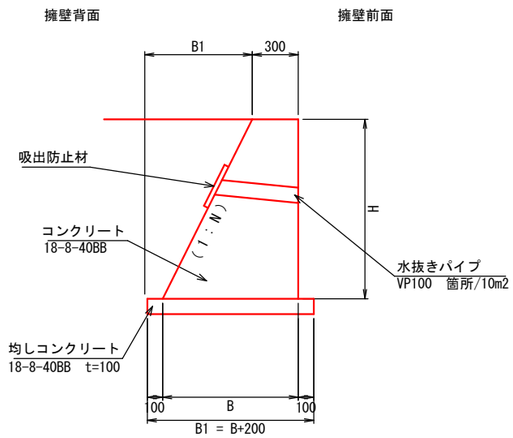

3号重力式擁壁 寸法表

H	N	B	B1
880	1：0.5	740	440
1000	1：0.5	800	500

注1）3号重力式擁壁の現況擦付け高さ（既設石積）については、施工前に確認し、監督職員の了承を得るものとする。

業務名/工事名	令和5年度 市道117号線道路改良工事		
路線・河川名等	市道117号線		
施工箇所名	可児市下恵土地内		
図面の種類	3号重力式擁壁 構造図		
縮 尺	図示	図面番号	
施工箇所名	可児市 建設部 土木課		

プレキャストカルバート工 一般図

（2号～5号プレキャストボックス）

全体配置図

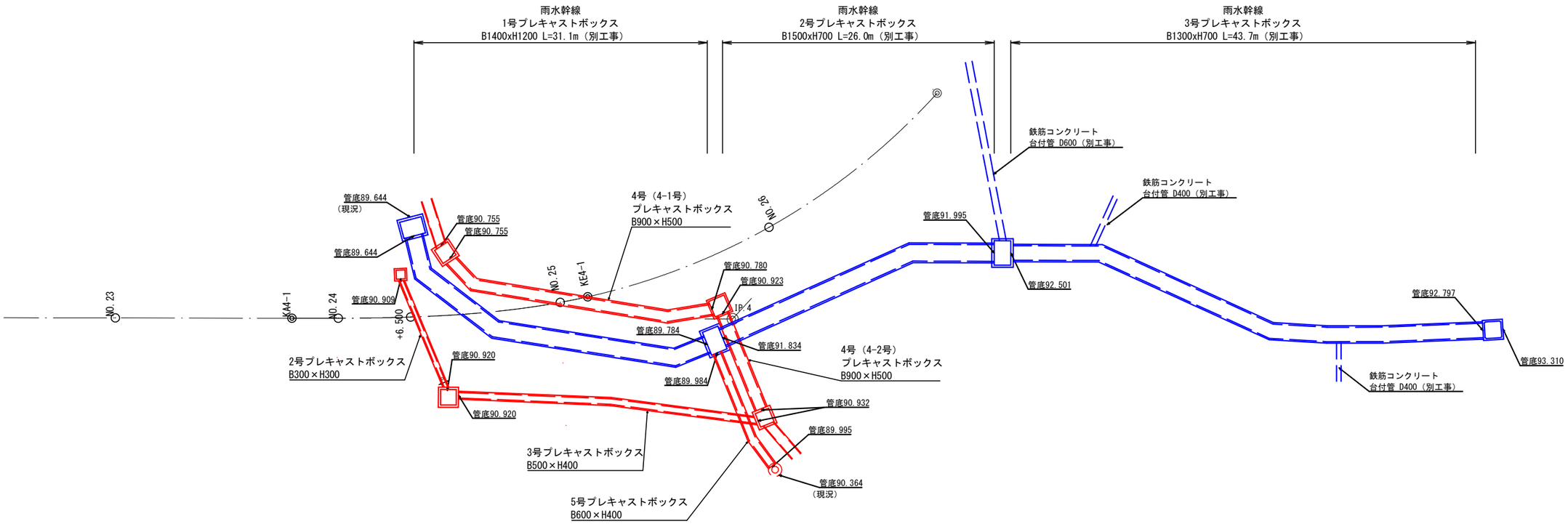

業務名/工事名	令和5年度 市道117号線道路改良工事		
路線・河川名等	市道117号線		
施工箇所名	可児市下恵土地内		
図面の種類	プレキャストカルバート工 一般図		
縮　　尺	1:400	図面番号	
事業者名	可児市　建設部　土木課		

2号プレキャストボックス 構造図

平 面 図

S=1:200

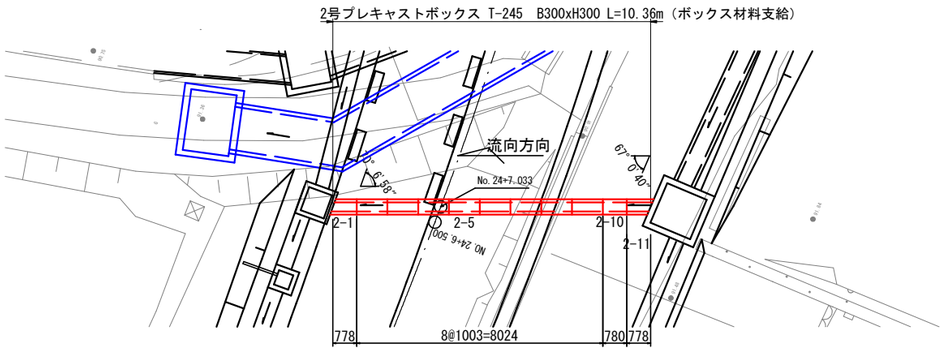

標準断面図

S=1:20

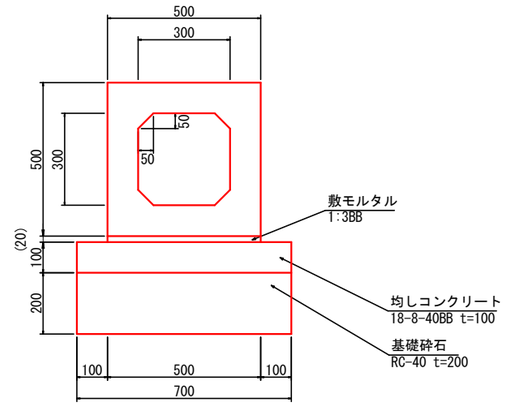

※同等品以上

側 面 図

S=1:100

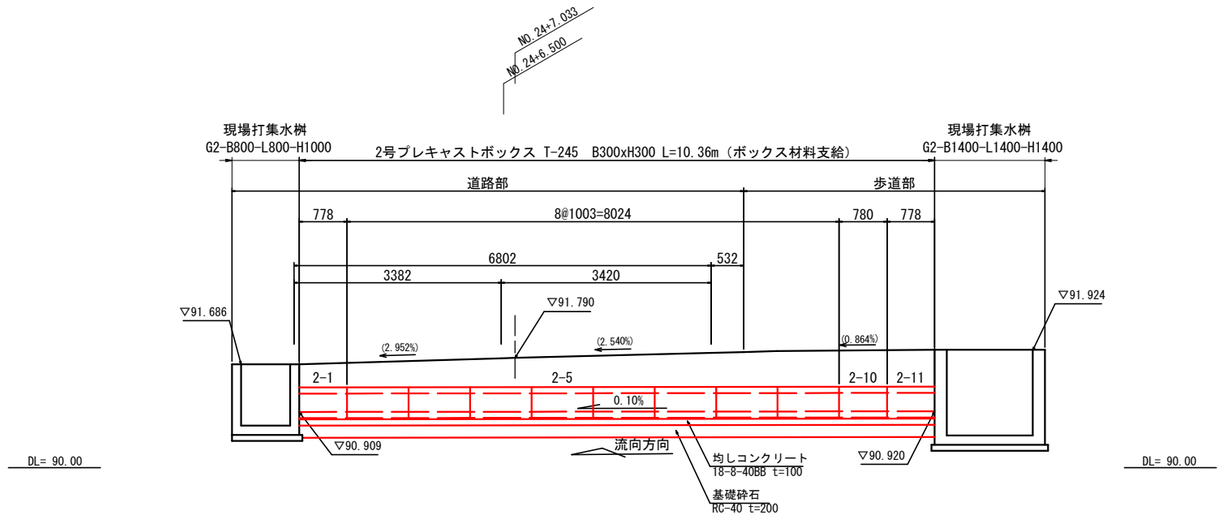

2号プレキャストボックス 数量表

10m当り

名 称	規 格	単位	数 量	摘 要
プレキャストボックス	B300×H300	m	10	基礎砕石、均しｺﾝｸﾘｰﾄ、敷モルタル 含む

注1）プレキャストボックスの寸法値は、センター距離を示す。

業務名/工事名	令和5年度 市道117号線道路改良工事		
路線･河川名等	市道117号線		
施工箇所名	可児市下恵土地内		
図面の種類	2号プレキャストボックス 構造図		
縮 尺	図示	図面番号	
事業者名	可児市 建設部 土木課		

3号プレキャストボックス 構造図

平 面 図

S=1:200

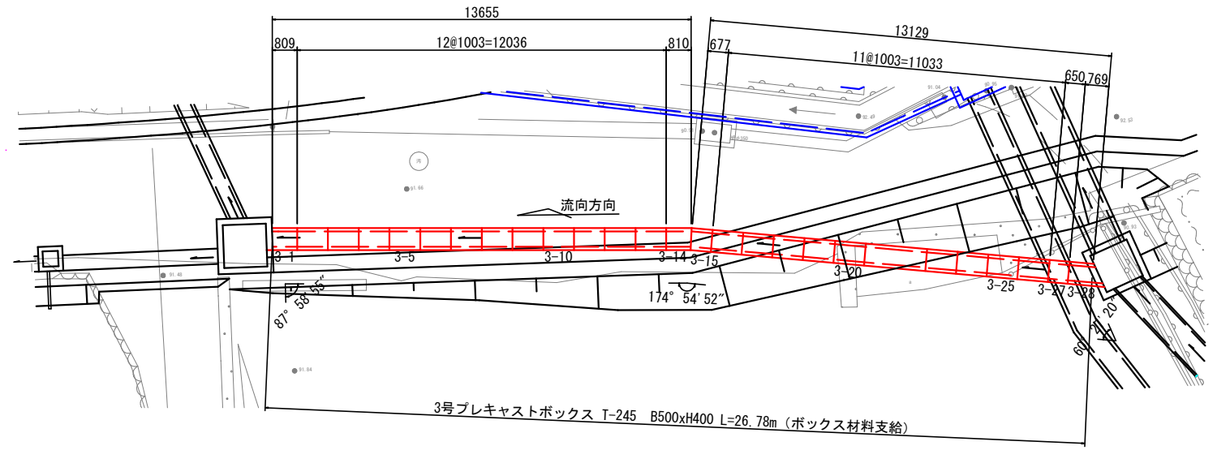

標準断面図

S=1:20

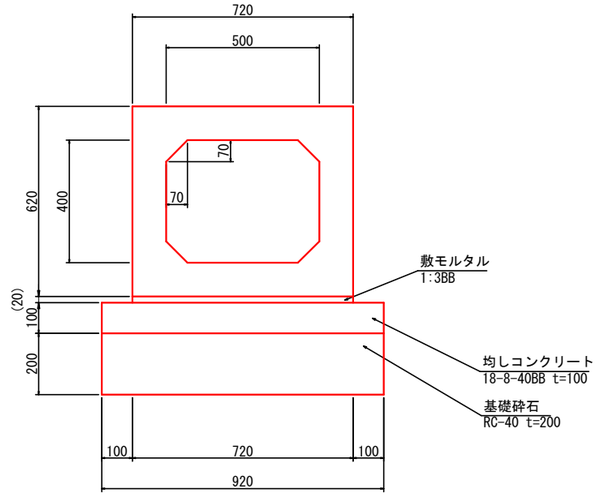

※同等品以上

側 面 図

S=1:100

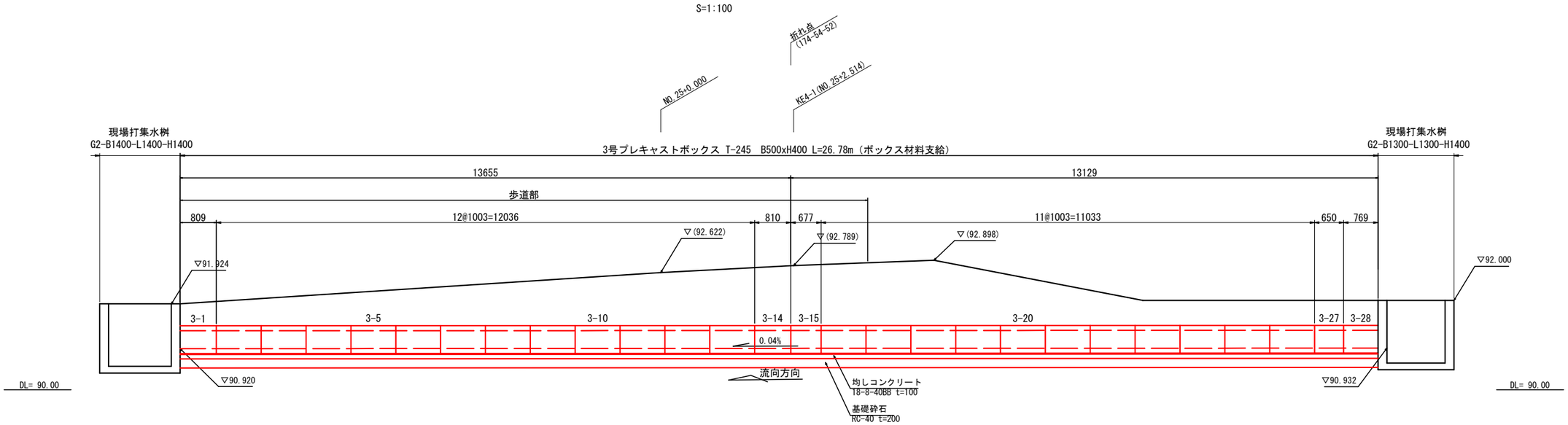

3号プレキャストボックス 数量表

27m当り

名 称	規 格	単位	数 量	摘 要
プレキャストボックス	B500×H400	m	27	基礎砕石、均しｺﾝｸﾘｰﾄ、敷モルタル 含む

注1）プレキャストボックスの寸法値は、センター距離を示す。

業務名/工事名	令和5年度 市道117号線道路改良工事		
路線･河川名等	市道117号線		
施工箇所名	可児市下恵土地内		
図面の種類	3号プレキャストボックス 構造図		
縮 尺	図示	図面番号	
事業者名	可児市 建設部 土木課		

4号プレキャストボックス 構造図

平 面 図

S=1:400

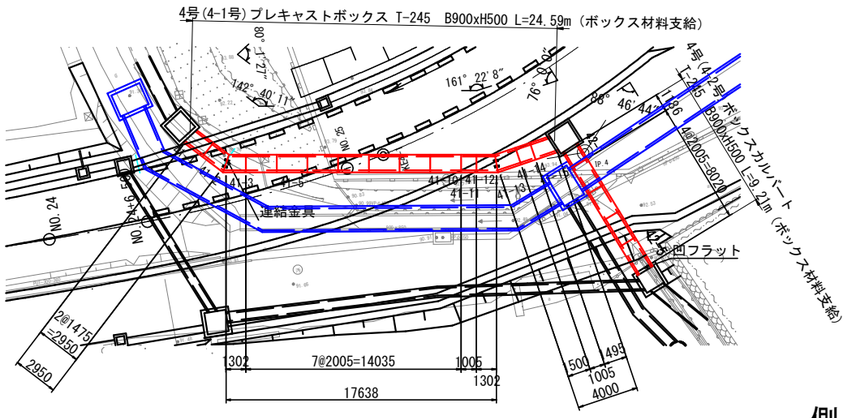

標準断面図

S=1:40

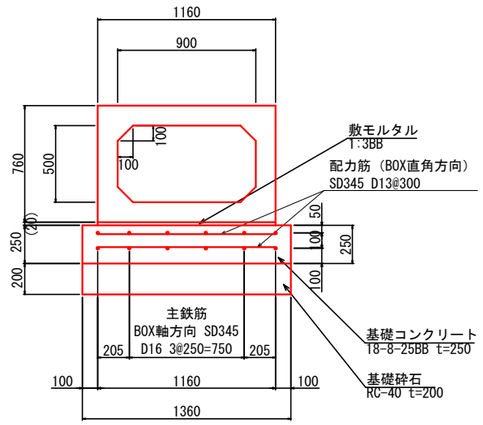

※同等品以上

側 面 図

S=1:100

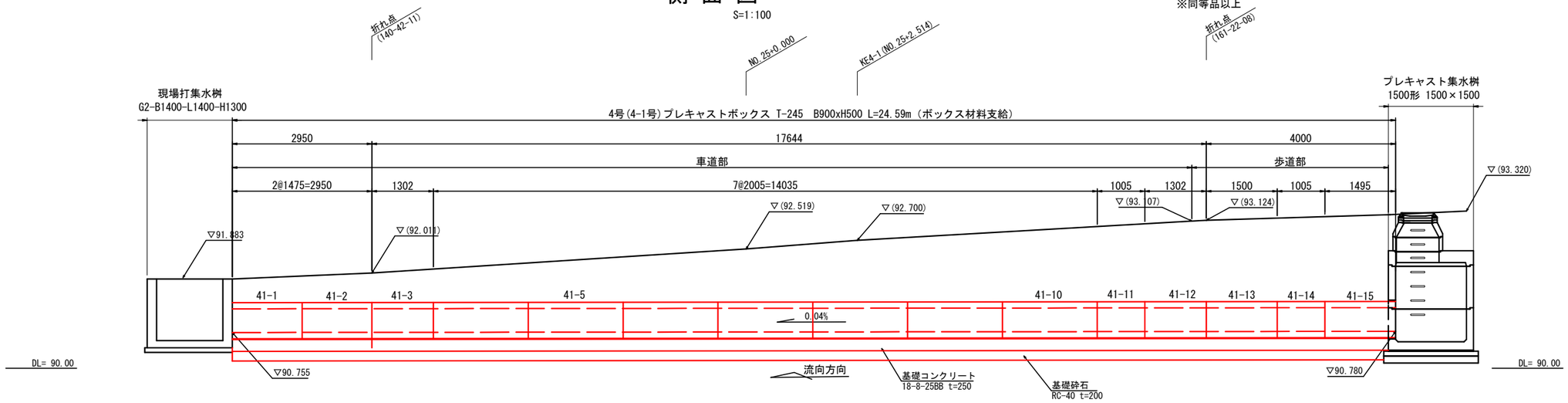

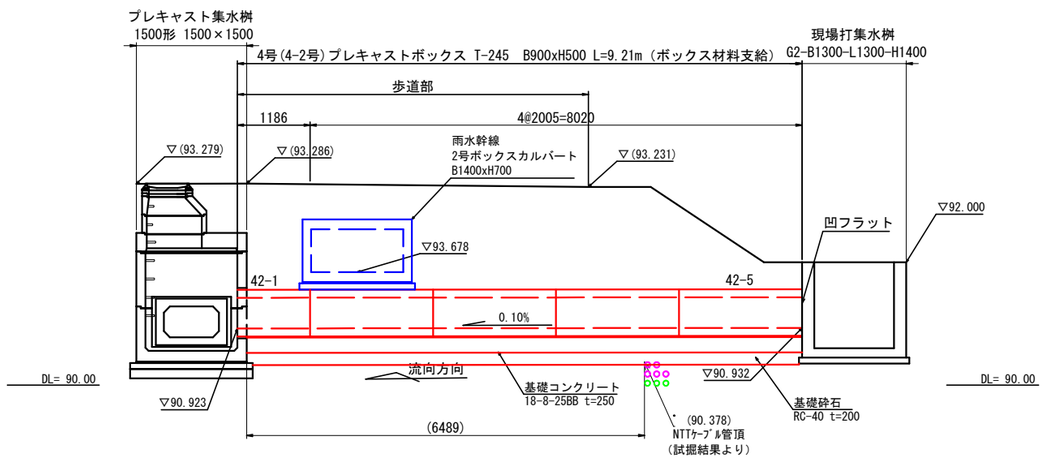

4-1号プレキャストボックス 数量表　　25m当り

名　称	規　格	単位	数　量	摘　要
プレキャストボックス	B900×H500	m	25	基礎砕石、敷モルタル　含む
基礎コンクリート	18-8-25BB	m	25	鉄筋、型枠　含む

4-2号プレキャストボックス 数量表　　9m当り

名　称	規　格	単位	数　量	摘　要
プレキャストボックス	B900×H500	m	9	基礎砕石、均しｺﾝｸﾘｰﾄ、敷モルタル　含む

注1）ボックスカルバートの寸法値は、センター距離を示す。
注2）ボックスカルバート施工前に埋設管高さ確認を行うこと。

業務名/工事名	令和5年度 市道117号線道路改良工事		
路線・河川名等	市道117号線		
施工箇所名	可児市下恵土地内		
図面の種類	4号プレキャストボックス 構造図		
縮　尺	図示	図面番号	
事業者名	可児市　建設部　土木課		

5号プレキャストボックス 構造図

平 面 図

S=1:200

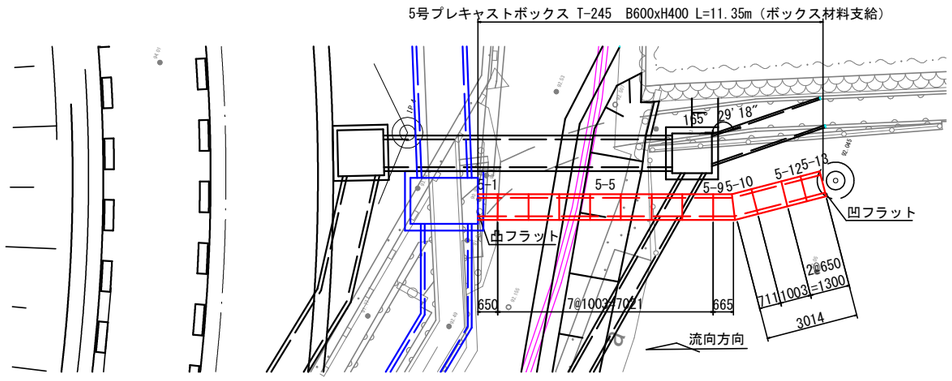

標準断面図

S=1:20

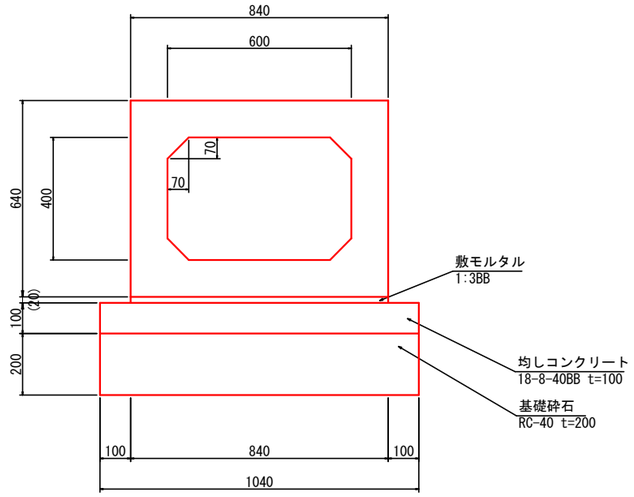

※同等品以上

側 面 図

S=1:100

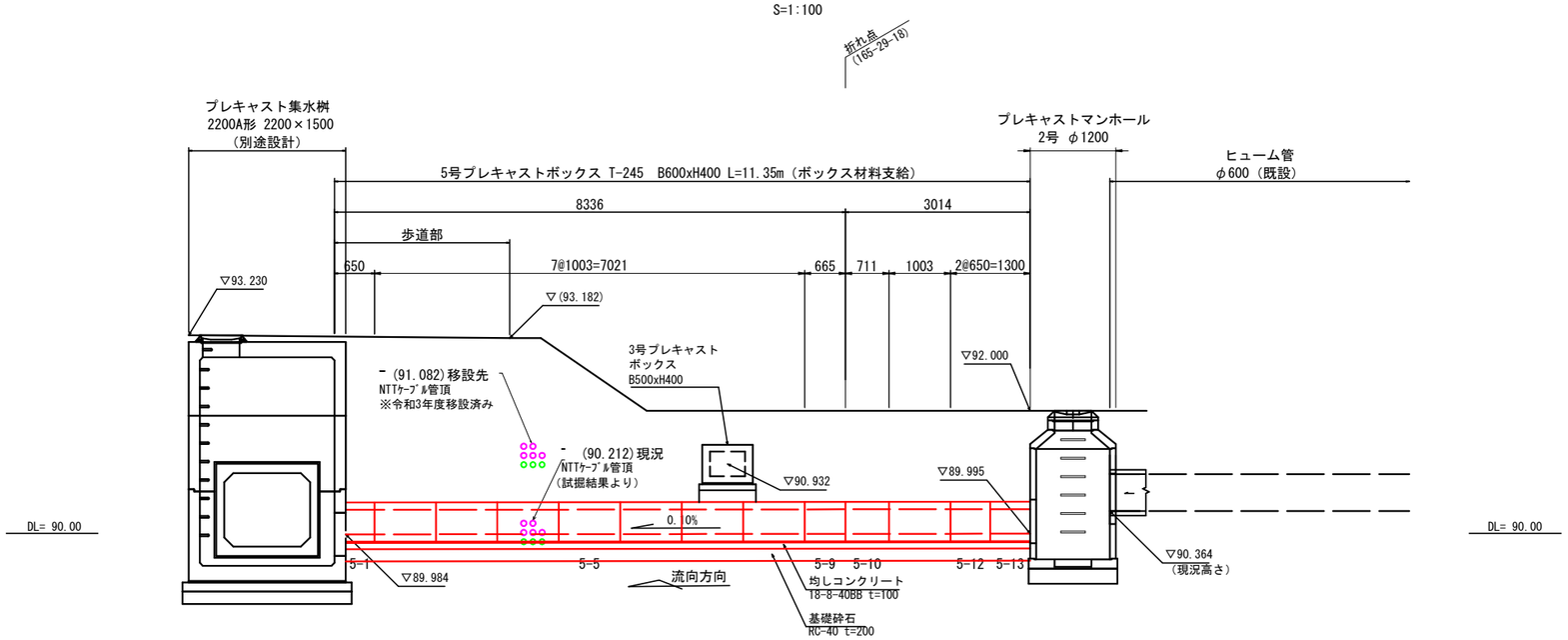

5号プレキャストボックス 数量表

11m当り

名 称	規 格	単位	数 量	摘 要
プレキャストボックス	B600×H400	m	11	基礎砕石、均しｺﾝｸﾘｰﾄ、敷モルタル 含む

注1）プレキャストボックスの寸法値は、センター距離を示す。
注2）2号マンホールの現況高さ（既設管底）については、施工前に確認し、監督職員の了承を得るものとする。
注3）NTTｹｰﾌﾞﾙ（通信管路）の現況高さ（既設管底）については、施工前に確認するものとする。

業務名/工事名	令和5年度 市道117号線道路改良工事		
路線・河川名等	市道117号線		
施工箇所名	可児市下恵土地内		
図面の種類	5号プレキャストボックス 構造図		
縮 尺	図示	図面番号	
事業者名	可児市 建設部 土木課		

プレキャストボックス 材料表

（2号～5号プレキャストボックス）

※材料支給

2号プレキャストボックス　材料表　　10m当り

製品番号	サイズ B × H × L	規格	数量	参考質量	摘要
ボックスカルバート T-245					
	300 × 300 × 1000	標準	8 本	400 kg	
2-10	× 777	調整用	1 本	310 kg	
2-1	× 685 865	斜角	1 本	310 kg	
2-11	× 881 669	斜角	1 本	310 kg	
		合計	11 本		

※1製品あたり3mmの伸びを考慮する

3号プレキャストボックス　材料表　　27m当り

製品番号	サイズ B × H × L	規格	数量	参考質量	摘要
ボックスカルバート T-245					
	500 × 400 × 1000	標準	23 本	620 kg	
3-27	× 647	調整用	1 本	400 kg	
3-1	× 819 793	斜角	1 本	500 kg	
3-14	× 823 791	斜角	1 本	500 kg	
3-15	× 690 658	斜角	1 本	420 kg	
3-28	× 562 970	斜角	1 本	470 kg	
		合計	28 本		

※1製品あたり3mmの伸びを考慮する

4号（4-1号）プレキャストボックス　材料表　　25m当り

製品番号	サイズ B × H × L	規格	数量	参考質量	摘要
ボックスカルバート T-245					
	900 × 500 × 2000	標準	7 本	2260 kg	
41-11, 41-14	× 1000	調整用	2 本	1130 kg	
41-1	× 1369 1572	斜角	1 本	1660 kg	
41-2	× 1274 1666	斜角 連結金具	1 本	1660 kg	M16用 n=2
41-3	× 1101 1493	斜角 連結金具	1 本	1470 kg	M16用 n=2
41-12	× 1202 1392	斜角 連結金具	1 本	1470 kg	M16用 n=2
41-13	× 1400 1590	斜角 連結金具	1 本	1690 kg	M16用 n=2
41-15	× 1345 1635	斜角	1 本	1680 kg	
		合計	15 本		

※1製品あたり5mmの伸びを考慮する

※連結金具は頂版のみ設置する

4号（4-2号）プレキャストボックス　材料表　　9m当り

製品番号	サイズ B × H × L	規格	数量	参考質量	摘要
ボックスカルバート T-245					
	900 × 500 × 2000	標準	3 本	2260 kg	
42-5	× 2000	凹フラット	1 本	2260 kg	
42-1	× 1193 1169	斜角	1 本	1330 kg	
		合計	5 本		

※1製品あたり5mmの伸びを考慮する

5号プレキャストボックス　材料表　　11m当り

製品番号	サイズ B × H × L	規格	数量	参考質量	摘要
ボックスカルバート T-245					
	600 × 400 × 1000	標準	8 本	750 kg	
5-1	× 647	調整用 凸フラット	1 本	490 kg	
5-12	× 647	調整用	1 本	490 kg	
5-13	× 647	調整用 凹フラット	1 本	490 kg	
5-9	× 609 715	斜角	1 本	500 kg	
5-10	× 655 761	斜角	1 本	530 kg	
		合計	13 本		

※1製品あたり3mmの伸びを考慮する

業務名/工事名	令和5年度 市道117号線道路改良工事		
路線･河川名等	市道117号線		
施工箇所名	可児市下恵土地内		
図面の種類	プレキャストボックス 材料表		
縮尺	―	図面番号	
事業者名	可児市　建設部　土木課		

舗装工展開図

S= 1:400

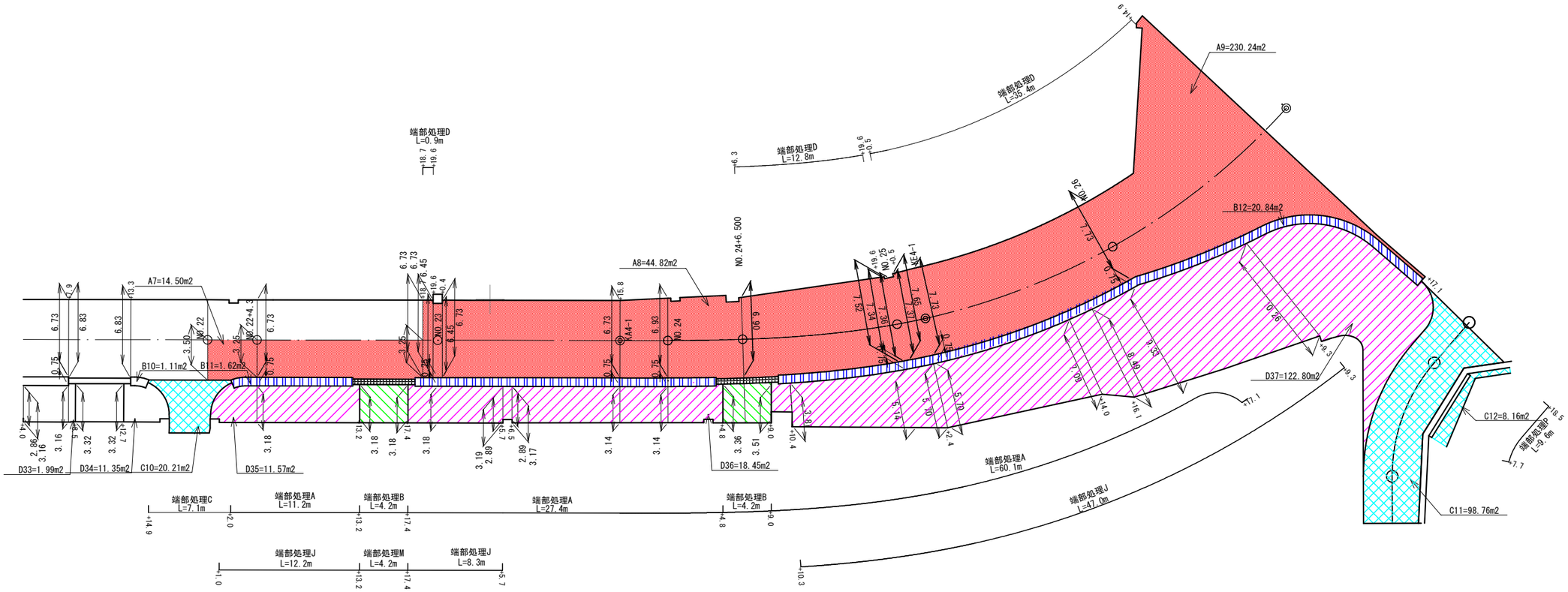

本線舗装	
路肩舗装	
市道舗装	
乗入舗装	
歩道舗装	
縁石	

業務名/工事名	令和5年度 市道117号線道路改良工事		
路線・河川名等	市道117号線		
施工箇所名	可児市下恵土地内		
図面の種類	舗装工展開図		
縮　　尺	1:400	図面番号	
事業者名	可児市　建設部　土木課		

舗装構成詳細図

S=1:40

ｱｽﾌｧﾙﾄ舗装工（本線舗装）

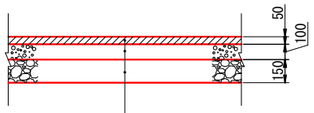

表　　層	（車道･路肩部）	再生密粒度ｱｽﾌｧﾙﾄ混合物(20)	t= 50
上層路盤	（車道･路肩部）	粒度調整砕石 M-30	t=100
下層路盤	（車道･路肩部）	再生ｸﾗｼｬｰﾗﾝ RC-40	t=150

ｱｽﾌｧﾙﾄ舗装工（路肩舗装）

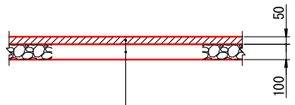

表　　層	（車道･路肩部）	再生密粒度ｱｽﾌｧﾙﾄ混合物(20)	t= 50
下層路盤	（車道･路肩部）	再生ｸﾗｼｬｰﾗﾝ RC-30	t=100

ｱｽﾌｧﾙﾄ舗装工（市道舗装）

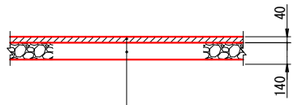

表　　層	（車道･路肩部）	再生密粒度ｱｽﾌｧﾙﾄ混合物(20)	t= 40
下層路盤	（車道･路肩部）	再生ｸﾗｼｬｰﾗﾝ RC-40	t=140

透水性舗装工（歩道舗装）

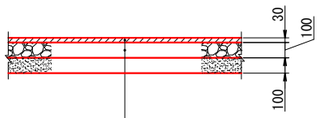

表　　層	（歩道部）	透水性ｱｽﾌｧﾙﾄ混合物(13)	t= 30
路　　盤	（歩道部）	再生ｸﾗｼｬｰﾗﾝ RC-30	t=100
ﾌｨﾙﾀｰ層	（歩道部）	砂	t=100

透水性舗装工（乗入舗装）

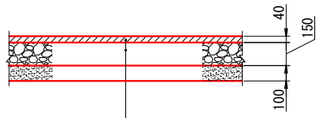

表　　層	（歩道部）	透水性ｱｽﾌｧﾙﾄ混合物(13)	t= 40
路　　盤	（歩道部）	再生ｸﾗｼｬｰﾗﾝ RC-40	t=150
ﾌｨﾙﾀｰ層	（歩道部）	砂	t=100

端部処理A

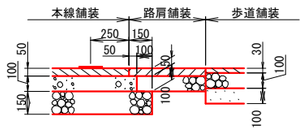

端部処理B

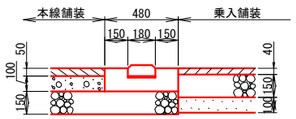

端部処理C

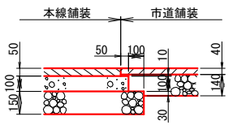

端部処理D

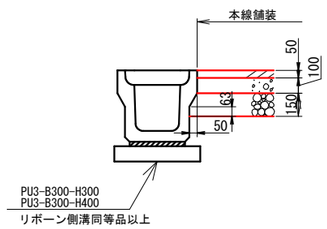

端部処理J

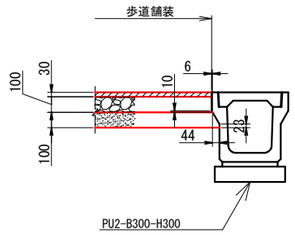

端部処理M

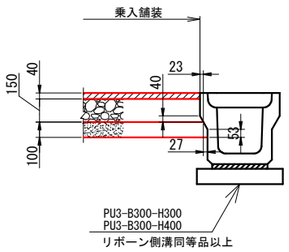

端部処理P

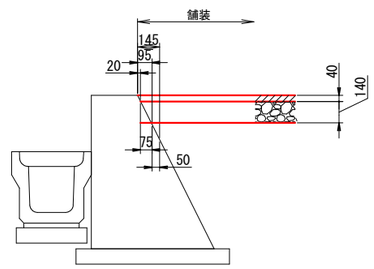

業務名/工事名	令和5年度 市道117号線道路改良工事		
路線･河川名等	市道117号線		
施工箇所名	可児市下恵土地内		
図面の種類	舗装構成詳細図		
縮　　尺	1:40	図面番号	
事業者名	可児市　建設部　土木課		

ﾌﾟﾚｷｬｽﾄU型（PU型）側溝標準図

PU1型側溝

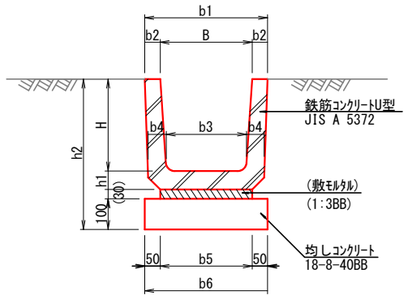

PU2型側溝

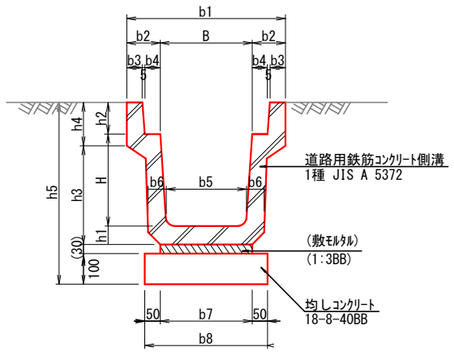

PU3型側溝

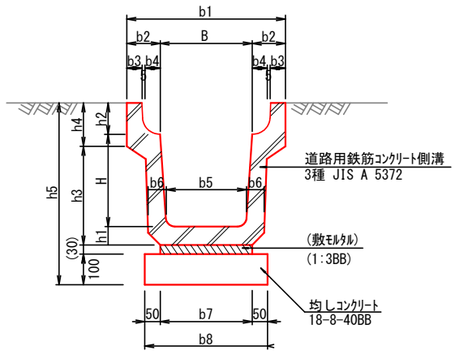

PU1型 寸法表及び数量表

適用	名称	寸法表 (mm)															数量表 100m当り						備考
	鉄筋ｺﾝｸﾘｰﾄU型 JIS A 5372	B	H	b1	b2	b3	b4	b5	b6	h1	h2						PU側溝 m	均しｺﾝｸﾘｰﾄ 18-8-40BB m2	均しｺﾝ型枠 式(m2)	床掘り 土砂 式(m3)	埋戻し 流用土･転圧有 式(m3)	残土処理 土砂 式(m3)	
	240 240×240×600	240	240	330	45	220	50	240	340	50	420						100	44	1（ 20 ）	1（ － ）	1（ － ）	1（ － ）	敷ﾓﾙﾀﾙ・目地ﾓﾙﾀﾙ含む。
	300A 300×240×600	300	240	400	50	260	60	300	400	60	430						100	50	1（ 20 ）	1（ － ）	1（ － ）	1（ － ）	
	300B 300×300×600	300	300	400	50	260	60	300	400	60	490						100	50	1（ － ）	1（ － ）	1（ － ）	1（ － ）	
	300C 300×360×600	300	360	400	50	260	60	300	400	65	555						100	50	1（ 20 ）	1（ － ）	1（ － ）	1（ － ）	
	360A 360×300×600	360	300	460	50	310	65	360	460	65	495						100	56	1（ 20 ）	1（ － ）	1（ － ）	1（ － ）	
	360B 360×360×600	360	360	460	50	310	65	360	460	65	555						100	56	1（ 20 ）	1（ － ）	1（ － ）	1（ － ）	
	450 450×450×600	450	450	560	55	400	70	430	530	70	650						100	63	1（ － ）	1（ － ）	1（ － ）	1（ － ）	
	600 600×600×600	600	600	740	70	540	80	600	700	80	810						100	80	1（ 20 ）	1（ － ）	1（ － ）	1（ － ）	

注 記 1. 適用範囲
PU1型側溝は、側溝内幅(B)240～600、内高(H)240～600のPU側溝に適用する。
2. 名称は下記による。
PU1-B○○○-H○○○
└側溝内高(mmで記入)
└側溝内幅(mmで記入)
3. 適用欄に○印をつけたものが、本工事の使用ﾀｲﾌﾟである。
4. 残土処理は、道路土工にて計上する。

PU2型 寸法表及び数量表

適用	名称	寸法表 (mm)															数量表 100m当り						備考
	道路用鉄筋ｺﾝｸﾘｰﾄ側溝 1種 JIS A 5372	B	H	b1	b2	b3	b4	b5	b6	b7	b8	h1	h2	h3	h4	h5	PU側溝 m	均しｺﾝｸﾘｰﾄ 18-8-40BB m2	均しｺﾝ型枠 式(m2)	床掘り 土砂 式(m3)	埋戻し 流用土･転圧有 式(m3)	残土処理 土砂 式(m3)	
	250 250×250×1000	250	250	450	100	40	55	230	55	300	400	55	90	275	120	525	100	50	1（ 20 ）	1（ － ）	1（ － ）	1（ － ）	敷ﾓﾙﾀﾙ・目地ﾓﾙﾀﾙ含む。
○	300A 300×300×1000	300	300	500	100	40	55	280	60	360	460	60	95	335	120	585	100	46	1（ 20 ）	1（ 80 ）	1（ 50 ）	1（ 24 ）	
	300B 300×400×1000	300	400	500	100	40	55	270	65	360	460	65	95	440	120	690	100	56	1（ 20 ）	1（ 100 ）	1（ 60 ）	1（ 33 ）	
	300C 300×500×1000	300	500	500	100	40	55	260	70	360	460	70	95	545	120	795	100	56	1（ 20 ）	1（ － ）	1（ － ）	1（ － ）	
	400A 400×400×1000	400	400	600	100	40	55	370	65	460	560	65	110	440	135	705	100	66	1（ 20 ）	1（ － ）	1（ － ）	1（ － ）	
	400B 400×500×1000	400	500	600	100	40	55	360	70	460	560	70	110	545	135	810	100	66	1（ 20 ）	1（ － ）	1（ － ）	1（ － ）	
	500A 500×500×1000	500	500	720	110	45	60	460	70	560	660	70	125	545	150	825	100	76	1（ 20 ）	1（ － ）	1（ － ）	1（ － ）	
	500B 500×600×1000	500	600	720	110	45	60	450	75	560	660	75	125	650	150	930	100	76	1（ 20 ）	1（ － ）	1（ － ）	1（ － ）	

注 記 1. 適用範囲
PU2型側溝は、側溝内幅(B)240～600、内高(H)240～600のPU側溝に適用する。
2. 名称は下記による。
PU2-B○○○-H○○○
└側溝内高(mmで記入)
└側溝内幅(mmで記入)
3. 適用欄に○印をつけたものが、本工事の使用ﾀｲﾌﾟである。
4. 残土処理は、道路土工にて計上する。

PU3型 寸法表及び数量表

適用	名称	寸法表 (mm)															数量表 100m当り						備考
	道路用鉄筋ｺﾝｸﾘｰﾄ側溝 3種 JIS A 5372	B	H	b1	b2	b3	b4	b5	b6	b7	b8	h1	h2	h3	h4	h5	PU側溝 m	均しｺﾝｸﾘｰﾄ 18-8-40BB m2	均しｺﾝ型枠 式(m2)	床掘り 土砂 式(m3)	埋戻し 流用土･転圧有 式(m3)	残土処理 土砂 式(m3)	
	250 250×250×1000	250	250	460	105	45	55	230	65	300	400	65	90	285	120	535	100	50	1（ 20 ）	1（ － ）	1（ － ）	1（ － ）	敷ﾓﾙﾀﾙ・目地ﾓﾙﾀﾙ含む。
○	300A 300×300×1000	300	300	520	110	50	55	280	70	360	460	70	95	325	140	595	100	56	1（ 20 ）	1（ － ）	1（ － ）	1（ － ）	
	300B 300×400×1000	300	400	520	110	50	55	270	70	330	430	70	95	425	140	695	100	53	1（ 20 ）	1（ － ）	1（ － ）	1（ － ）	
	300C 300×500×1000	300	500	520	110	50	55	260	80	340	440	80	95	535	140	805	100	54	1（ 20 ）	1（ － ）	1（ － ）	1（ － ）	
	400A 400×400×1000	400	400	630	115	55	55	370	70	430	530	70	110	440	140	710	100	63	1（ 20 ）	1（ － ）	1（ － ）	1（ － ）	
	400B 400×500×1000	400	500	630	115	55	55	360	80	440	540	80	110	550	140	820	100	64	1（ 20 ）	1（ － ）	1（ － ）	1（ － ）	
	500A 500×500×1000	500	500	750	125	60	60	460	80	540	640	80	125	550	155	835	100	74	1（ 20 ）	1（ － ）	1（ － ）	1（ － ）	
	500B 500×600×1000	500	600	750	125	60	60	450	90	550	650	90	125	640	175	945	100	75	1（ 20 ）	1（ － ）	1（ － ）	1（ － ）	

注 記 1. 適用範囲
PU3型側溝は、側溝内幅(B)250～500、内高(H)250～600のPU側溝に適用する。
2. 名称は下記による。
PU3-B○○○-H○○○
└側溝内高(mmで記入)
└側溝内幅(mmで記入)
3. 適用欄に○印をつけたものが、本工事の使用ﾀｲﾌﾟである。
4. 残土処理は、道路土工にて計上する。

業務名/工事名	令和5年度 市道117号線道路改良工事		
路線･河川名等	市道117号線		
施工箇所名	可児市下恵土地内		
図面の種類	ﾌﾟﾚｷｬｽﾄU型（PU型）側溝標準図		
縮尺	－	図面番号	
事業者名	可児市 建設部 土木課		

側溝工構造図

PU3-B300-H300
（リボーン側溝同等品以上）
S=1:20

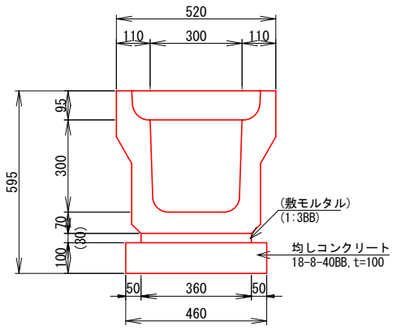

B850×H500(1)
S=1:20

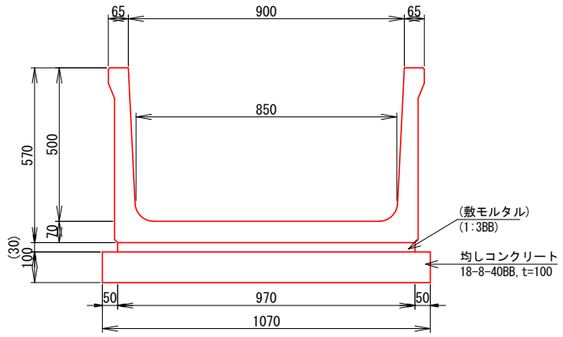

B850×H500(2)
S=1:20

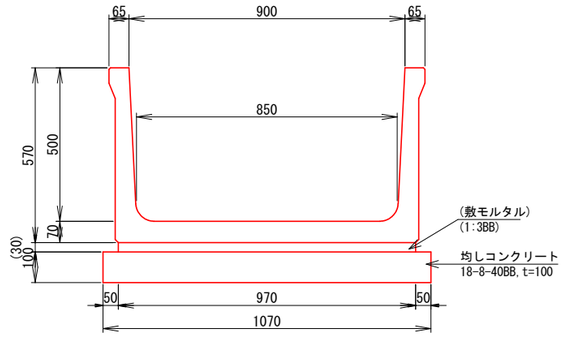

PU3-B300-H300（リボーン側溝同等品以上）　数量表　　100m当り

名　称	規　格	単 位	数 量	摘　要
ﾌﾟﾚｷｬｽﾄU型側溝	PU3-B300-H300 リボーン側溝同等品以上	m	100	参考質量431kg/2m 敷ﾓﾙﾀﾙ含む
均しコンクリート	18-8-40BB t=100	m2	46	コンクリート 10m3/100m2
均しｺﾝｸﾘｰﾄ型枠		式(m2)	1(20)	
床　掘　り	土砂	式(m3)	1(80)	
埋　戻　し	流用土・転圧有	式(m3)	1(40)	
残土処理	土砂	式(m3)	1(36)	道路土工にて計上
基面整正		式(m2)	1(46)	

B850×H500(1)　数量表　　100m当り

名　称	規　格	単 位	数 量	摘　要
ﾌﾟﾚｷｬｽﾄU型側溝	B850×H500	m	100	参考質量610kg/m 敷ﾓﾙﾀﾙ含む
均しコンクリート	18-8-40BB t=100	m2	107	コンクリート 10m3/100m2
均しｺﾝｸﾘｰﾄ型枠		式(m2)	1(20)	
床　掘　り	土砂	式(m3)	1(70)	
埋　戻　し	流用土・転圧有	式(m3)	1(70)	
残土処理	土砂	式(m3)	1(－)	道路土工にて計上
基面整正		式(m2)	1(110)	

B850×H500(2)　数量表　　100m当り

名　称	規　格	単 位	数 量	摘　要
ﾌﾟﾚｷｬｽﾄU型側溝	B850×H500	m	100	参考質量610kg/m 敷ﾓﾙﾀﾙ含む
均しコンクリート	18-8-40BB t=100	m2	107	コンクリート 10m3/100m2
均しｺﾝｸﾘｰﾄ型枠		式(m2)	1(20)	
埋戻しｺﾝｸﾘｰﾄ	18-8-40BB	m3	13	
床　掘　り	土砂	式(m3)	1(50)	
埋　戻　し	流用土・転圧有	式(m3)	1(30)	
残土処理	土砂	式(m3)	1(17)	道路土工にて計上
基面整正		式(m2)	1(110)	

業務名/工事名	令和5年度 市道117号線道路改良工事		
路線･河川名等	市道117号線		
施工箇所名	可児市下恵土地内		
図面の種類	側溝工構造図		
縮　　尺	1:20	図面番号	
事業者名	可児市　建設部　土木課		

2号・3号自由勾配側溝 構造図(1)

平 面 図

S=1:200

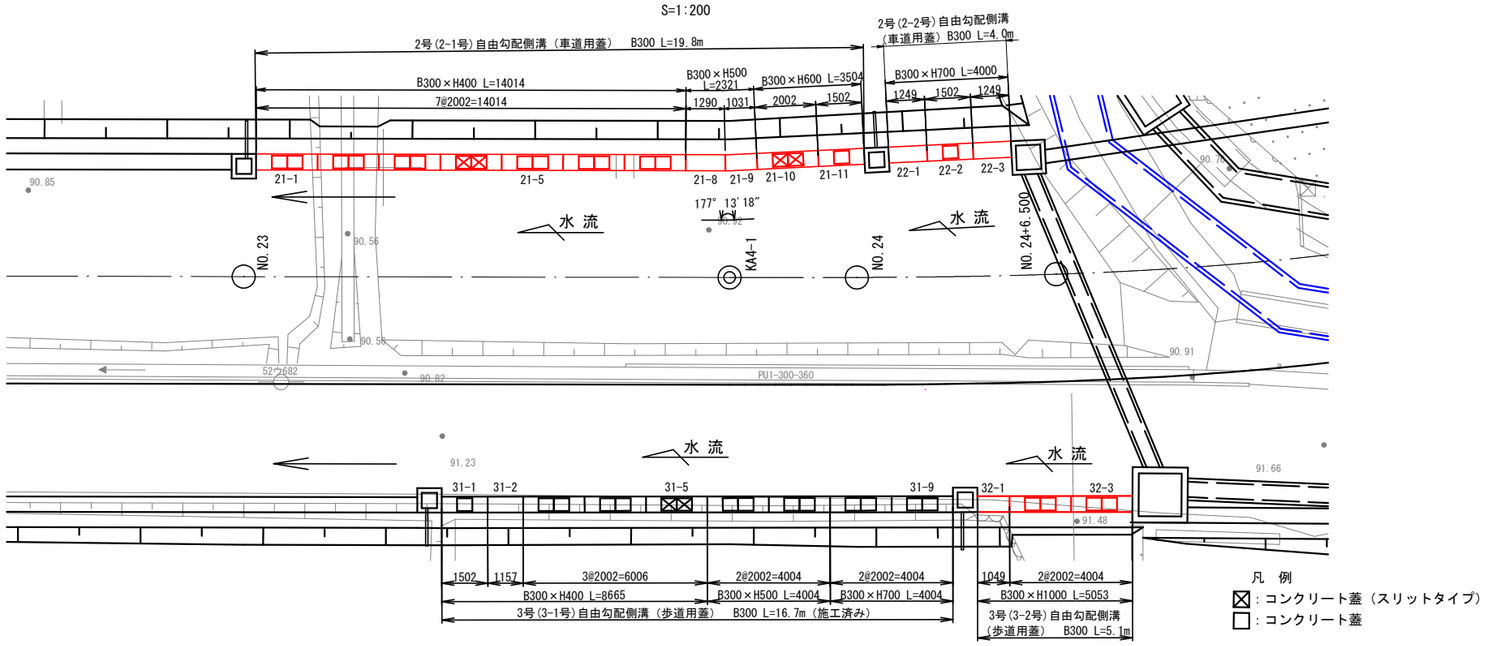

2号自由勾配側溝 側面図

S=1:100

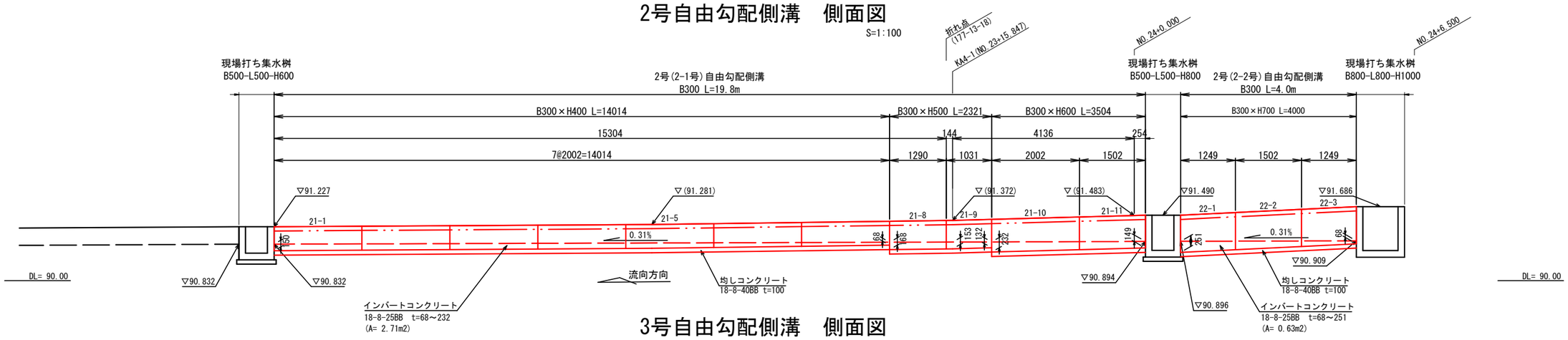

3号自由勾配側溝 側面図

S=1:100

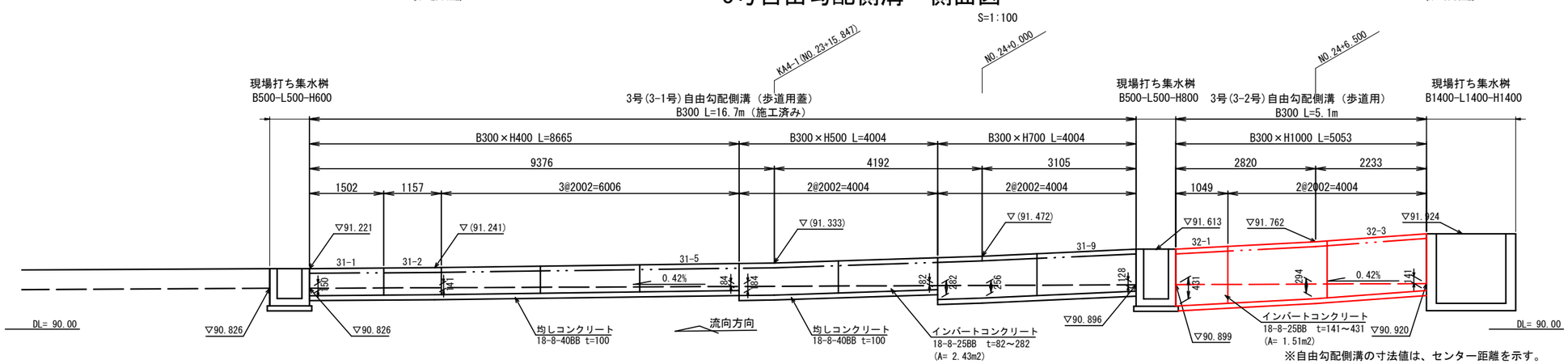

※自由勾配側溝の寸法値は、センター距離を示す。

業務名/工事名	令和5年度 市道117号線道路改良工事		
路線・河川名等	市道117号線		
施工箇所名	可児市下恵土地内		
図面の種類	2号・3号自由勾配側溝 構造図(1)		
縮 尺	図 示	図面番号	
事業者名	可児市 建設部 土木課		

2号・3号自由勾配側溝 構造図(2)

2-1号自由勾配側溝　B300　数量表　　20m当り

名　称	規　格	単位	数量	摘　要
自由勾配側溝	B300	m	20	
ｲﾝﾊﾞｰﾄｺﾝｸﾘｰﾄ	18-8-25BB	m3	0.8	
均しコンクリート	18-8-40BB t=100	m2	10	コンクリート 10m3/100m2
均しｺﾝｸﾘｰﾄ型枠		式(m2)	1(4.0)	
床　掘　り	土砂	式(m3)	1(19)	
埋　戻　し	流用土・転圧有	式(m3)	1(10)	
残土処理	土砂	式(m3)	1(8)	道路土工にて計上
基面整正		式(m2)	1(10)	

2号(2-1号)自由勾配側溝　材料表　　20m当り

製品番号	サイズ B × H × L	規　格	数　量	参考質量	摘　要
MCJ可変側溝					
	300 × 400 × 2000	標　準	7 本	440 kg	
21-8	300 × 500 × 1282 1294	斜　角	1 本	530 kg	蓋なし
21-9	× 1023 1035	斜　角	1 本	420 kg	蓋なし
	300 × 600 × 1500	調整用	1 本	580 kg	※材料支給
21-11	300 × 500 × 1500	調整用	1 本	470 kg	※材料支給
		合計	2 本		

※１製品あたり2mmの伸びを考慮する。

2号(2-1号)自由勾配側溝　材料表　　20m当り

製品番号	サイズ 幅 × L	規　格	数　量	参考質量	摘　要
コンクリート蓋　車道用					
	300 × 500	標　準	13 枚	45 kg	
グレーチング 車道用 （細目）					
	300 × 500	標　準	4 枚	－ kg	
		合計	17 枚		

2-2号自由勾配側溝　B300　数量表　　4m当り

名　称	規　格	単位	数量	摘　要
自由勾配側溝	B300	m	4	
ｲﾝﾊﾞｰﾄｺﾝｸﾘｰﾄ	18-8-25BB	m3	0.2	
均しコンクリート	18-8-40BB t=100	m2	2.4	コンクリート 10m3/100m2
均しｺﾝｸﾘｰﾄ型枠		式(m2)	1(0.8)	
床　掘　り	土砂	式(m3)	1(5)	
埋　戻　し	流用土・転圧有	式(m3)	1(3)	
残土処理	土砂	式(m3)	1(2)	道路土工にて計上
基面整正		式(m2)	1(2)	

2号(2-2号)自由勾配側溝　材料表　　4m当り

製品番号	サイズ B × H × L	規　格	数　量	参考質量	摘　要
MCJ可変側溝					
22-1, 22-3	300 × 700 × 1247	調整用	2 本	640 kg	蓋なし
22-2	× 1500	調整用	3 本	510 kg	蓋1枚掛け ※材料支給
		合計	3 本		

※１製品あたり2mmの伸びを考慮する。

2号(2-2号)自由勾配側溝　材料表　　4m当り

製品番号	サイズ 幅 × L	規　格	数　量	参考質量	摘　要
コンクリート蓋　車道用					
	300 × 500	標　準	1 枚	45 kg	
		合計	1 枚		

3-2号自由勾配側溝　B300　数量表　　5m当り

名　称	規　格	単位	数量	摘　要
自由勾配側溝	B300	m	5	
ｲﾝﾊﾞｰﾄｺﾝｸﾘｰﾄ	18-8-25BB	m3	0.5	
均しコンクリート	18-8-40BB t=100	m2	2.9	コンクリート 10m3/100m2
均しｺﾝｸﾘｰﾄ型枠		式(m2)	1(1.0)	
床　掘　り	土砂	式(m3)	1(13)	
埋　戻　し	流用土・転圧有	式(m3)	1(9)	
残土処理	土砂	式(m3)	1(4)	道路土工にて計上
基面整正		式(m2)	1(3)	

3号(3-2号)自由勾配側溝　材料表　　5m当り

製品番号	サイズ B × H × L	規　格	数　量	参考質量	摘　要
MCJ可変側溝					
	300 × 1000 × 2000	標　準	2 本	910 kg	※材料支給
32-1	× 1500	調整用	1 本	700 kg	蓋なし ※材料支給
		合計	3 本		

※１製品あたり2mmの伸びを考慮する。

3号(3-2号)自由勾配側溝　材料表　　5m当り

製品番号	サイズ 幅 × L	規　格	数　量	参考質量	摘　要
コンクリート蓋　歩道用					
	300 × 500	標　準	4 枚	33 kg	
		合計	4 枚		

標 準 断 面 図

S=1:40

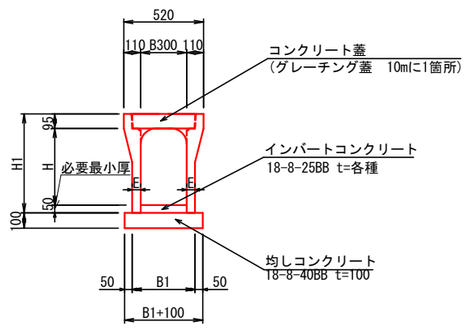

寸 法 表

サイズ B x H	寸法仕様（mm）		
	H1	E	B1
300 x 400	545	55(110)	410(520)
300 x 500	645	55(110)	410(520)
300 x 600	745	65	430
300 x 700	845	65(110)	430(520)
300 x 1000	1145	75(110)	450(520)

※蓋なしタイプ寸法は（ ）の数値

業務名/工事名	令和5年度 市道117号線道路改良工事		
路線･河川名等	市道117号線		
施工箇所名	可児市下恵土地内		
図面の種類	2号・3号自由勾配側溝 構造図(2)		
縮　尺	―	図面番号	
事業者名	可児市　建設部　土木課		

側溝蓋（コンクリート製）構造図

PC3-B300
（流レール同等品以上）　S=1:20

上面図

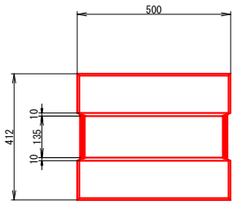

正面図

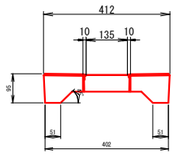

側面図

参考質量　：　33kg/枚

PC4-B300
（流レール同等品以上）　S=1:20

上面図

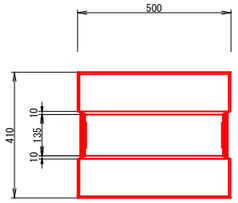

正面図

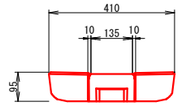

側面図

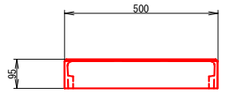

参考質量　：　42kg/枚

スリット蓋Ａ
（B300 流レール同等品以上）S=1:20

上面図

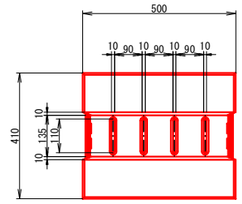

正面図

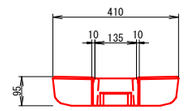

側面図

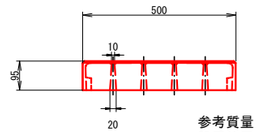

参考質量　：　41kg/枚
設置位置　：　1枚/10m

業務名/工事名	令和5年度 市道117号線道路改良工事		
路線･河川名等	市道117号線		
施工箇所名	可児市下恵土地内		
図面の種類	側溝蓋（コンクリート製）構造図		
縮　　尺	図　示	図面番号	
事業者名	可児市　建設部　土木課		

場所打集水桝標準図

G２型集水桝

Ａ－Ａ断面図

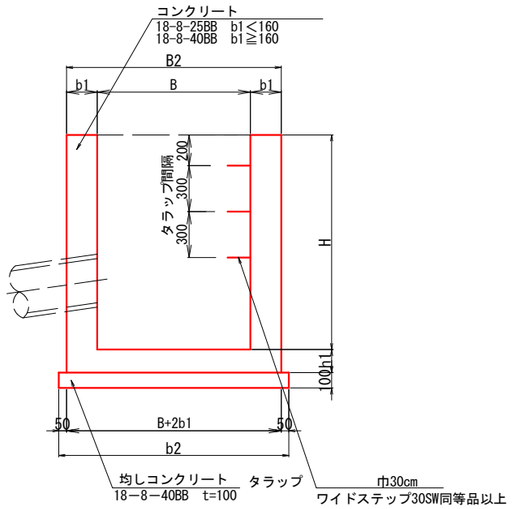

平面図

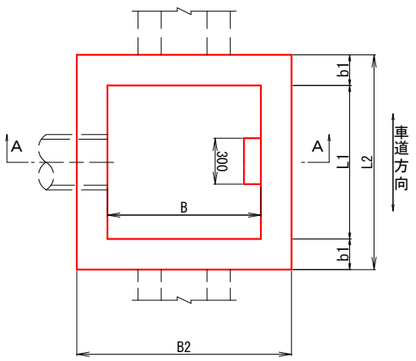

コンクリート及び型枠の補正数量は、下記による。

10箇所当り

Ｂ×Ｌ	控除する コンクリート量(m³)	加算する型枠面積 (m²)
0.49以下	0.7	5.0
0.49を超え 1.00以下	1.8	8.0
1.00を超える	3.0	13.0

適用	名称	寸法表 mm 内幅 B × L	壁厚 b1	基礎幅 b2	深さ H	数量表 10箇所当り コンクリート 規格	コンクリート m³	型枠 式(m²)	均しコンクリート 18-8-40BB t=100 m²	均し コン型枠 式(m²)	タラップ 本	足場工 式(掛m²)	床掘土 式(m³)	埋戻土、転圧有 式(m³)	残土 式(m³)
※材料支給 ○	G2-B 500-L 500-H 600	500 × 500	150	900	600	18－8－25BB	2.6	1(44)	8.1	1(3.6)	－	－	1(12)	1(7)	1(5)
※材料支給 ○	G2-B 500-L 500-H 800				800		3.4	1(54)		1(3.6)			1(20)	1(13)	1(6)
	G2-B 500-L 500-H1000				1000		4.2	1(65)		1(3.6)			1( )	1( )	1( )
	G2-B 500-L 500-H1200		200	1000	1200	18－8－40BB	7.2	1(81)	10	1(4.0)			1( )	1( )	1( )
	G2-B 500-L 500-H1400				1400		8.4	1(92)		1(4.0)			1( )	1( )	1( )
	G2-B 500-L 500-H1600				1600		9.5	1(103)		1(4.0)			1( )	1( )	1( )
	G2-B 500-L 500-H1800				1800		11	1(114)		1(4.0)			1( )	1( )	1( )
	G2-B 500-L 500-H2000				2000		12	1(125)		1(4.0)		1(79)	1( )	1( )	1( )
	G2-B 600-L 600-H 700	600 × 600	150	1000	700	18－8－25BB	3.7	1(62)	10	1(4.0)	－	－	1(16)	1(8)	1(7)
	G2-B 600-L 600-H 800				800		4.1	1(62)		1(4.0)			1(23)	1(14)	1(7)
	G2-B 600-L 600-H1000				1000		5.0	1(74)		1(4.0)			1(28)	1(18)	1(8)
	G2-B 600-L 600-H1200		200	1100	1200	18－8－40BB	8.5	1(91)	12	1(4.4)			1( )	1( )	1( )
	G2-B 600-L 600-H1400				1400		9.8	1(104)		1(4.4)			1( )	1( )	1( )
	G2-B 600-L 600-H1600				1600		11	1(117)		1(4.4)			1( )	1( )	1( )
	G2-B 600-L 600-H1800				1800		12	1(130)		1(4.4)			1( )	1( )	1( )
	G2-B 600-L 600-H2000				2000		14	1(143)		1(4.4)		1(88)	1( )	1( )	1( )
	G2-B 700-L 700-H1000	700 × 700	150	1100	1000	18－8－25BB	5.9	1(83)	12	1(4.4)	－	－	1( )	1( )	1( )
	G2-B 700-L 700-H1200		200	1200	1200	18－8－40BB	9.8	1(102)	14	1(4.8)	30		1( )	1( )	1( )
	G2-B 700-L 700-H1400				1400		11	1(117)		1(4.8)	40		1( )	1( )	1( )
	G2-B 700-L 700-H1600				1600		13	1(131)		1(4.8)	40		1( )	1( )	1( )
	G2-B 700-L 700-H1800				1800		14	1(145)		1(4.8)	50		1( )	1( )	1( )
	G2-B 700-L 700-H2000				2000		16	1(160)		1(4.8)	60	1(97)	1( )	1( )	1( )
※材料支給 ○	G2-B 800-L 800-H1000	800 × 800	150	1200	1000	18－8－25BB	5.7	1(95)	14	1(4.8)	－	－	1( )	1( )	1( )
	G2-B 800-L 800-H1200		200	1300	1200	18－8－40BB	10	1(116)	17	1(5.2)	30		1( )	1( )	1( )
	G2-B 800-L 800-H1400				1400		12	1(132)		1(5.2)	40		1( )	1( )	1( )
	G2-B 800-L 800-H1600				1600		13	1(148)		1(5.2)	40		1( )	1( )	1( )
	G2-B 800-L 800-H1800				1800		15	1(164)		1(5.2)	50		1( )	1( )	1( )
	G2-B 800-L 800-H2000				2000		16	1(180)		1(5.2)	60	1(110)	1( )	1( )	1( )
	G2-B 900-L 900-H1200	900 × 900	200	1400	1200	18－8－40BB	11	1(127)	20	1(5.6)	30	－	1( )	1( )	1( )
	G2-B 900-L 900-H1400				1400		13	1(144)		1(5.6)	40		1( )	1( )	1( )
	G2-B 900-L 900-H1600				1600		15	1(162)		1(5.6)	40		1( )	1( )	1( )
	G2-B 900-L 900-H1800				1800		17	1(180)		1(5.6)	50		1( )	1( )	1( )
	G2-B 900-L 900-H2000				2000		18	1(197)		1(5.6)	60	1(110)	1( )	1( )	1( )
	G2-B1000-L1000-H1200	1000×1000	200	1500	1200	18－8－40BB	13	1(138)	23	1(6.0)	30	－	1( )	1( )	1( )
	G2-B1000-L1000-H1400				1400		15	1(157)		1(6.0)	40		1( )	1( )	1( )
	G2-B1000-L1000-H1600				1600		17	1(176)		1(6.0)	40		1( )	1( )	1( )
	G2-B1000-L1000-H1800				1800		18	1(195)		1(6.0)	50		1( )	1( )	1( )
	G2-B1000-L1000-H2000				2000		20	1(214)		1(6.0)	60	1(120)	1( )	1( )	1( )
	G2-B1200-L1200-H1400	1200×1200	200	1700	1400	18－8－40BB	17	1(187)	29	1(6.8)	40	－	1( )	1( )	1( )
	G2-B1200-L1200-H1600				1600		19	1(209)		1(6.8)	40		1( )	1( )	1( )
	G2-B1200-L1200-H1800				1800		21	1(231)		1(6.8)	50		1( )	1( )	1( )
	G2-B1200-L1200-H2000				2000		23	1(254)		1(6.8)	60	1(140)	1( )	1( )	1( )
○	G2-B1300-L1300-H1400	1300×1300	200	1800	1400	18－8－40BB	18	1(199)	32	1(7.2)	40	－	1(99)	1(51)	1(42)
	G2-B1300-L1300-H1600				1600		21	1(223)		1(7.2)	40		1( )	1( )	1( )
	G2-B1300-L1300-H1800				1800		23	1(247)		1(7.2)	50		1( )	1( )	1( )
	G2-B1300-L1300-H2000				2000		25	1(271)		1(7.2)	60	1(150)	1( )	1( )	1( )
○	G2-B1400-L1400-H1300	1400×1400	200	1900	1300	18－8－40BB	19	1(199)	36	1(7.6)	30	－	1(100)	1(49)	1(45)
○	G2-B1400-L1400-H1400				1400		20	1(211)		1(7.6)	40		1(110)	1(54)	1(48)
	G2-B1400-L1400-H1600				1600		22	1(237)		1(7.6)	40		1( )	1( )	1( )
	G2-B1400-L1400-H1800				1800		25	1(263)		1(7.6)	50		1( )	1( )	1( )
	G2-B1400-L1400-H2000				2000		27	1(288)		1(7.6)	60	1(160)	1( )	1( )	1( )
	G2-B1500-L1500-H1800	1500×1500	200	2000	1800	18－8－40BB	27	1(278)	40	1(8.0)	50	－	1( )	1( )	1( )
	G2-B1500-L1500-H2000				2000		30	1(305)		1(8.0)	60	1(170)	1( )	1( )	1( )

※ 注記

1．適用範囲
集水桝内幅（B，L）500～1500、
内高（H）800～2000の
無筋場所打集水桝に適用する。

2．名称記号
設計図書に明示する名称は、下記による。

G2 － BOOO － LOOO － HOOO

- 桝内高（mmで記入）
- 道路縦断方向の内幅（mmで記入）
- 道路横断方向の内幅（mmで記入）
- 集水桝の型式

3．コンクリートの使用区分

壁厚	コンクリートの種類
b1＜160	18-8-25BB
b1≧160	18-8-40BB

4．部材厚寸法表

桝の高さ	b1
H≦1000	150
1000＜H≦2000	200

B、又はL	h1
B、L≦1500	150
B、L＞1500	200

※ 但し、桝の高さが上表より大きくなる場合（H＞2000）は有筋を検討するものとする。
壁厚（b1）は250以上とする。
尚、計算はラーメン構造計算、
配筋は複鉄筋を標準とする。

5．砂溜りの寸法

取付水路	砂溜り
パイプの場合	300以上
U字溝等の場合	150以上

6．集水桝の内幅は、管径＋２００とする
（但し、斜角の場合は除く）が、原則として
B500-L500 , B600-L600 , B800-L800
B1000-L1000 , B1200-L1200 の使用を
標準とする。

7．適用欄に、○印をつけたものが、
本工事使用タイプである。

業務名/工事名	令和5年度 市道117号線道路改良工事		
路線･河川名等	市道117号線		
施工箇所名	可児市下恵土地内		
図面の種類	場所打集水桝標準図		
縮尺	－	図面番号	
事業者名	可児市 建設部 土木課		

プレキャスト集水桝(1500形)構造図

S=1:40

※材料支給

平 面 図

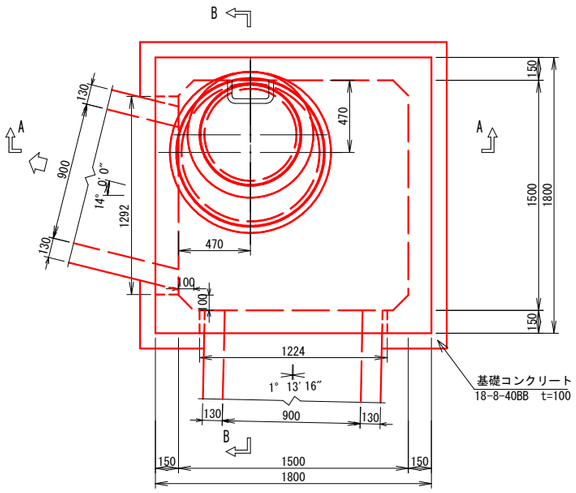

プレキャスト集水桝 数量表　　10箇所当り

名　称	規　格	単 位	数 量	摘　要
ﾌﾟﾚｷｬｽﾄ集水桝	1500形 1500×1500 エスホール同等品以上	組	10	参考質量6976kg/組
敷モルタル	1:3BB	m3	0.6	
基礎コンクリート	18-8-40BB t=100	m2	40	コンクリート 10m3/100m2
基礎ｺﾝｸﾘｰﾄ型枠		式(m2)	1(8.0)	
基礎砕石	RC-40 t=150	m2	40	
床 掘 り	土砂	式(m3)	1(83)	
埋 戻 し	流用土・転圧有	式(m3)	1(40)	
残土処理	土砂	式(m3)	1(39)	道路土工にて計上
基面整正		式(m2)	1(40)	

材料表　　1箇所当り

部 材	箱形部								円形部															
	基礎ブロック	基礎ブロック／中間ブロック					中床版	頂 版	直 壁						斜 壁			調整リング			調整金具		鉄 蓋	調整高
記 号	B		M15	M12	MB9	M6	F	S9	CM1S						CM1T			CMR					MF1	
高 さ	900		1500	1200	900	600	300	300	180	150	120	90	60	30	60	45	30	15	10	5	45	25		
数 量	1				1			1						1			1	1			1		1	
参考質量	2,720kg				2,050kg			1,790kg						167kg			220kg							
合計	6,976kg																							

断 面 図

A-A 断面

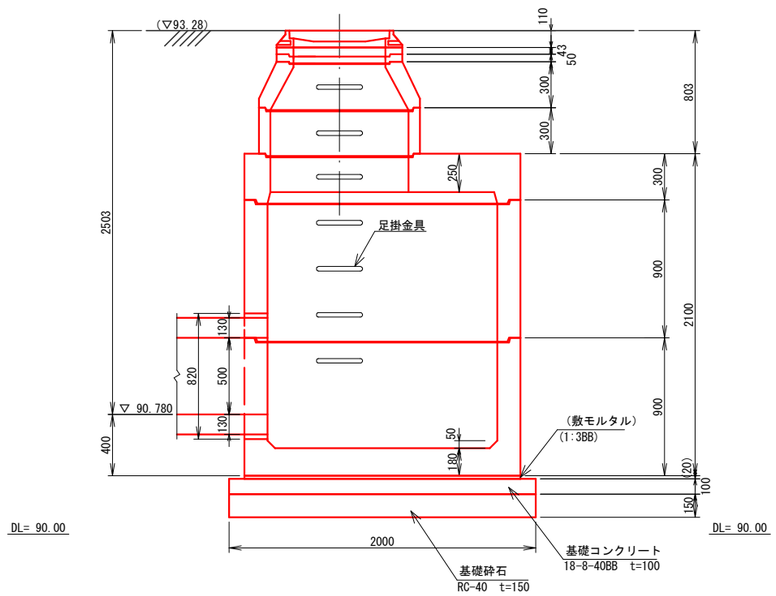

B-B 断面

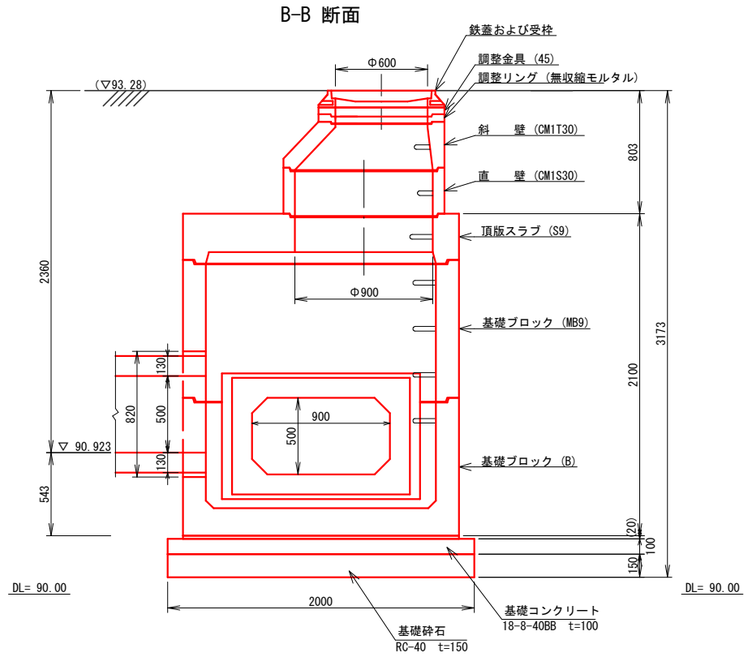

業務名/工事名	令和5年度 市道117号線道路改良工事		
路線・河川名等	市道117号線		
施工箇所名	可児市下恵土地内		
図面の種類	プレキャスト集水桝(1500形)構造図		
縮　尺	1:40	図面番号	
事業者名	可児市　建設部　土木課		

プレキャストマンホール構造図

S=1:40

※材料支給

A-A 断面

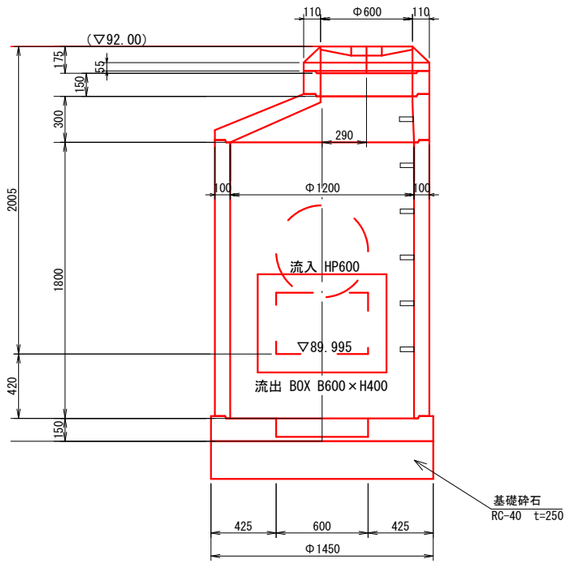

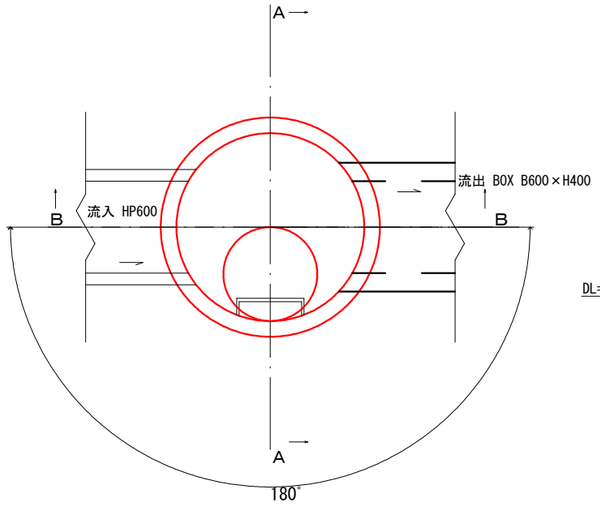

B-B 断面

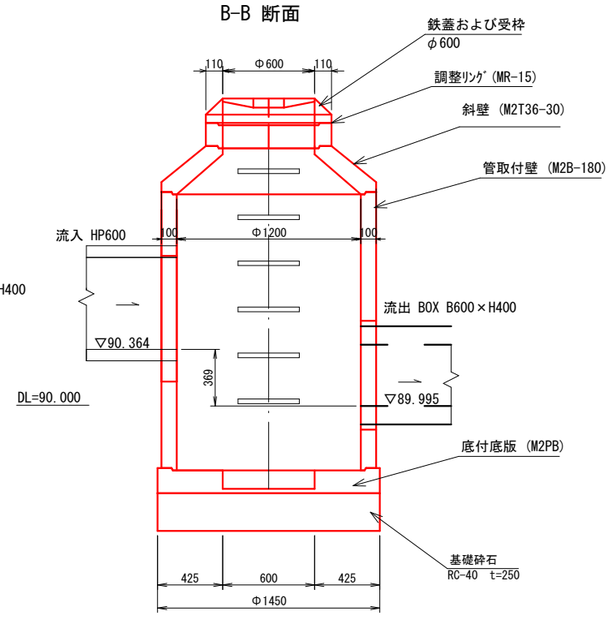

注1) ステップ角度：90°
注2) ステップ種類：ヒフク

プレキャストマンホール　数量表　　10箇所当り

名　称	規　格	単 位	数 量	摘　要
ﾌﾟﾚｷｬｽﾄﾏﾝﾎｰﾙ	2号　φ1200	組	10	参考質量2868kg/組
基礎砕石	RC-40 t=250	m2	17	
床　掘　り	土砂	式(m3)	1(160)	
埋　戻　し	流用土・転圧有	式(m3)	1(99)	
残土処理	土砂	式(m3)	1(51)	道路土工にて計上
基面整正		式(m2)	1(17)	

業務名/工事名	令和5年度 市道117号線道路改良工事		
路線･河川名等	市道117号線		
施工箇所名	可児市下恵土地内		
図面の種類	プレキャストマンホール構造図		
縮　　尺	1:40	図面番号	
事業者名	可児市　建設部　土木課		

集水桝蓋(ｸﾞﾚｰﾁﾝｸﾞ)標準図

蓋

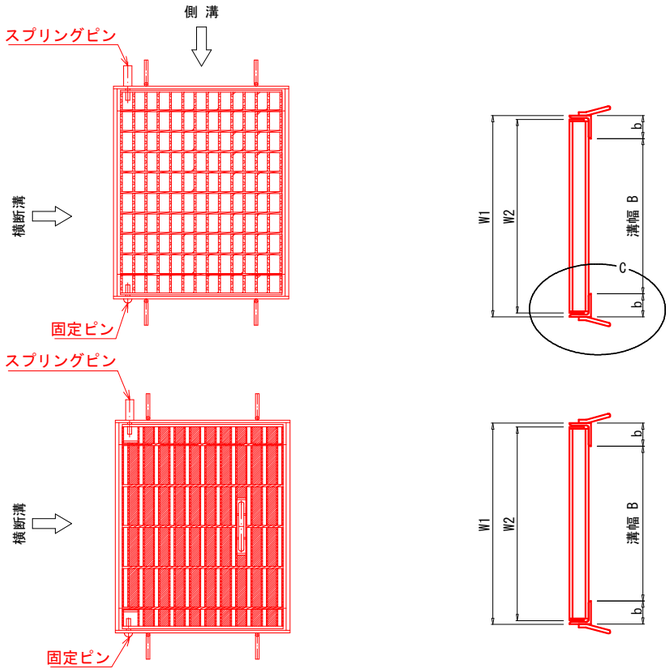

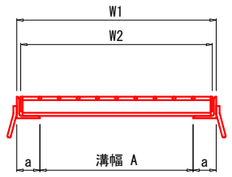

ﾍﾞｱﾘﾝｸﾞﾊﾞｰ上面形状

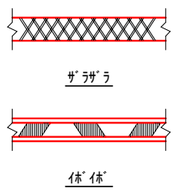

集水桝蓋(ｸﾞﾚｰﾁﾝｸﾞ)寸法表

A×B	設計荷重	使用区分	型 式	L2 mm以上	W2 mm前後	枚数	H2 mm以上	H3 mm以上	H1 mm以上	L1 mm以上	W1 mm以上	a mm以上	b mm以上	ﾎﾞﾙﾄ本数 (本/枚)	ｱﾝｶｰ 本 数	質 量 (kg) 本 体	受 枠	合 計	応力(参考) kg/mm2	適 用	
400 x 400	T-25	支 道	KMA-1	501	500	1	I 100	16	116	525	520	60	60	4	2	41.4	16.4	57.8	12.3		
	T-14	支 道	KMA-2	501	500	1	I 75	16	91	525	520	60	60	4	2	26.9	13.9	40.8	12.2		
	T- 2	歩道以外	KMA-3	515	500	1	I 38	12	50	540	520	60	60	4	2	13.5	10.5	24.0	14.1		
	T- 2	歩道(細目)	KMA-4	494	500	1	F 38	12	50	520	520	60	60	4	2	20.4	10.3	30.7	10.6		
500 x 500	T-25	支 道	KMB-1	600	600	1	IB 130	18	148	624	624	62	62	4	4	45.0	24.8	69.8	9.6	○	※材料支給
	T-14	支 道	KMB-2	607	600	1	I 90	16	106	630	620	60	60	4	4	53.3	18.7	72.0	12.6		
	T- 2	歩道以外	KMB-3	605	600	1	I 44	12	56	630	620	60	60	4	4	20.9	13.5	34.4	16.2		
	T- 2	歩道(細目)	KMB-4	594	600	1	F 38	12	50	620	620	60	60	4	4	29.0	12.5	41.5	13.6		
600 x 600	T-25	支 道	KMC-1	700	700	1	IB 130	18	148	724	724	62	62	4	4	66.3	28.8	95.1	12.2		
	T-14	支 道	KMC-2	713	700	1	I 100	16	116	740	720	60	60	4	4	78.8	23.1	101.9	13.6		
	T- 2	歩道以外	KMC-3	713	700	1	I 50	11	61	720	720	60	60	4	4	35.8	16.2	52.0	13.2		
	T- 2	歩道(細目)	KMC-4	695	700	1	I 44	12	56	720	720	60	60	4	4	47.2	15.5	62.7	9.9		
700 x 700	T-25	支 道	KMD-1	800	800	1	IB 130	18	148	824	824	62	62	4	10	76.0	32.8	108.8	13.9		
	T-20	支 道	KMD-2	800	800	1	125	20	147	822	822	61	61	4	8	72.1	37.7	109.3	13.1		
	T-14	支 道	KMD-3	800	800	1	125	20	147	822	822	61	61	4	8	66.2	37.7	105.9	10.4		
	T- 2	歩道以外	KMD-4	800	800	1	44	10	54	820	810	60	60	4	8	34.0	18.1	52.1	16.8		
	T- 2	歩道(細目)	KMD-5	800	800	1	38	10	48	820	820	60	60	4	8	42.9	17.8	60.7	16.8		
800 x 800	T-25	支 道	KME-1	900	900	1	IB 130	18	168	924	924	62	62	4	10	108.0	40.5	148.5	14.5	○	※材料支給
	T-14	支 道	KME-2	900	900	1	IB 130	18	148	924	924	62	62	4	10	94.0	36.8	130.8	12.3		
	T- 2	歩道以外	KME-3	890	900	1	I60	11	71	920	920	60	60	4	4	66.1	22.0	88.1	12.5		
	T- 2	歩道(細目)	KME-4	441 + 456	900	2	I50	11	61	925	920	60	60	4	4	114.1	20.9	135.0	7.7		
900 x 900	T-25	支 道	KMF-1	995	1000	1	IB 150	18	168	1024	1024	62	62	4	10	124.5	44.9	169.4	12.4		
	T-20	支 道	KMF-2	1000	1000	1	125	20	147	1022	1022	61	61	4	8	112.0	41.6	153.6	14.0		
	T-14	支 道	KMF-3	1000	1000	1	125	20	147	1022	1022	61	61	4	8	103.5	41.6	145.1	14.0		
	T- 2	歩道以外	KMF-4	1000	1000	1	50	10	60	1020	1020	60	60	4	8	58.8	24.0	82.3	14.6		
	T- 2	歩道(細目)	KMF-5	1000	1000	1	38	10	48	1020	1020	60	60	4	8	80.1	22.5	102.6	14.7		
1000 x 1000	T-25	支 道	KMG-1	550 + 550	1100	2	IB 150	18	168	1124	1124	62	62	4	10	182.6	49.3	231.9	13.7		
	T-14	支 道	KMG-2	550 + 550	1100	2	IB 130	18	148	1124	1124	62	62	4	10	167.2	44.8	212.0	10.1		
	T- 2	歩道以外	KMG-3	572 + 537	1100	2	I 65	11	86	1140	1120	60	60	4	4	106.5	27.7	134.2	13.7		
	T- 2	歩道(細目)	KMG-4	546 + 546	1100	2	I 55	11	66	1120	1120	60	60	4	4	92.0	26.2	118.2	8.1		
1200 x 1200	T-25	支 道	KMH-1	650 + 650	1300	2	IB 150	18	168	1324	1324	62	62	4	10	184.0	58.1	242.1	12.3		
	T-20	支 道	KMH-2	1300	1300	2	150	20	170	1322	1322	61	61	4	8	203.6	59.8	263.4	14.0		
	T-14	支 道	KMH-3	1300	1300	2	125	20	147	1322	1322	61	61	4	8	175.0	53.8	228.8	12.7		
	T- 2	歩道以外	KMH-4	1300	1300	2	60	10	70	1320	1320	60	60	4	8	135.2	34.8	170.0	13.6		
	T- 2	歩道(細目)	KMH-5	1300	1300	3	44	10	56	1320	1320	60	60	4	8	159.3	29.1	188.4	14.8		
1300 x 1300	T-25	支 道	KMK-1	700 + 700	1400	2	IB 150	18	168	1424	1424	62	62	4	10	298.0	62.4	360.4	11.9		
	T-20	支 道	KMK-2	1400	1400	2	150	18	168	1424	1424	62	62	4	10	252.0	62.4	314.4	12.2		
	T-14	支 道	KMK-3	1400	1400	2	130	18	168	1424	1424	62	62	4	10	230.0	56.3	286.3	11.4		
	T- 2	歩道以外	KMK-4	1400	1400	2	I 75	10	85	1420	1420	60	60	4	8	193.0	37.5	230.5	12.9	○	※材料支給
1400 x 1400	T-25	支 道	KMI-1	750 + 750	1500	2	IB 150	18	168	1524	1524	62	62	4	16	366.0	66.8	432.8	11.2	○	※材料支給
	T-20	支 道	KMI-2	1500	1500	2	150	20	170	1522	1522	61	61	4	8	271.0	68.9	339.9	13.3		
	T-14	支 道	KMI-3	1500	1500	2	125	20	147	1522	1522	61	61	4	8	253.0	62.0	315.6	13.8		
	T- 2	歩道以外	KMI-4	1500	1500	2	65	10	75	1520	1520	60	60	4	8	190.4	40.5	230.9	13.8		
	T- 2	歩道(細目)	KMI-5	1500	1500	3	50	10	62	1520	1520	60	60	4	8	284.7	36.9	321.6	15.1	○	※材料支給
1600 x 1600	T-25	支 道	KMJ-1	850 + 850	1700	2	IB 150	18	168	1724	1724	62	62	4	16	510.0	75.7	585.7	11.1		
	T-20	支 道	KMJ-2	1700	1700	3	150	20	170	1722	1722	61	61	4	8	348.3	78.0	426.3	13.7		
	T-14	支 道	KMJ-3	1700	1700	3	125	20	147	1722	1722	61	61	4	8	324.0	70.2	394.2	14.0		
	T- 2	歩道以外	KMJ-4	1700	1700	3	75	10	85	1720	1720	60	60	4	8	274.2	48.8	323.0	11.9		
	T- 2	歩道(細目)	KMJ-5	1700	1700	4	55	10	65	1720	1720	60	60	4	8	403.2	42.3	445.5	12.8		

設計条件

区 分	1	2	3	4(細目)
条 件	横断又は側溝	横断又は側溝	横断又は側溝	横断又は側溝
使用箇所	支 道	支 道	支 道	支 道
設計荷重	T-25	T-14	T-2	T-2
輪 荷 重	10,000kg(重車両)	5600kg(軽車両)	800kg	800kg
衝撃係数	0.4	0.4	0.0	0.0
設計ｽﾊﾟﾝ	溝幅 + 50	溝幅 + 50	溝幅 + 50	溝幅 + 50
部材ﾋﾟｯﾁ	35.5mm以上	35.5mm以下	35.5mm以下	(細目)15.0mm以下
固定ﾎﾞﾙﾄ	有	有	有	有
防音ｺﾞﾑ	有	有	―	―
使用材質	SS400以上	SS400以上	SS400以上	SS400以上
ﾒｯｷ 量	450g/m2以上	450g/m2以上	450g/m2以上	450g/m2以上
許容応力	14.0kg/mm2	14.0kg/mm2	18.0kg/mm2	18.0kg/mm2
構 造	組 立	組 立	圧 接	圧 接

(注 記)

1. SM材を使用の場合は上記の許容応力を19kg/mm2とする。
2. 蓋本体、部材高さ125mm以下のものは圧接加工とする。
   受枠L型鋼の最小厚さは6mmとする。なお、許容応力は14kg/mm2とする。
3. 規格外蓋設計条件
   1) たわみ量は1/500以内とする。また、歩道用荷重条件500kg/m2とする。
   2) 蓋1枚当り最大質量は100kg程度とする。
   3) ボルト固定以外はすべてくさり(l=500)ｼｬｯｸﾙ付とする。(ｱﾝｶｰﾎﾞﾙﾄは別途)
4. 表面はすべり止め加工を施したものとする。
5. 適用欄に○印をつけたものが、本工事使用ﾀｲﾌﾟである。

(高さ欄)

I : 断面形状 I形
IB : 断面形状 Iﾋﾞｰﾑ
F : 断面形状 平鋼板厚 3mm

業務名/工事名	令和5年度 市道117号線道路改良工事		
路線・河川名等	市道117号線		
施工箇所名	可児市下恵土地内		
図面の種類	集水桝蓋(ｸﾞﾚｰﾁﾝｸﾞ)標準図		
縮 尺	―	図面番号	
事業者名	可児市 建設部 土木課		

取水工構造図

平面図

S=1:80

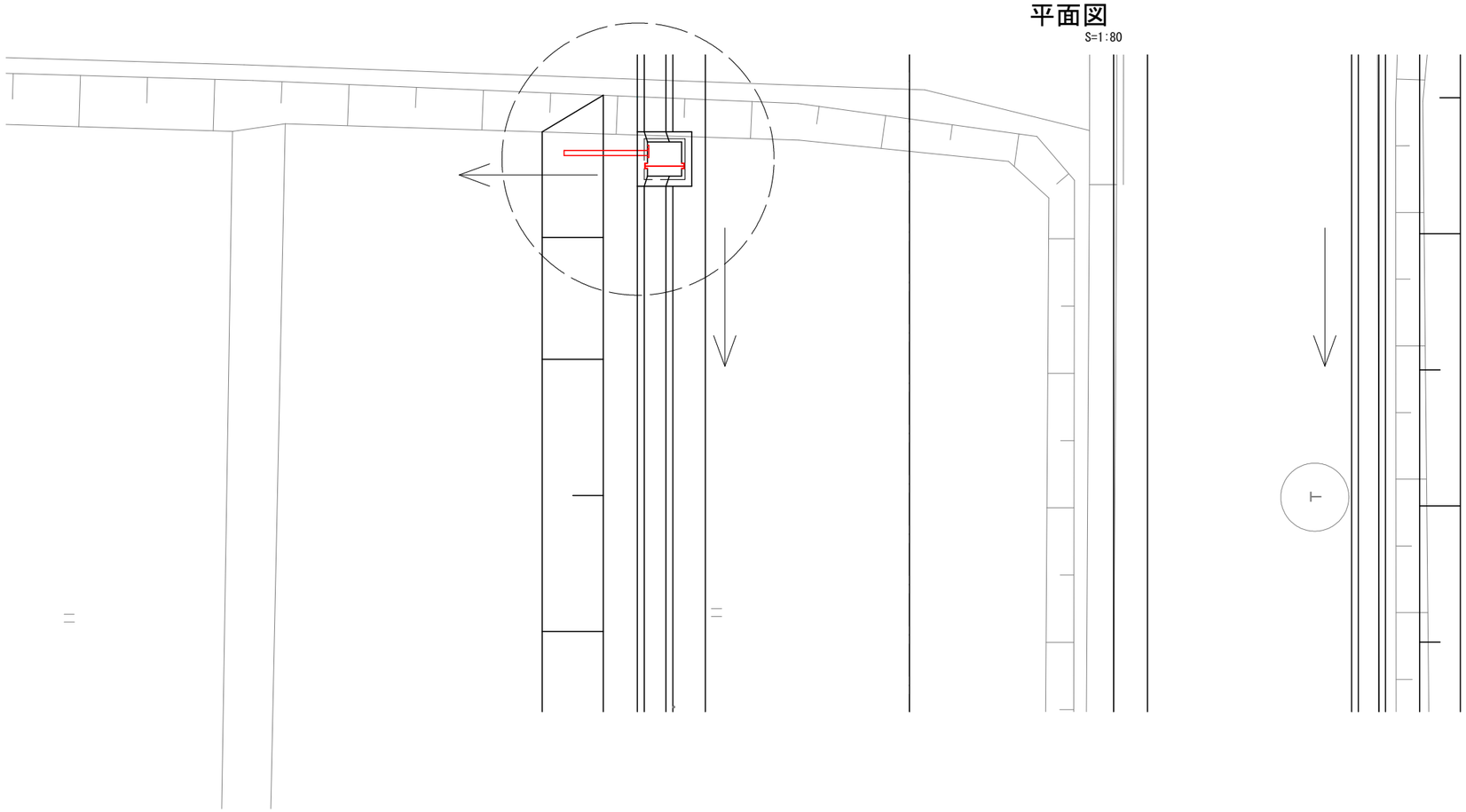

取水工

分水栓　＜取付式分水栓 A型＞

番号	名　称	数量	材　質
1	本　体	1	ＡＢＳ
2	フ　タ	1	ＡＢＳ
3	ﾌﾀ取付ﾎﾞﾙﾄ	1	SUS304
4	ﾌﾀ取付ﾅｯﾄ	2	SUS304
5	ツ　マ　ミ	1	ＡＢＳ
6	ツ　メ	1	ＡＢＳ
7	ストッパー	1	ＡＢＳ

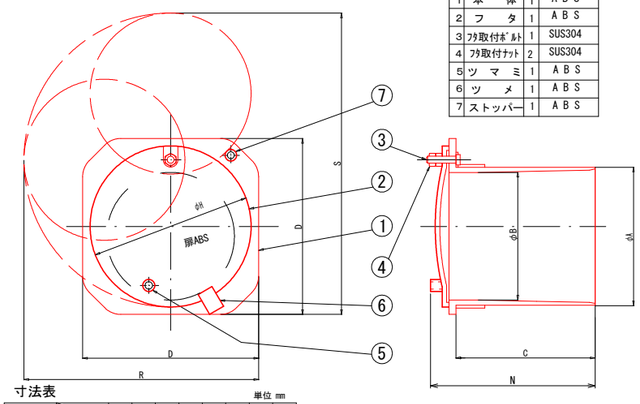

寸法表

単位 mm

摘要欄		A	B	C	D	H	N	R	S
	A-50	64	56	100	80	78	116	120	145
	A-65	81	73	125	110	100	143	155	185
○	A-75	95	84	128	126	117	147	175	220
	A-100	120	111	121	153	140	145	205	265
	A-125	149	137	128	184	166	154	245	315
	A-150	174	162	128	222	202	154	300	390

取水工数量表

１０箇所当り

名　称	規　格	単位	数　量	摘　要
分水栓	取付式分水栓 A型　D75	個	10	
VP管	φ75×1200	m	12.0	

横断図

S=1:80

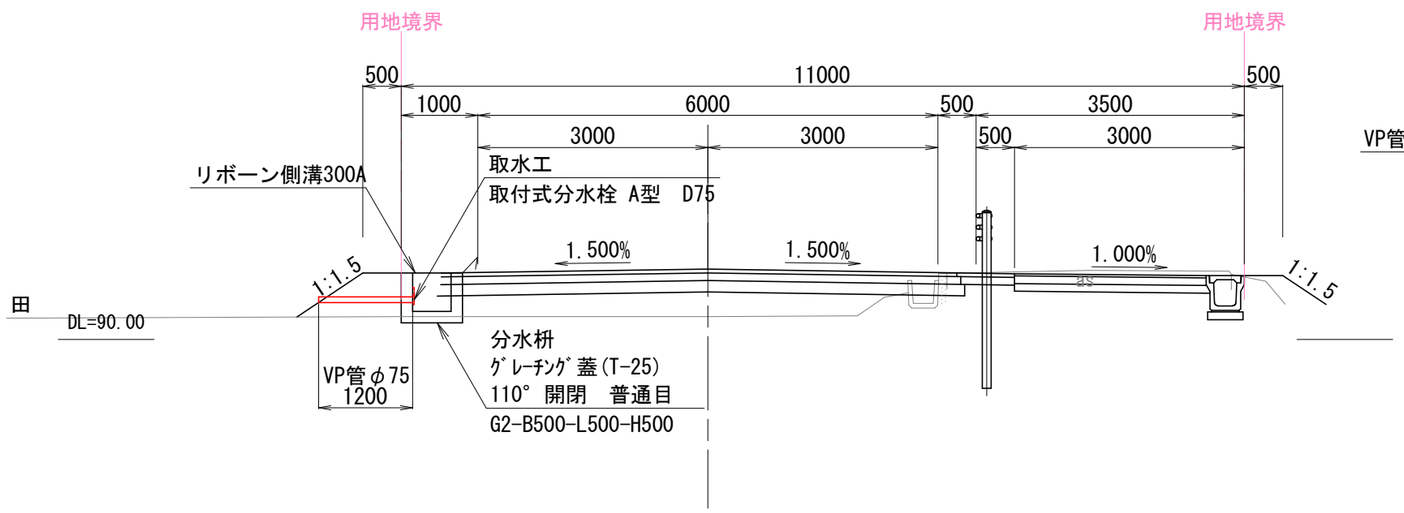

分水枡構造図

S=1:20

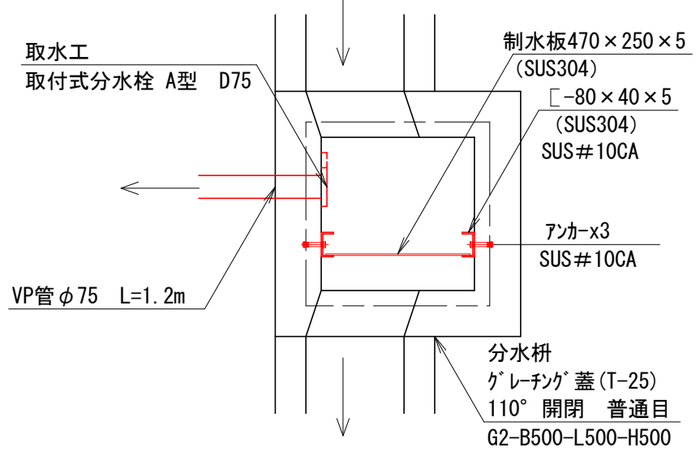

業務名/工事名	令和5年度 市道117号線道路改良工事		
路線･河川名等	市道117号線		
施工箇所名	可児市下恵土地内		
図面の種類	取水工構造図		
縮　　尺	図示	図面番号	
事業者名	可児市　建設部　土木課		

ゲート付集水桝 構造図(1)

ゲート位置図

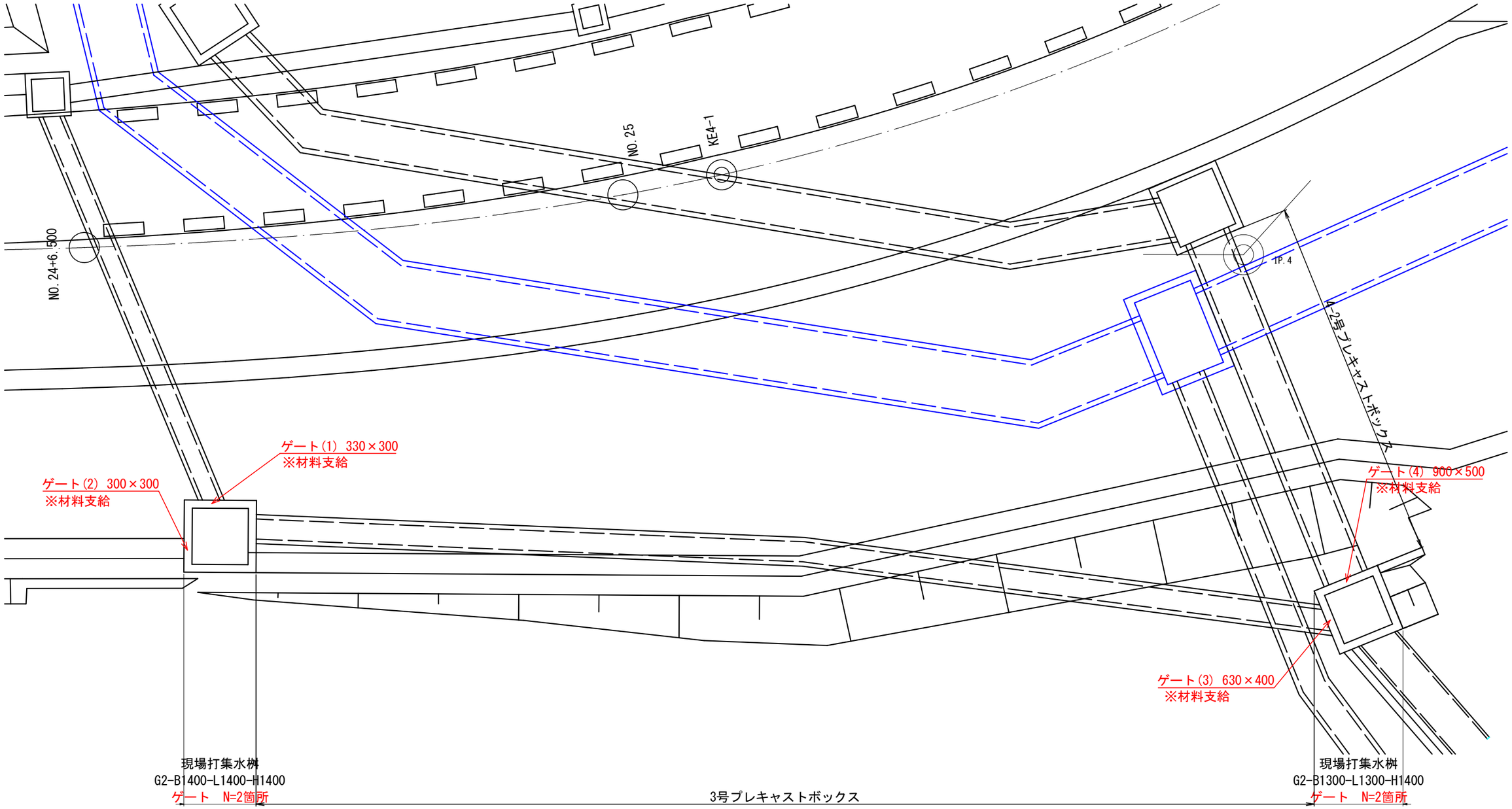

※ゲート材料支給

業務名/工事名	令和5年度 市道117号線道路改良工事		
路線・河川名等	市道117号線		
施工箇所名	可児市下恵土地内		
図面の種類	ゲート付集水桝 構造図(1)		
縮　　尺	1:100	図面番号	
事業者名	可児市　建設部　土木課		

ゲート付集水桝 構造図(2)

G2-B1400-L1400-H1400

S=1:50

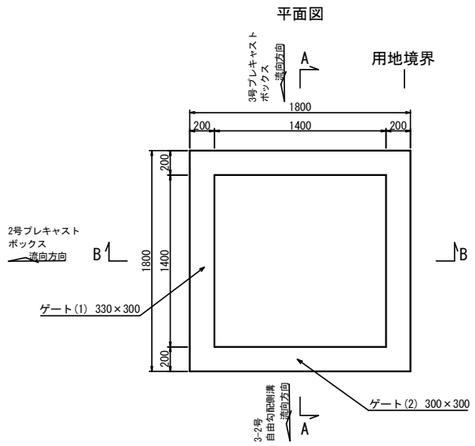

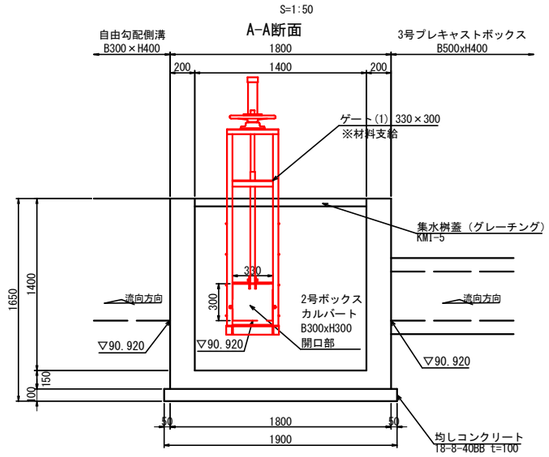

均しコンクリート 18-8-40BB t=100

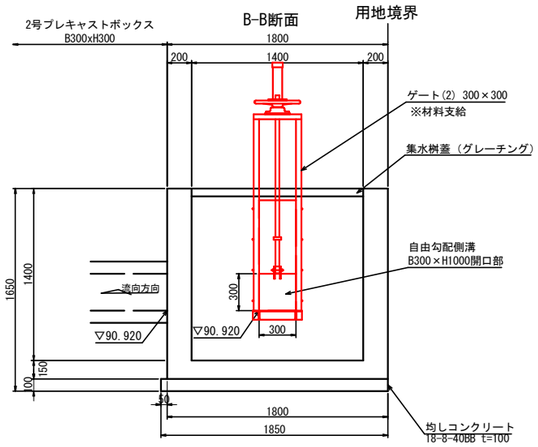

均しコンクリート 18-8-40BB t=100

G2-B1300-L1300-H1400

S=1:50

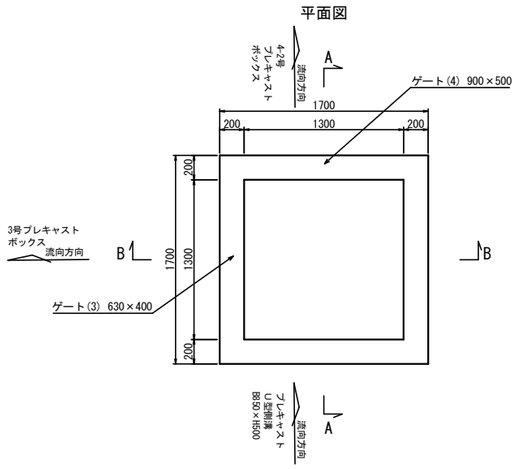

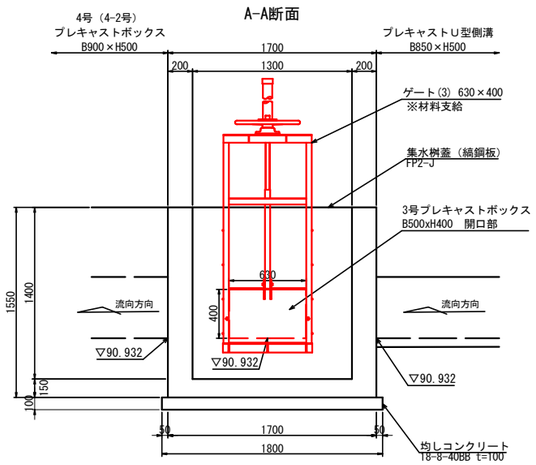

均しコンクリート 18-8-40BB t=100

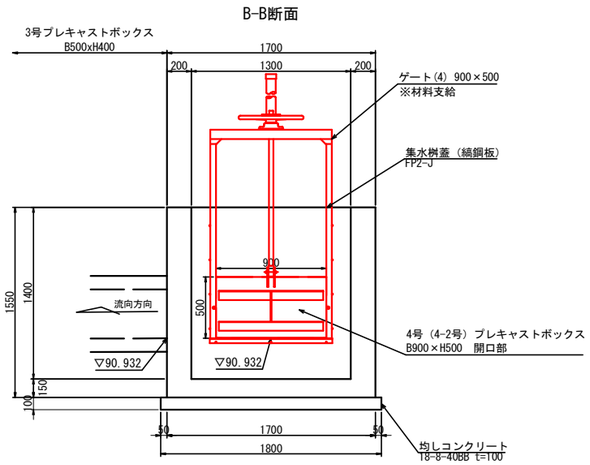

均しコンクリート 18-8-40BB t=100

業務名/工事名	令和5年度 市道117号線道路改良工事		
路線・河川名等	市道117号線		
施工箇所名	可児市下恵土地内		
図面の種類	ゲート付集水桝 構造図(2)		
縮　　尺	1:50	図面番号	
事業者名	可児市　建設部　土木課		

ゲート(1) 構造図

(330×300)

※材料支給

P部詳細図

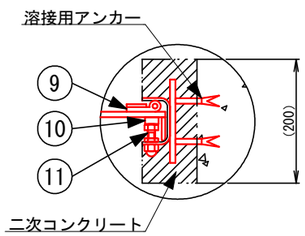

R部詳細図

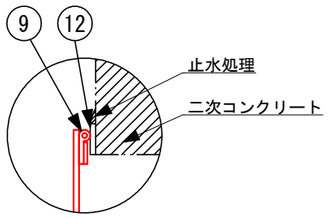

Q部詳細図

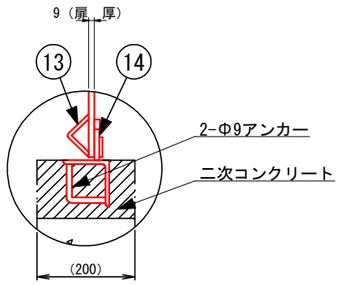

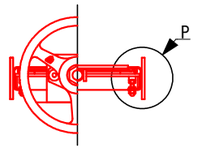

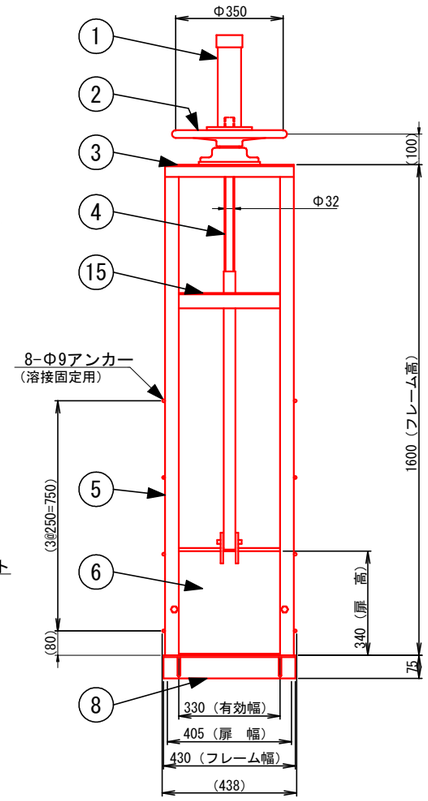

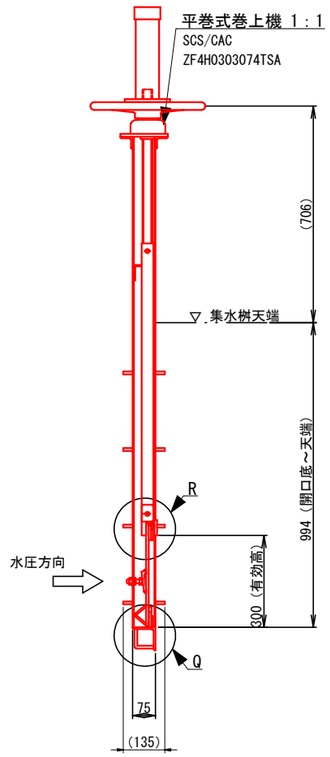

番号	名　　称	数量	材　　質
1	スピンドルカバー	1	H-PVC
2	ハンドル	1	A L
3	上部フレーム	2	SUS304 L40x40x5.0
4	スピンドル	1	SUS304
5	側部フレーム	2	SUS304 PL-4.0
6	扉　体	1	SS400 PL-9.0
-	-	-	-
8	下部フレーム	1	SUS304 L75x75x6.0
9	止水P型ゴム	3	CR
10	クサビ	2	SUS304
11	クサビボルト	2	C2700W
12	上部戸当り	1	SUS304 PL-9.0
13	扉振れ止め	2	SS400
14	止水平型ゴム	1	CR
15	中間軸受	1	SUS304 PL-4.0

注1）扉体材質は、SS400とする。
注2）フレーム材質は、SUS304とする。
注3）据付は、本体アンカーと溶接用アンカーを溶接固定後、コンクリート等で止水処理を行うこと。
注4）材質がSS400の場合の塗装は、塩化ゴム系塗料水色（E69-70L）とする。
注5）ゲート本体に直接溶接しないこと。

業務名/工事名	令和5年度 市道117号線道路改良工事		
路線・河川名等	市道117号線		
施工箇所名	可児市下恵土地内		
図面の種類	ゲート(1) 構造図		
縮　　尺	1:20	図面番号	
事業者名	可児市　建設部　土木課		

ゲート(2) 構造図

(300×300)

※材料支給

P部詳細図

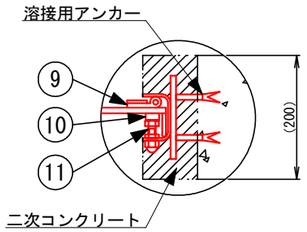

Q部詳細図

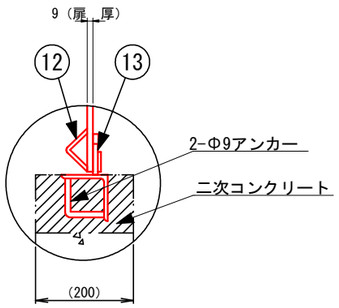

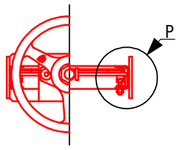

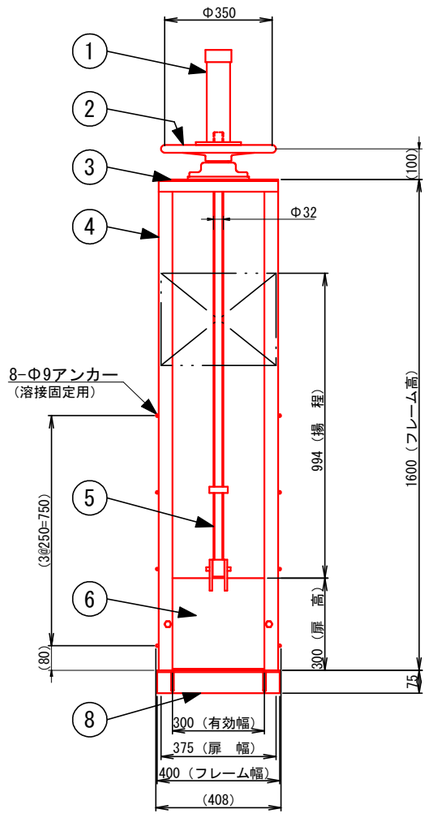

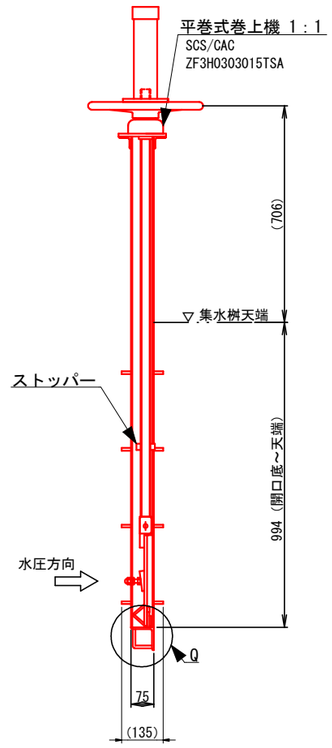

番号	名　　称	数量	材　　質
1	スピンドルカバー	1	H-PVC
2	ハンドル	1	A　L
3	上部フレーム	2	SUS304 L40x40x5.0
4	側部フレーム	2	SUS304 PL-4.0
5	スピンドル	1	SUS304
6	扉　　体	1	SS400 PL-9.0
-	-	-	-
8	下部フレーム	1	SUS304 L75x75x6.0
9	止水P型ゴム	2	CR
10	クサビ	2	SUS304
11	クサビボルト	2	C2700W
12	扉振れ止め	2	SS400
13	止水平型ゴム	1	CR

注1）扉体材質は、SS400とする。
注2）フレーム材質は、SUS304とする。
注3）据付は、本体アンカーと溶接用アンカーを溶接固定後、コンクリート等で止水処理を行うこと。
注4）材質がSS400の場合の塗装は、塩化ゴム系塗料水色（E69-70L）とする。
注5）ゲート本体に直接溶接しないこと。

業務名/工事名	令和5年度 市道117号線道路改良工事		
路線･河川名等	市道117号線		
施工箇所名	可児市下恵土地内		
図面の種類	ゲート(2) 構造図		
縮　　尺	1:20	図面番号	
事業者名	可児市　建設部　土木課		

ゲート(3) 構造図

(630×400)

※材料支給

P部詳細図

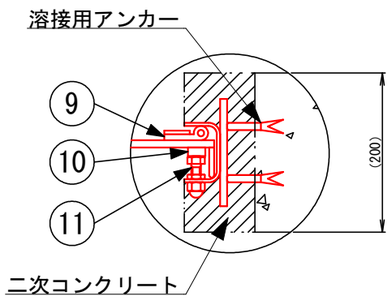

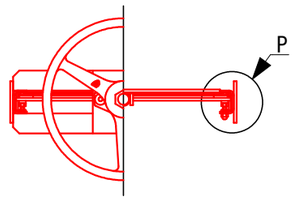

R部詳細図

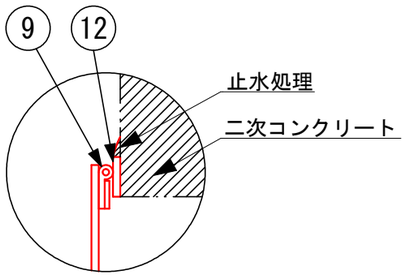

Q部詳細図

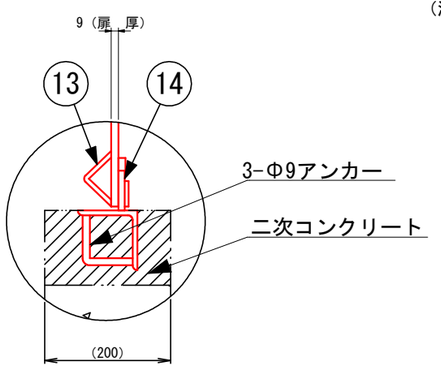

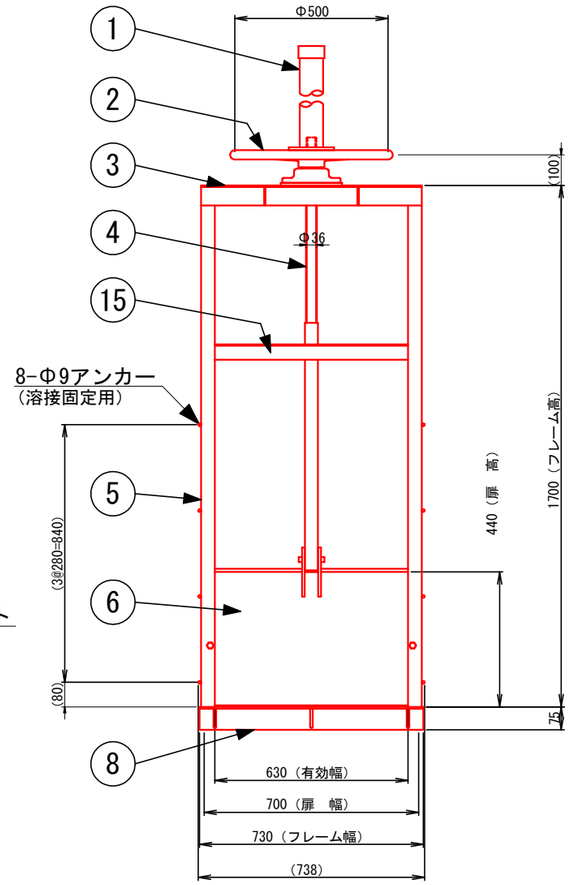

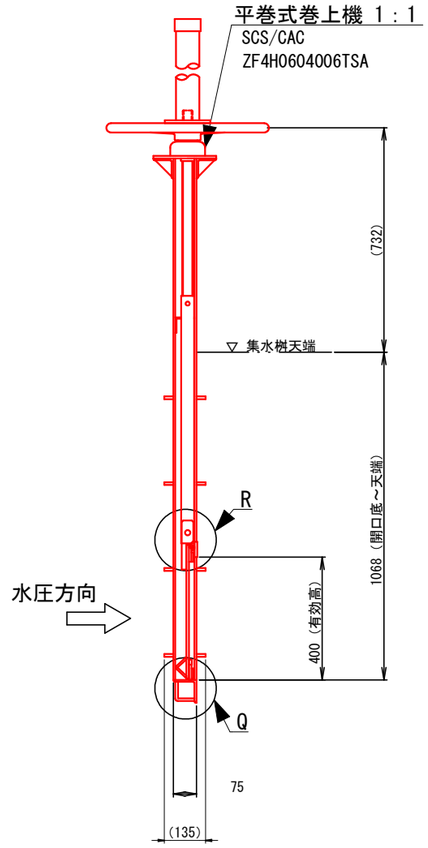

番号	名　　称	数量	材　　質
1	スピンドルカバー	1	H-PVC
2	ハンドル	1	A L
3	上部フレーム	2	SUS304 L65x65x6.0
4	スピンドル	1	SUS304
5	側部フレーム	2	SUS304 PL-6.0
6	扉　体	1	SS400 PL-9.0
-	-	-	-
8	下部フレーム	1	SUS304 L75x75x6.0
9	止水P型ゴム	3	CR
10	クサビ	2	SUS304
11	クサビボルト	2	C2700W
12	上部戸当り	1	SUS304 PL-9.0
13	扉振れ止め	2	SS400
14	止水平型ゴム	1	CR
15	中間軸受	1	SUS304 PL-4.0

注1）扉体材質は、SS400とする。
注2）フレーム材質は、SUS304とする。
注3）据付は、本体アンカーと溶接用アンカーを溶接固定後、コンクリート等で止水処理を行うこと。
注4）材質がSS400の場合の塗装は、塩化ゴム系塗料水色（E69-70L）とする。
注5）ゲート本体に直接溶接しないこと。

業務名/工事名	令和5年度 市道117号線道路改良工事		
路線・河川名等	市道117号線		
施工箇所名	可児市下恵土地内		
図面の種類	ゲート(3) 構造図		
縮　　尺	1:20	図面番号	
事業者名	可児市　建設部　土木課		

ゲート(4) 構造図

(900×500)

※材料支給

P部詳細図

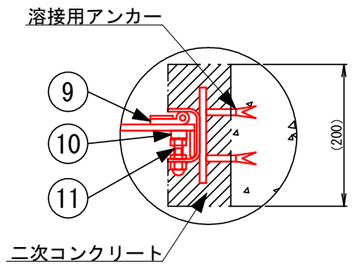

Q部詳細図

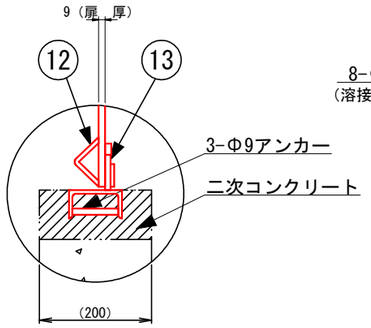

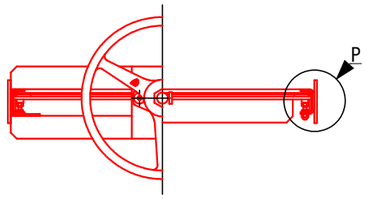

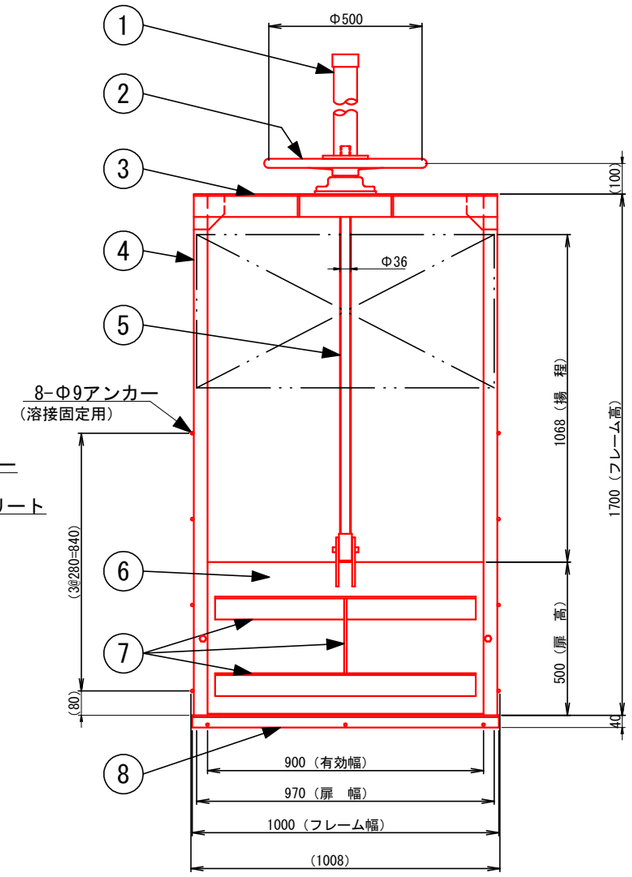

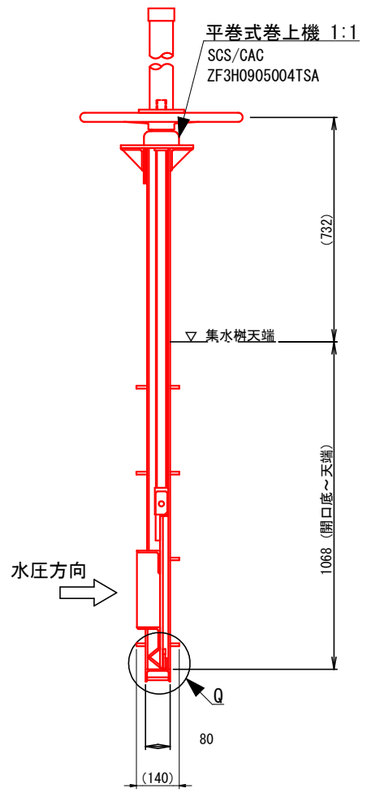

番号	名　　称	数量	材　　質
1	スピンドルカバー	1	H-PVC
2	ハンドル	1	A L
3	上部フレーム	2	SUS304 L75x75x6.0
4	側部フレーム	2	SUS304 PL-6.0
5	スピンドル	1	SUS304
6	扉　体	1	SS400 PL-9.0
7	扉補強桟	3	SS400 L75x6/PL-9.0
8	下部フレーム	1	SUS304 [80x40x5.0
9	止水P型ゴム	2	CR
10	クサビ	2	SUS304
11	クサビボルト	2	C2700W
12	扉振れ止め	2	SS400
13	止水平型ゴム	1	CR

注1）扉体材質は、SS400とする。
注2）フレーム材質は、SUS304とする。
注3）据付は、本体アンカーと溶接用アンカーを溶接固定後、コンクリート等で止水処理を行うこと。
注4）材質がSS400の場合の塗装は、塩化ゴム系塗料 水色（E69-70L）とする。
注5）ゲート本体に直接溶接しないこと。

業務名/工事名	令和5年度 市道117号線道路改良工事		
路線・河川名等	市道117号線		
施工箇所名	可児市下恵土地内		
図面の種類	ゲート(4) 構造図		
縮　　尺	1:20	図面番号	
事業者名	可児市　建設部　土木課		

縁石工構造図

縁石
S= 1:20

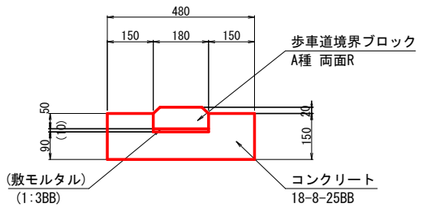

縁石　数量表　　100m当り

名　称	規　格	単 位	数 量	摘　要
歩車道境界ﾌﾞﾛｯｸ	A種 両面R	m	100	敷ﾓﾙﾀﾙ含む
コンクリート	18-8-25BB	m3	6	
型枠		式(m2)	1(60)	

平　面　図
S=1:80

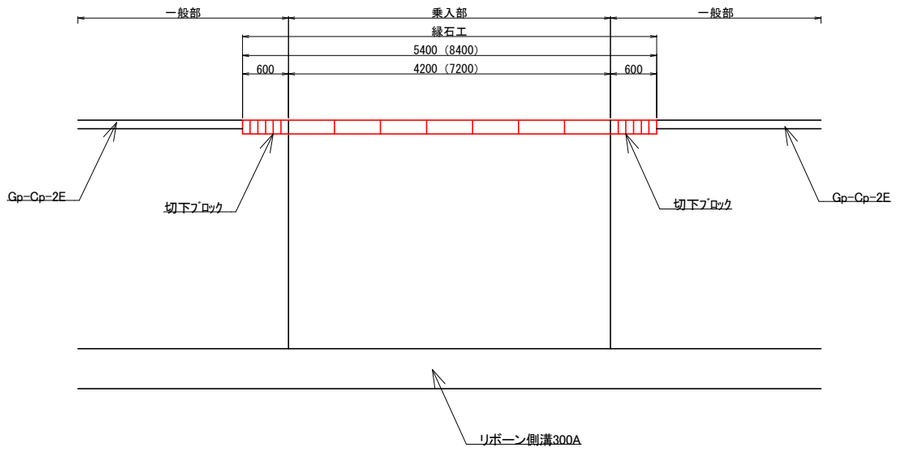

業務名/工事名	令和5年度 市道117号線道路改良工事		
路線・河川名等	市道117号線		
施工箇所名	可児市下恵土地内		
図面の種類	縁石工構造図		
縮　　尺	図示	図面番号	
事業者名	可児市　建設部　土木課		

ガードパイプ構造図

Gp-A-3E

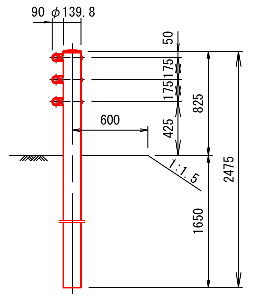

Gp-Ap-2E

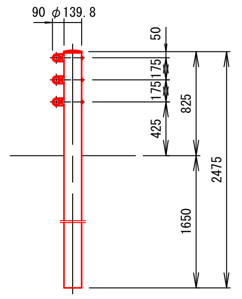

Gp-A-2B / Gp-Ap-2B

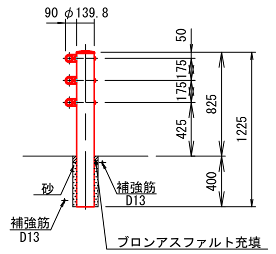

Gp-A-2B-2

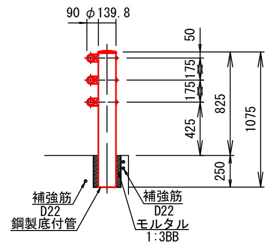

Gp-B-3E

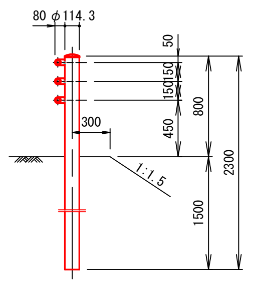

Gp-Bp-2E

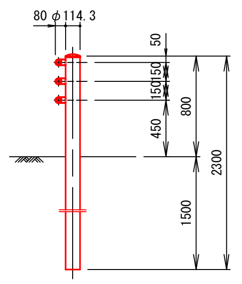

Gp-B-2B / Gp-Bp-2B

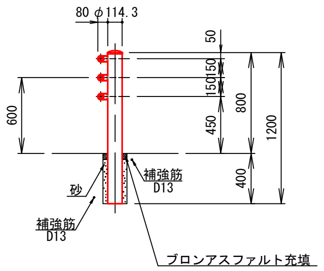

Gp-B-2B-2

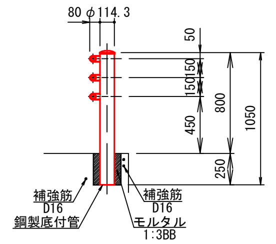

A種ガードパイプ

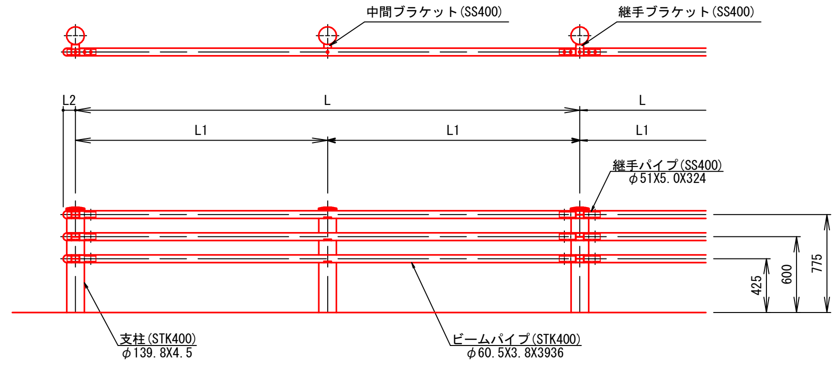

継手ブラケット

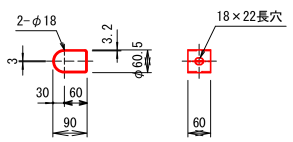

中間ブラケット

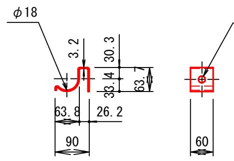

継手パイプ

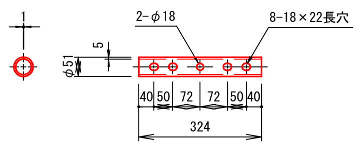

ビームパイプ

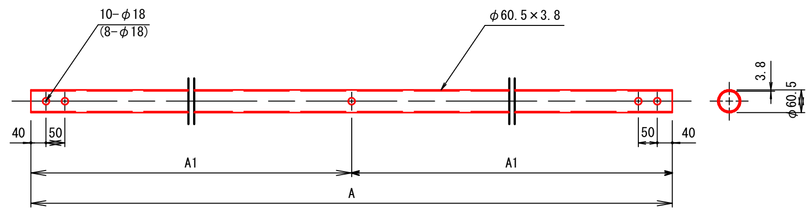

注）、（ ）内表示はGp-A-3Eに適用。

Ｂ（Ｃ）種ガードパイプ

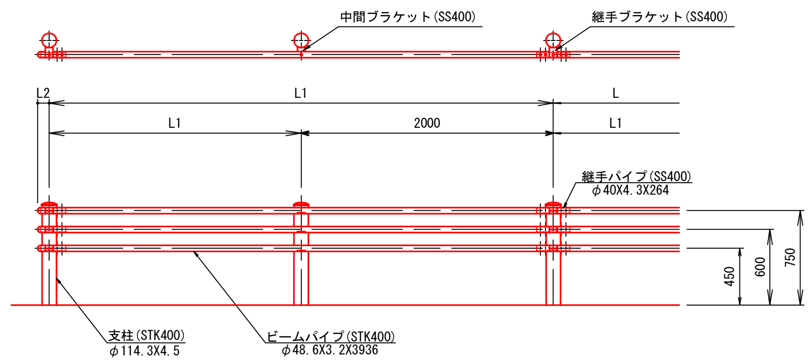

継手ブラケット

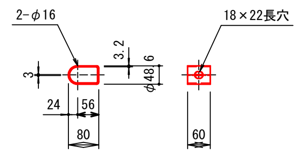

中間ブラケット

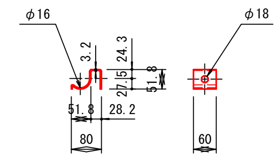

継手パイプ

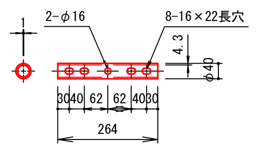

ビームパイプ

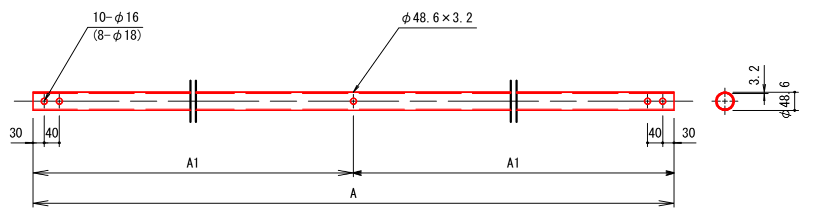

注）、（ ）内表示はGp-B-3E及びGp-C-3Eに適用。

Gp-C-3E

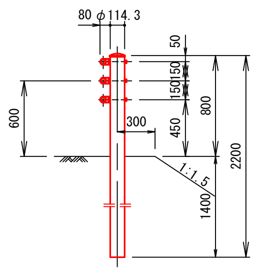

Gp-Cp-2E

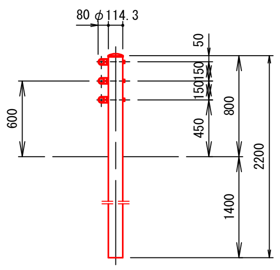

Gp-C-2B / Gp-Cp-2B

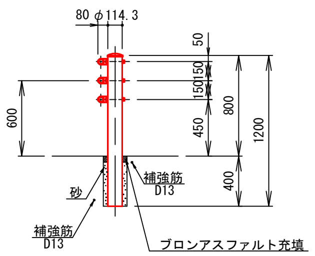

Gp-C-2B-2

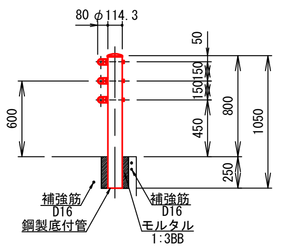

パイプバンパー

再生樹脂ｶﾞｰﾄﾞﾊﾟｲﾌﾟ袖保護材

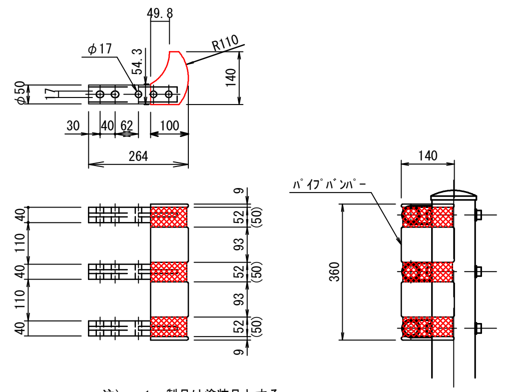

注） 1．製品は塗装品とする。
2．コンクリート中用の補強鉄筋は、基礎工および構造物中に計上する。
3．適用欄に〇印をつけたものが、本工事の使用タイプである。

路側用

適用	呼び名	区分	寸法表 mm L	L1	L2	A	A1	質量表 kg 支柱 kg／本	パイプ3本 kg／m	ガードパイプ 100m当り質量	塗装色 白	景観型ﾀﾞｰｸﾌﾞﾗｳﾝ	メッキ	備考
	Gp－A－3E	土中建込	3000	―	97	2936	―	38.0	15.8	3300				
	Gp－B－3E				91			28.6	10.7	2330				
	Gp－C－3E							27.4	8.2	2020				
	Gp－A－2B	コンクリート建込	4000	2000	97	3936	1968	19.0	15.9	2920				充填材（ブロンアスファルト、砂、モルタル等）含む
	Gp－B－2B				91			15.1	10.7	2090				
	Gp－C－2B							15.1	8.3	1830				
	Gp－A－2B－2				97			16.5	15.9	2790				
	Gp－B－2B－2				91			13.1	10.7	1990				
	Gp－C－2B－2							13.1	8.3	1730				

歩車道境界用

適用	呼び名	区分	寸法表 mm L	L1	L2	A	A1	質量表 kg 支柱 kg／本	パイプ3本 kg／m	ガードパイプ 100m当り質量	塗装色 白	景観型ﾀﾞｰｸﾌﾞﾗｳﾝ	メッキ	備考
	Gp－Ap－2E	土中建込	4000	2000	97	3936	1968	38.0	15.9	3920				
	Gp－Bp－2E				91			28.6	10.7	2800				
〇	Gp－Cp－2E							27.4	8.3	2480	〇			
	Gp－Ap－2B	コンクリート建込			97			19.0	15.9	2920				充填材（ブロンアスファルト、砂、モルタル等）含む
	Gp－Bp－2B				91			15.1	10.7	2090				
	Gp－Cp－2B							15.1	8.3	1830				

業務名/工事名	令和5年度 市道117号線道路改良工事
路線･河川名等	市道117号線
施工箇所名	可児市下恵土地内
図面の種類	ガードパイプ構造図
縮尺	― 図面番号
事業者名	可児市 建設部 土木課

転落(横断)防止柵構造図

立 面 図 S=1:40

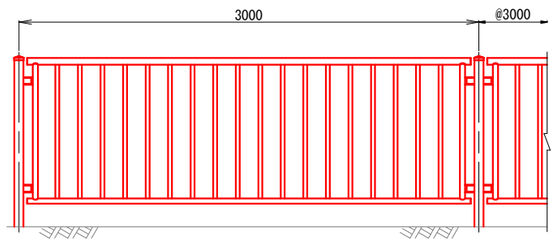

断 面 図 S=1:40

転落(横断)防止柵(1)
コンクリート構造物用 (1)

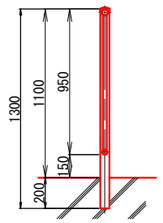

転落(横断)防止柵(2)
コンクリート構造物用 (2)

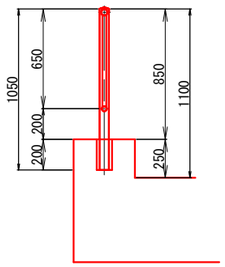

転落(横断)防止柵(3)
ﾌﾟﾚｷｬｽﾄｺﾝｸﾘｰﾄﾌﾞﾛｯｸ用

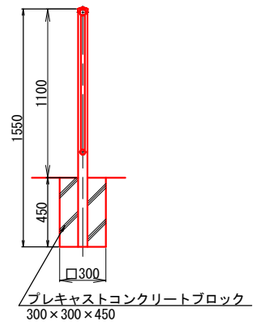

○ 転落(横断)防止柵(4)
土中用

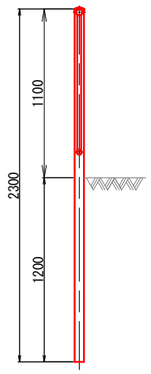

転落(横断)防止柵(5)
ｱﾝｶｰﾎﾞﾙﾄ固定用

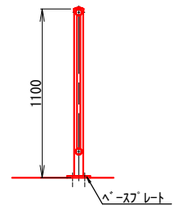

ベースプレート S=1:10

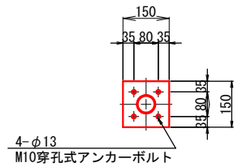

転落(横断)防止柵数量表

100m当り

適 用	名 称	規 格	単位	ｺﾝｸﾘｰﾄ構造物用(1)	ｺﾝｸﾘｰﾄ構造物用(2)	ﾌﾟﾚｷｬｽﾄｺﾝｸﾘｰﾄﾌﾞﾛｯｸ用	土中用	ｱﾝｶｰﾎﾞﾙﾄ固定用	備 考	参考質量 kg/m
	転落(横断)防止柵(1)	ｺﾝｸﾘｰﾄ構造物用(1) H=1100	m	100	－	－	－	－	充填材含む	参考質量 13.1kg/m
	転落(横断)防止柵(2)	ｺﾝｸﾘｰﾄ構造物用(2) H=850	m	－	100	－	－	－	充填材含む	参考質量 11.2kg/m
	転落(横断)防止柵(3)	ﾌﾟﾚｷｬｽﾄｺﾝｸﾘｰﾄﾌﾞﾛｯｸ用 H=1100	m	－	－	100	－	－	充填材含む	参考質量 13.5kg/m
○	転落(横断)防止柵(4)	土中用 H=1100	m	－	－	－	100	－		参考質量 14.8kg/m
	転落(横断)防止柵(5)	ｱﾝｶｰﾎﾞﾙﾄ固定用 H=1100	m	－	－	－	－	100	ﾍﾞｰｽﾌﾟﾚｰﾄ、ｱﾝｶｰﾎﾞﾙﾄ穿孔含む	参考質量 13.9kg/m
	ﾌﾟﾚｷｬｽﾄｺﾝｸﾘｰﾄﾌﾞﾛｯｸ	300×300×450	個	－	－	33	－	－		参考質量 95kg/個
	床 掘	土	式 (m3)	－	－	1 (28)	－	－		
	埋 戻	土、転圧有	式 (m3)	－	－	1 (27)	－	－		
	残土処理	土	式 (m3)	－	－	1 (－)	－	－		

注 1） 材 質
1. 支柱、ビームパイプ、縦桟の材質は、JIS G3444「一般構造用炭素鋼鋼管」STK400とする。
2） 表面仕様については塗装仕上げ、又はメッキ仕様とする。
3） 塗装色はダークブラウンとする。
4） 適用欄に○印をつけたものが、本工事使用タイプとする。

業務名/工事名	令和5年度 市道117号線道路改良工事		
路線・河川名等	市道117号線		
施工箇所名	可児市下恵土地内		
図面の種類	転落(横断)防止柵構造図		
縮 尺	図示	図面番号	
事業者名	可児市 建設部 土木課		

区画線工展開図

S= 1:400

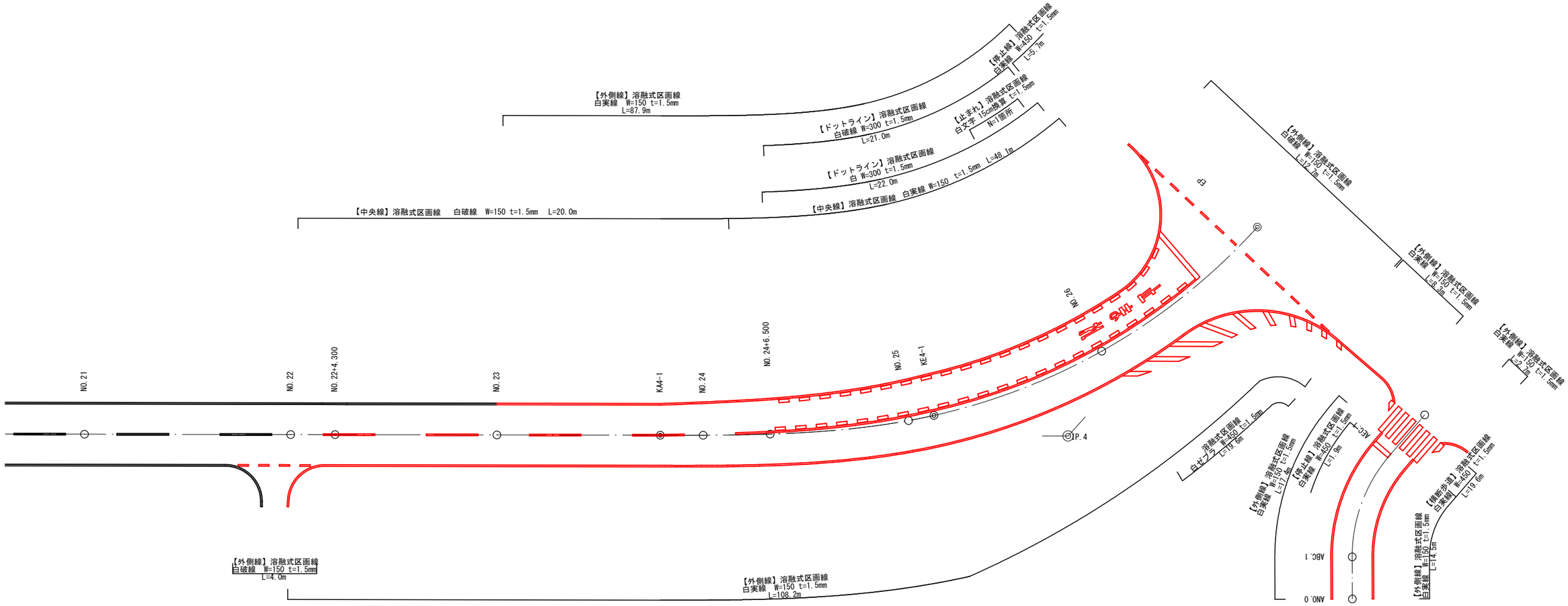

業務名/工事名	令和5年度 市道117号線道路詳細設計業務		
路線・河川名等	市道117号線		
施工箇所名	可児市下恵土地内		
図面の種類	区画線工展開図		
縮　　尺	1:200	図面番号	
事業者名	可児市　建設部　土木課		

構造物撤去工平面図

S= 1:400

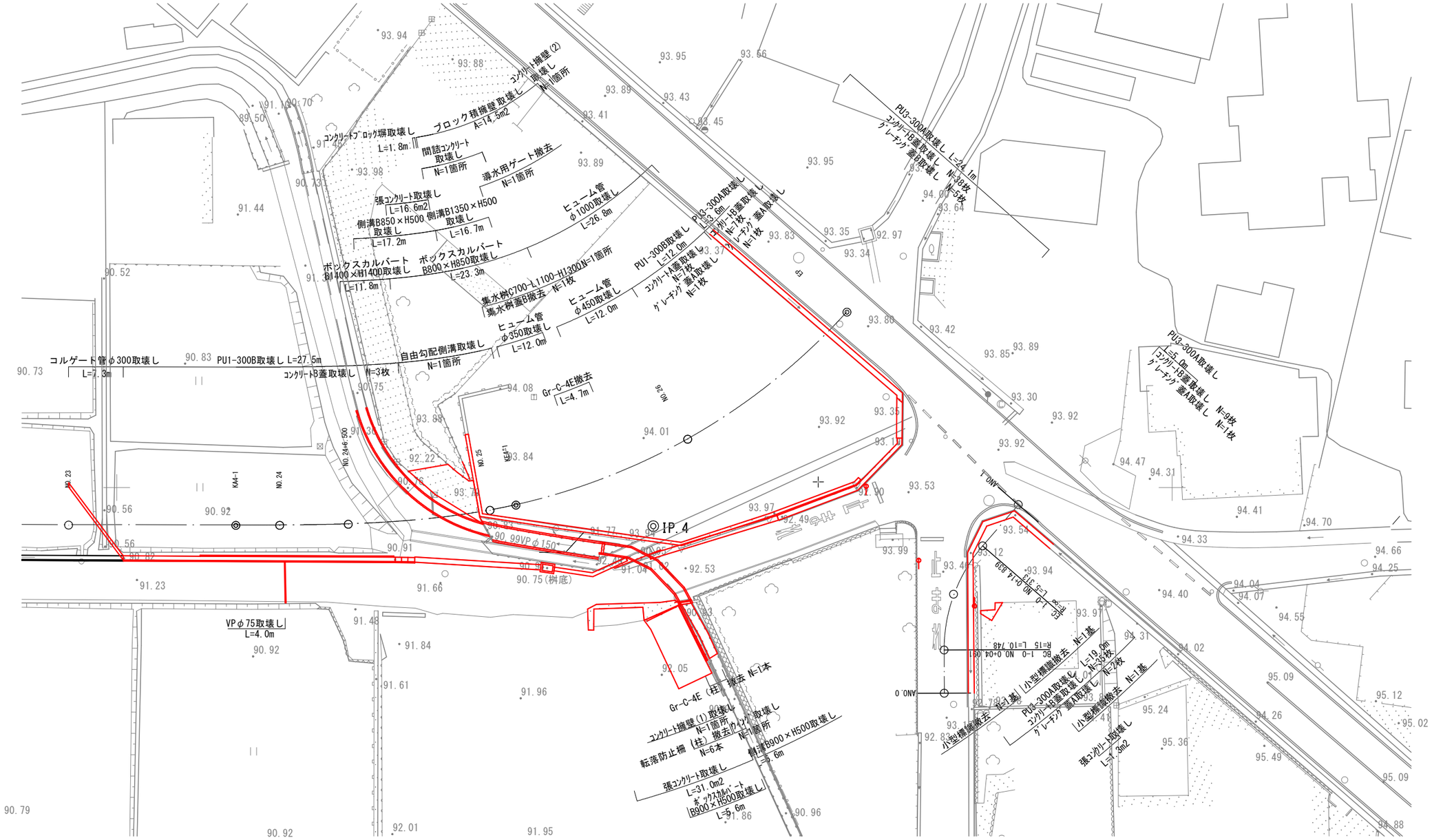

業務名/工事名	令和5年度 市道117号線道路改良工事		
路線・河川名等	市道117号線		
施工箇所名	可児市下恵土地内		
図面の種類	構造物撤去工平面図		
縮　　尺	1:400	図面番号	
事業者名	可児市　建設部　土木課		

構造物撤去工詳細図(1)

Gr-C-4E撤去
S=1:40

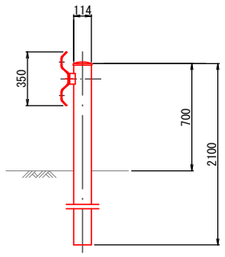

Gr-C-4E撤去

100m当り

名　称	規　格	単位	数　量	摘　要
Gr-C-4E	土中式	m	100	参考質量 16.0kg/m

転落防止柵撤去 S= 1:40

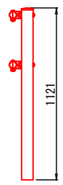

転落防止柵撤去

100m当り

名　称	規　格	単位	数　量	摘　要
転落防止柵	2段	m	100	参考質量 9.2kg/m

小型標識撤去 S= 1:100

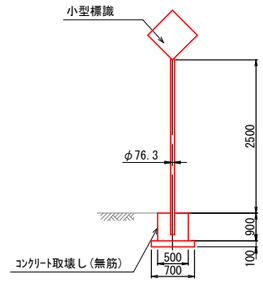

小型標識撤去

10基当り

名　称	規　格	単位	数　量	摘　要
小型標識		基	10	ポール含む 参考質量 21.0kg/枚
ｺﾝｸﾘｰﾄ取壊し	無筋	m3	2.7	

PU1-300B取壊し S= 1:20

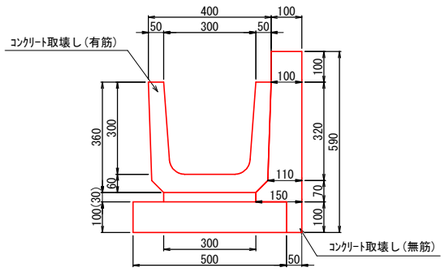

PU1-300B取壊し

100m当り

名　称	規　格	単位	数　量	摘　要
ｺﾝｸﾘｰﾄ取壊し	無筋	m3	12	
ｺﾝｸﾘｰﾄ取壊し	有筋	m3	5.6	

PU3-300A取壊し S= 1:20

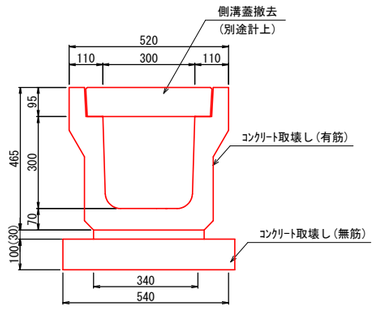

PU3-300A取壊し

100m当り

名　称	規　格	単位	数　量	摘　要
ｺﾝｸﾘｰﾄ取壊し	無筋	m3	6.4	
ｺﾝｸﾘｰﾄ取壊し	有筋	m3	8.7	

業務名/工事名	令和5年度 市道117号線道路改良工事		
路線・河川名等	市道117号線		
施工箇所名	可児市下恵土地内		
図面の種類	構造物撤去工詳細図(1)		
縮　尺	図示	図面番号	
事業者名	可児市　建設部　土木課		

構造物撤去工詳細図(2)

自由勾配側溝取壊し

側面図 S= 1:100

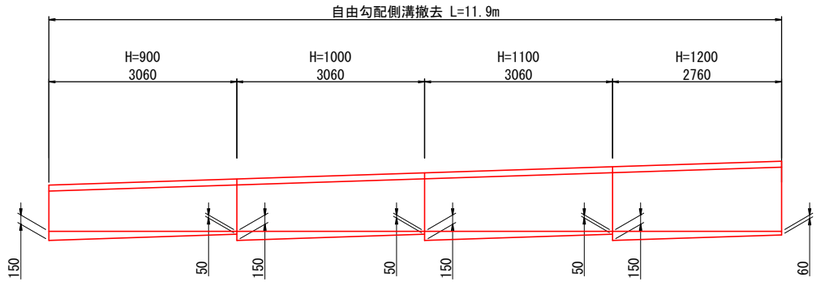

断面図 S= 1:20

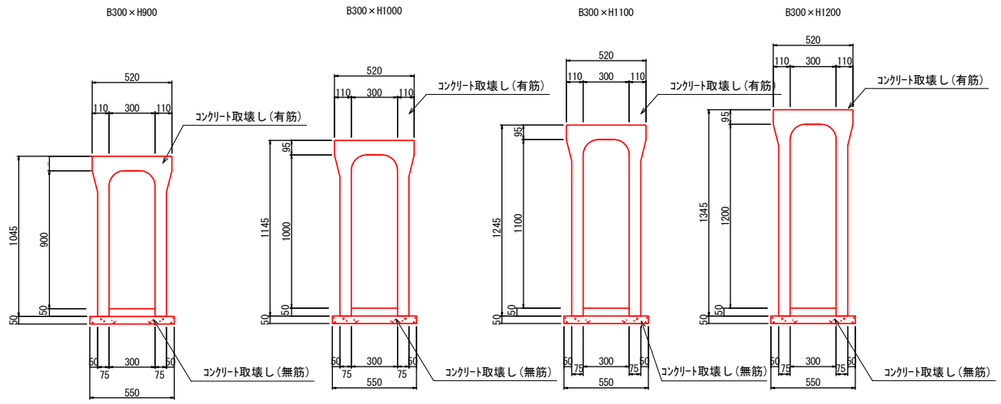

自由勾配側溝取壊し

10箇所当り

名　称	規　格	単位	数　量	摘　要
コンクリート取壊し	無筋	m3	6.9	
コンクリート取壊し	有筋	m3	27	

側溝B850×H500取壊し　S=1:40

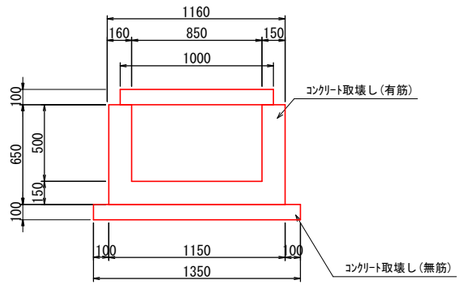

側溝B850×H500取壊し

100m当り

名　称	規　格	単位	数　量	摘　要
コンクリート取壊し	無筋	m3	14	
コンクリート取壊し	有筋	m3	42	

側溝B900×H500取壊し　S=1:20

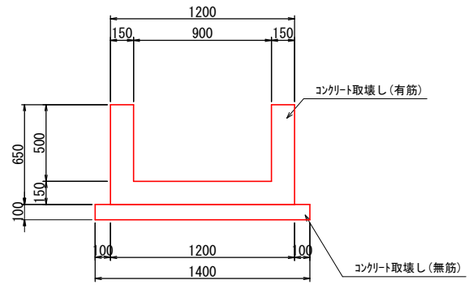

側溝B900×H500取壊し

100m当り

名　称	規　格	単位	数　量	摘　要
コンクリート取壊し	無筋	m3	14	
コンクリート取壊し	有筋	m3	33	

側溝B1350×H500取壊し　S=1:40

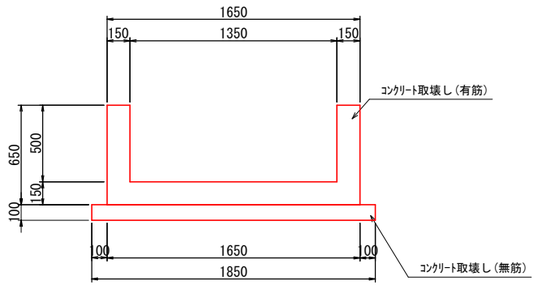

側溝B1350×H500取壊し

100m当り

名　称	規　格	単位	数　量	摘　要
コンクリート取壊し	無筋	m3	19	
コンクリート取壊し	有筋	m3	40	

ボックスカルバート取壊し (B900×H500)　S=1:40

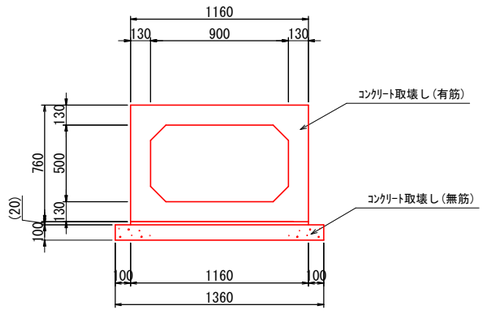

ボックスカルバート(B900×H500)取壊し

100m当り

名　称	規　格	単位	数　量	摘　要
コンクリート取壊し	無筋	m3	16	
コンクリート取壊し	有筋	m3	45	

業務名/工事名	令和5年度 市道117号線道路改良工事		
路線・河川名等	市道117号線		
施工箇所名	可児市下恵土地内		
図面の種類	構造物撤去工詳細図(2)		
縮　尺	図示	図面番号	
事業者名	可児市　建設部　土木課		

構造物撤去工詳細図(3)

ヒューム管（D350）取壊し S= 1:40

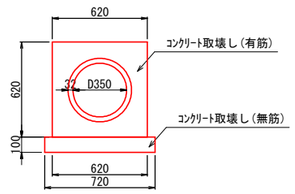

ヒューム管取壊し　100m当り

名　称	規　格	単位	数　量	摘　要
コンクリート取壊し	無筋	m3	7.2	
コンクリート取壊し	有筋	m3	28	

ヒューム管（D450）取壊し S= 1:40

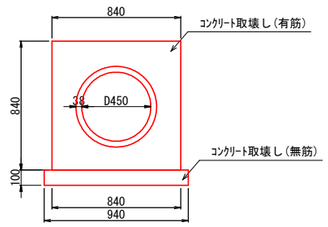

ヒューム管取壊し　100m当り

名　称	規　格	単位	数　量	摘　要
コンクリート取壊し	無筋	m3	9.4	
コンクリート取壊し	有筋	m3	54	

集水桝C取壊し S= 1:20

(B700-L1100-H1300)

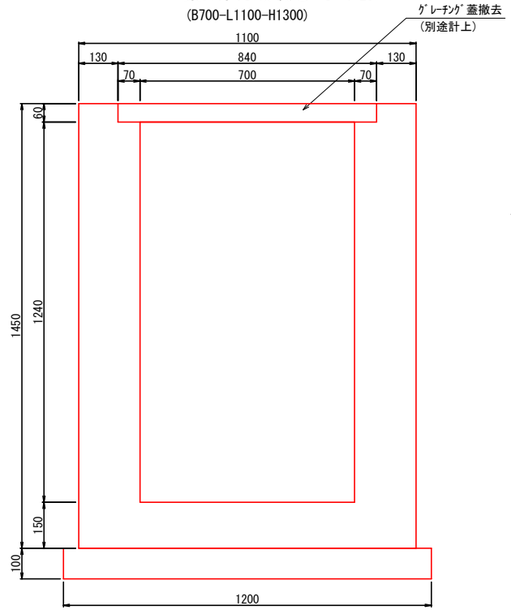

集水桝C取壊し　10箇所当り

名　称	規　格	単位	数　量	摘　要
コンクリート取壊し	無筋	m3	16	

コンクリート蓋A取壊し S= 1:20

(上蓋300用)

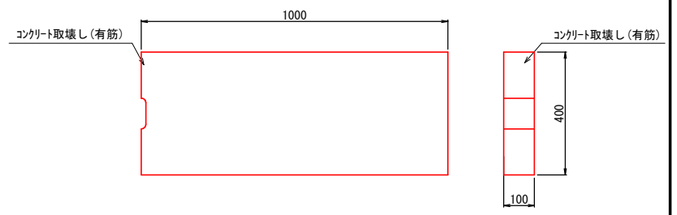

コンクリート蓋A取壊し　100枚当り

名　称	規　格	単位	数　量	摘　要
コンクリート取壊し	有筋	m3	4.0	

コンクリートB蓋取壊し S= 1:20

(落蓋300用)

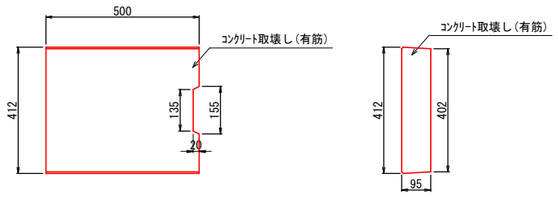

コンクリートB蓋取壊し　100枚当り

名　称	規　格	単位	数　量	摘　要
コンクリート取壊し	有筋	m3	2.1	

コンクリート擁壁(1)取壊し S=1:50

(用水路側壁)

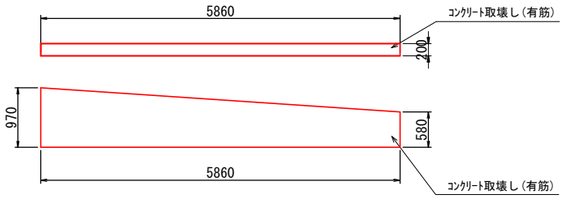

コンクリート擁壁(1)取壊し　10箇所当り

名　称	規　格	単位	数　量	摘　要
コンクリート取壊し	有筋	m3	9.1	

コンクリート擁壁(2)取壊し S=1:50

(ブロック積横)

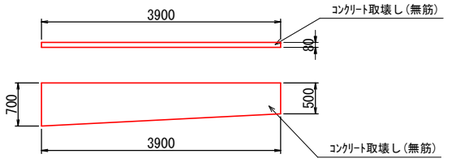

コンクリート擁壁(2)取壊し　10箇所当り

名　称	規　格	単位	数　量	摘　要
コンクリート取壊し	無筋	m3	1.9	

ウィング取壊し S=1:40

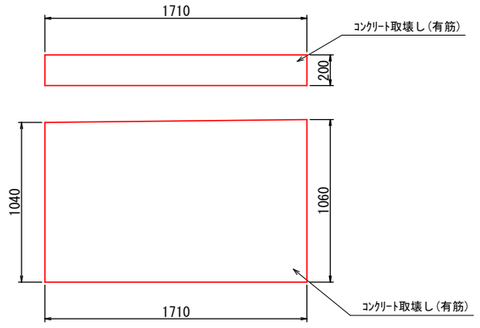

ウィング取壊し　10箇所当り

名　称	規　格	単位	数　量	摘　要
コンクリート取壊し	有筋	m3	3.6	

業務名/工事名	令和5年度 市道117号線道路改良工事		
路線・河川名等	市道117号線		
施工箇所名	可児市下恵土地内		
図面の種類	構造物撤去工詳細図(3)		
縮　尺	図示	図面番号	
事業者名	可児市　建設部　土木課		

構造物撤去工詳細図(4)

ブロック積擁壁取壊し S=1:100

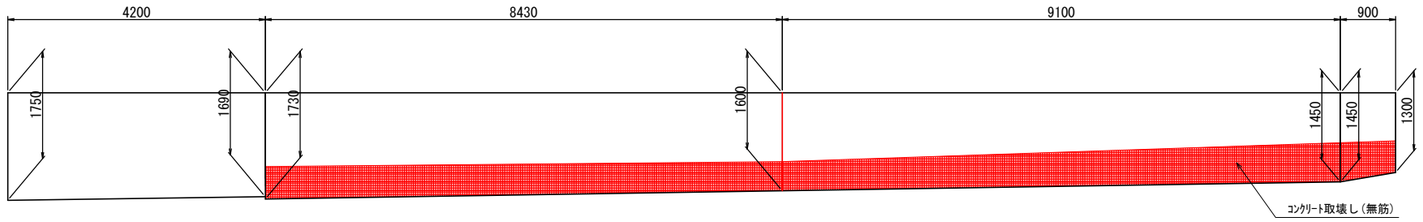

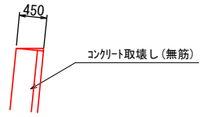

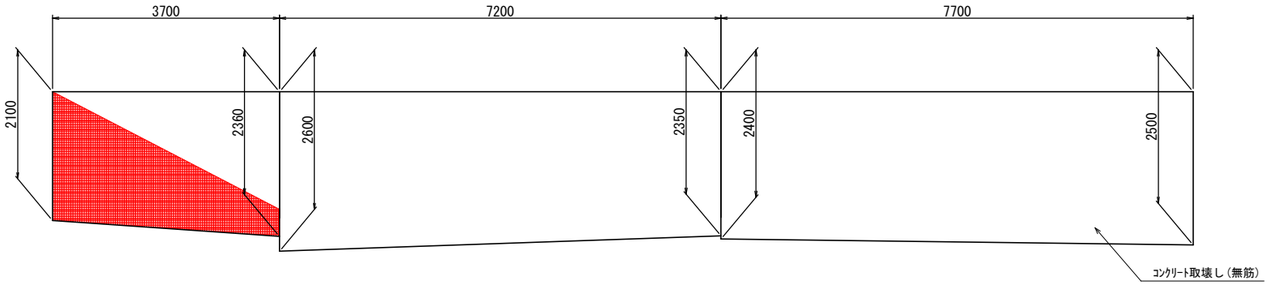

撤去面積　A=14.55m2
撤去体積　V=6.5m3

ブロック積擁壁取壊し

100m2当り

名　称	規　格	単位	数　量	摘　要
ｺﾝｸﾘｰﾄ取壊し	無筋	m3	45.0	

ｺﾝｸﾘｰﾄﾌﾞﾛｯｸ塀取壊し S= 1:40

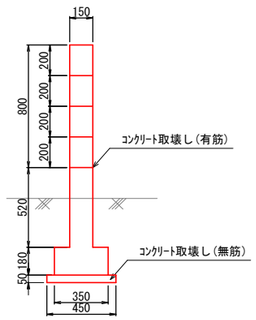

ｺﾝｸﾘｰﾄﾌﾞﾛｯｸ塀取壊し

100m当り

名　称	規　格	単位	数　量	摘　要
ｺﾝｸﾘｰﾄ取壊し	無筋	m3	2.3	
ｺﾝｸﾘｰﾄ取壊し	有筋	m3	26	

張ｺﾝｸﾘｰﾄ取壊し S= 1:20

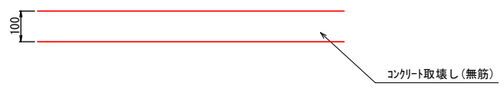

張ｺﾝｸﾘｰﾄ取壊し

100m2当り

名　称	規　格	単位	数　量	摘　要
ｺﾝｸﾘｰﾄ取壊し	無筋	m3	10	

業務名/工事名	令和5年度 市道117号線道路改良工事		
路線・河川名等	市道117号線		
施工箇所名	可児市下恵土地内		
図面の種類	構造物撤去工詳細図(4)		
縮　尺	図示	図面番号	
事業者名	可児市　建設部　土木課		

構造物撤去工詳細図(5)

間詰ｺﾝｸﾘｰﾄ取壊し S=1:200

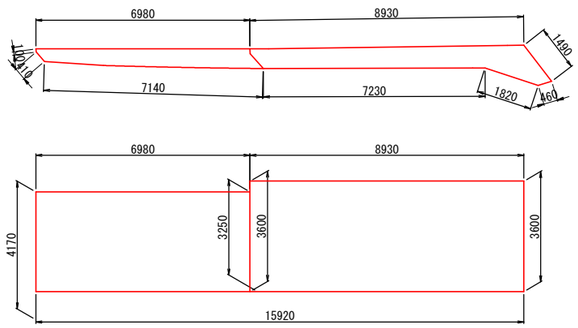

ウィング取壊し

10箇所当り

名　称	規　格	単位	数 量	摘 要
ｺﾝｸﾘｰﾄ取壊し	無筋	m3	38	

集水桝蓋B撤去 S= 1:20

(ｸﾞﾚｰﾁﾝｸﾞ蓋700×1100用)

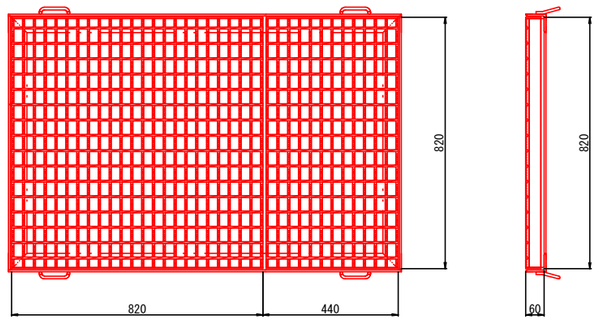

集水桝蓋B撤去

100枚当り

名　称	規　格	単位	数 量	摘 要
ｸﾞﾚｰﾁﾝｸﾞ蓋	700×1100用	枚	100	参考質量 104.3kg/枚

導水用ゲート撤去 S= 1:40

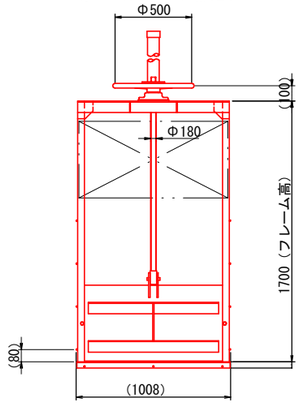

導水用ゲート撤去

10箇所当り

名　称	規　格	単位	数 量	摘 要
導水用ゲート		基	10	参考質量 128kg/箇所

ｸﾞﾚｰﾁﾝｸﾞ蓋A撤去 S= 1:20

(300用)

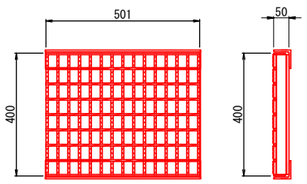

ｸﾞﾚｰﾁﾝｸﾞ蓋A撤去

100枚当り

名　称	規　格	単位	数 量	摘 要
ｸﾞﾚｰﾁﾝｸﾞ蓋	300用　L=500	枚	100	参考質量 18.0kg/枚

ｸﾞﾚｰﾁﾝｸﾞ蓋B撤去 S= 1:20

(300用ボルト固定)

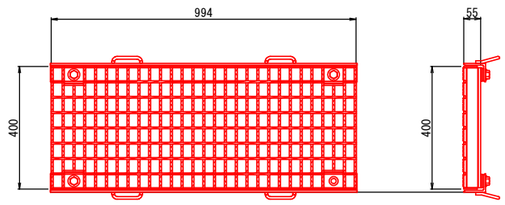

側溝蓋撤去

100枚当り

名　称	規　格	単位	数 量	摘 要
ｸﾞﾚｰﾁﾝｸﾞ蓋	300用ボルト固定　L=1000	枚	100	参考質量 35.0kg/枚

高密度ポリエチレン管φ300撤去

S= 1:4

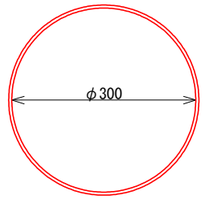

高密度ポリエチレン管φ300撤去

100m当り

名　称	規　格	単位	数 量	摘 要
高密度ポリエチレン管	φ300	m	100	参考質量 4.0kg/m

業務名/工事名	令和5年度 市道117号線道路改良工事		
路線･河川名等	市道117号線		
施工箇所名	可児市下恵土地内		
図面の種類	構造物撤去工詳細図(5)		
縮　尺	図示	図面番号	
事業者名	可児市　建設部　土木課		

舗装版破砕展開図

S= 1:400

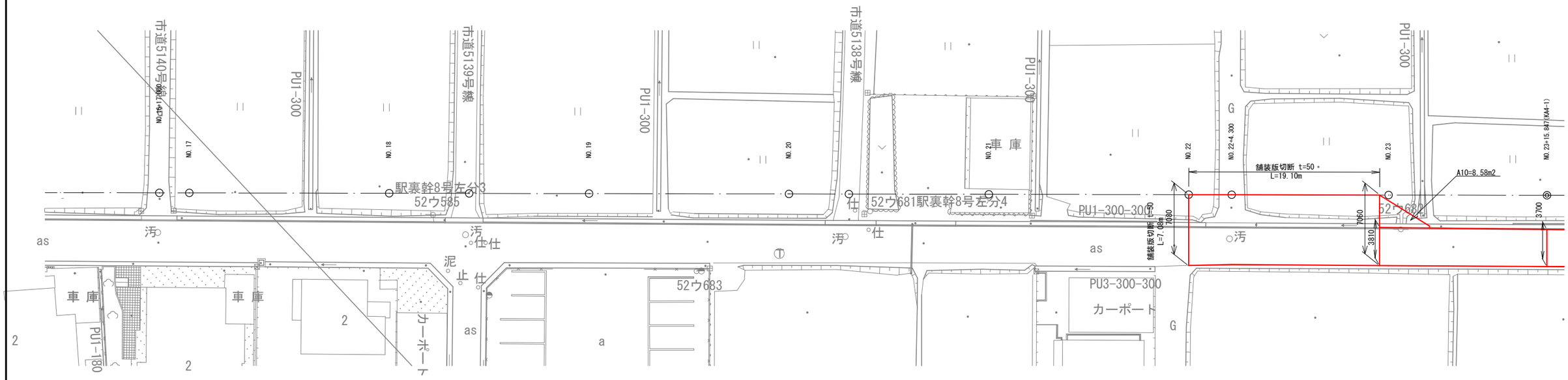

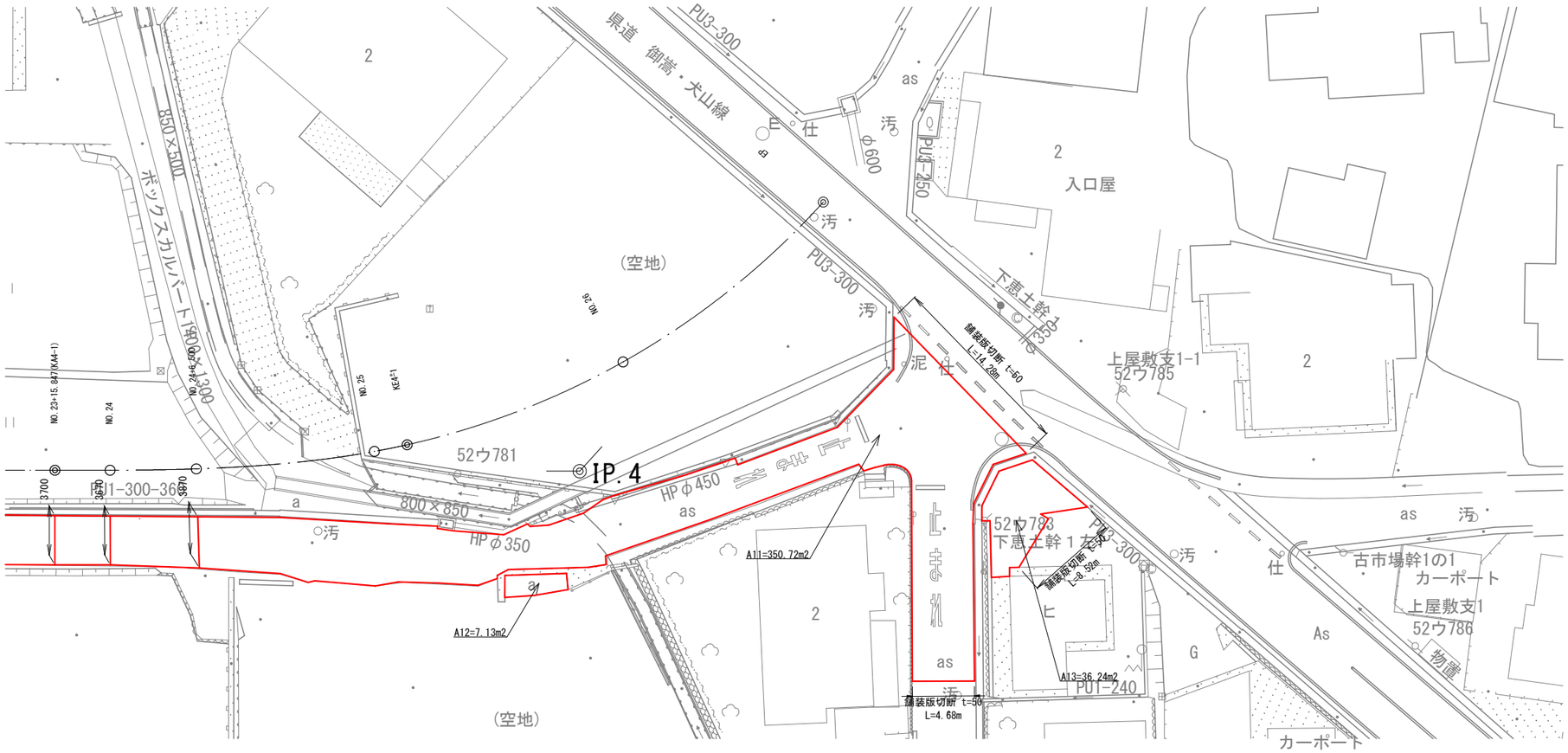

業務名/工事名	令和5年度 市道117号線道路改良工事		
路線・河川名等	市道117号線		
施工箇所名	可児市下恵土地内		
図面の種類	舗装版破砕展開図		
縮　　尺	1:400	図面番号	
事業者名	可児市　建設部　土木課		

仮設工平面図

S= 1:1000

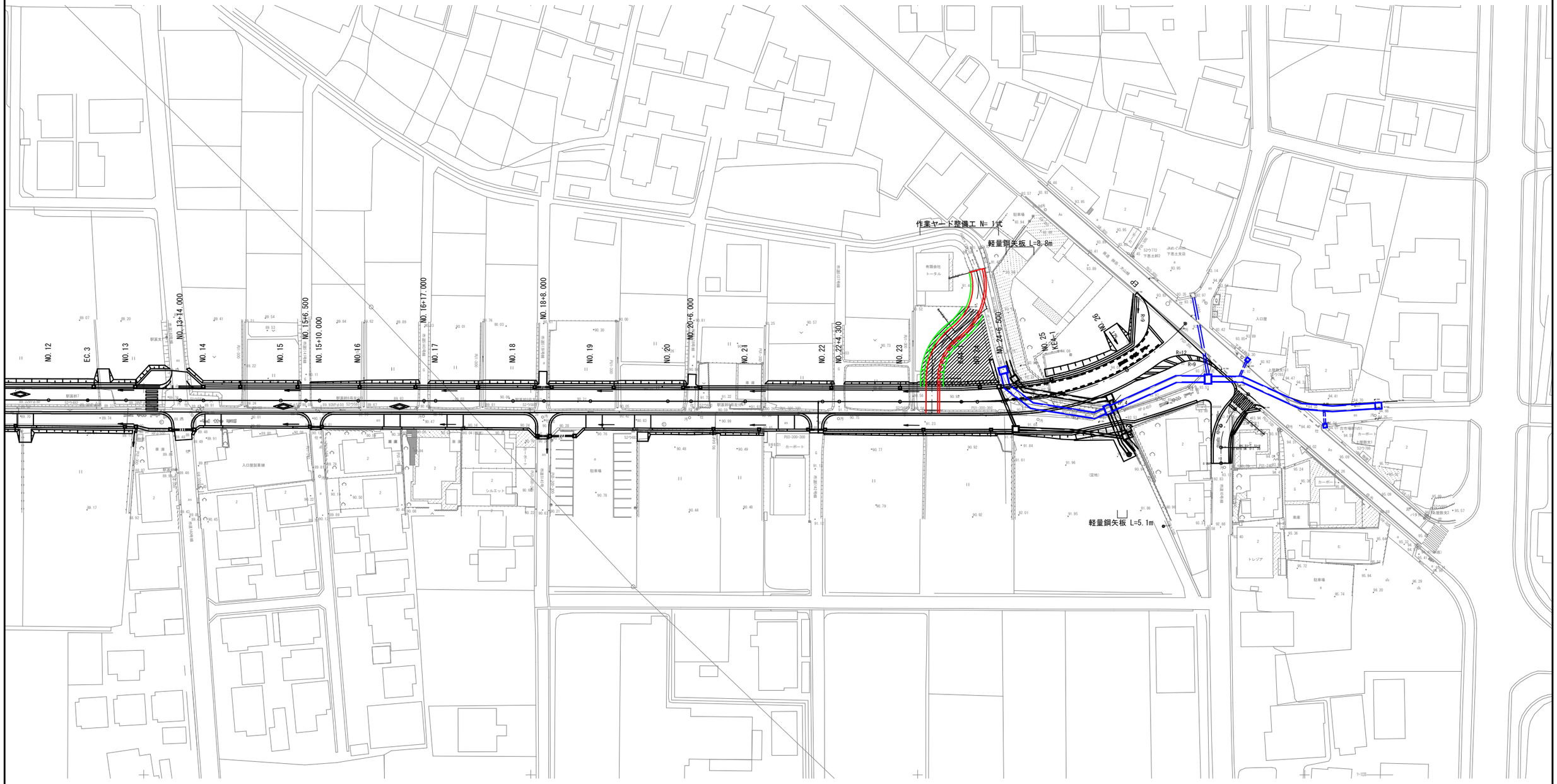

業務名/工事名	令和5年度 市道117号線道路改良工事		
路線・河川名等	市道117号線		
施工箇所名	可児市下恵土地内		
図面の種類	仮設工平面図		
縮　　尺	1:1000	図面番号	
事業者名	可児市　建設部　土木課		

作業ヤード整備工一般図

S= 1:200

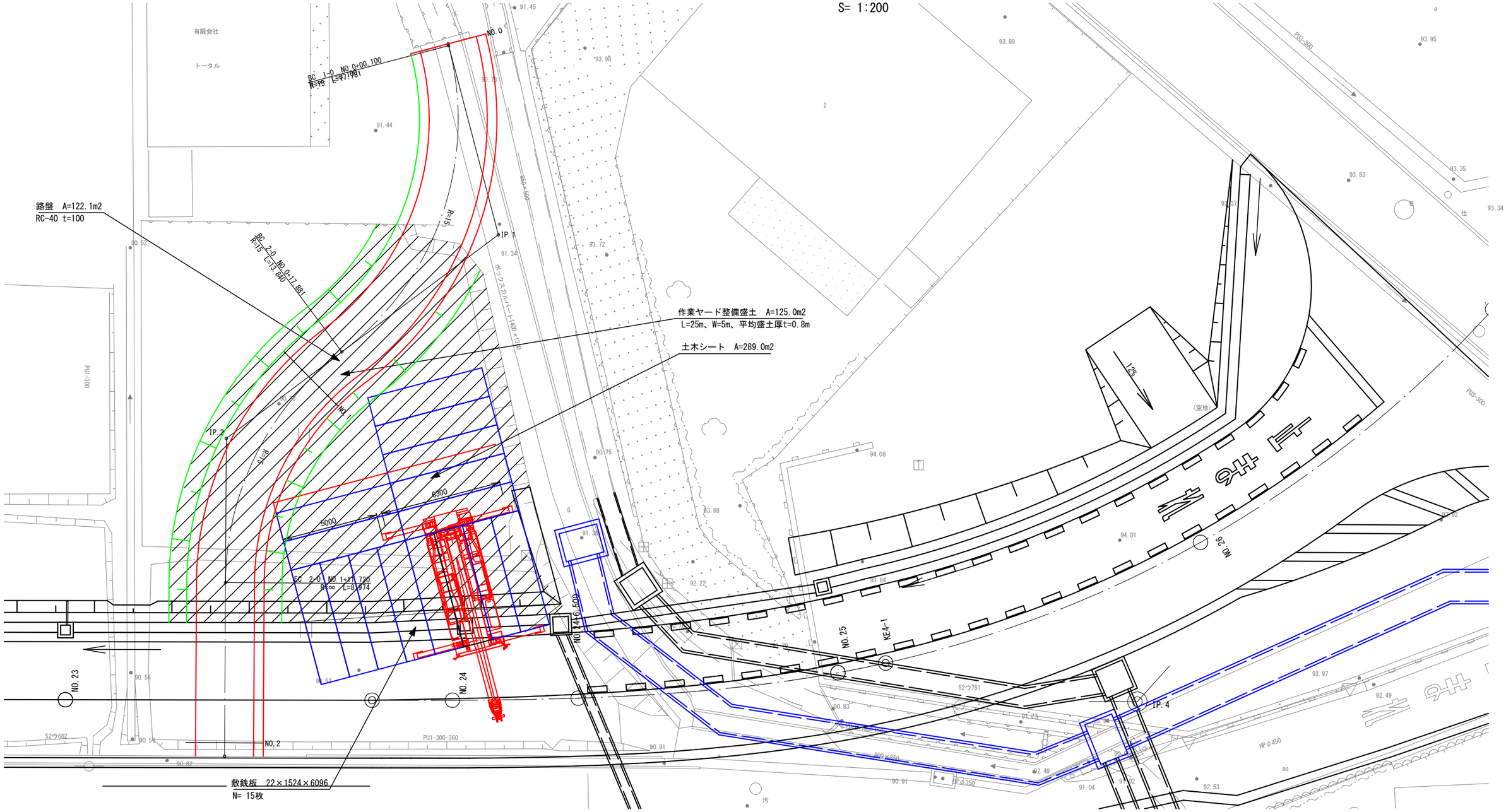

工事用切廻し道路

IP	1
IA	67-55-00.696
R	15.000
TL	10.102
SL	3.084
CL	17.781

IP	2
IA	52-51-47.725
R	15.000
TL	7.456
SL	1.751
CL	13.840

業務名/工事名	令和5年度 市道117号線道路改良工事		
路線・河川名等	市道117号線		
施工箇所名	可児市下恵土地内		
図面の種類	作業ヤード整備工一般図		
縮　　尺	1:200	図面番号	
事業者名	可児市　建設部　土木課		

土留・仮締切工構造図
（軽量鋼矢板）

平面図

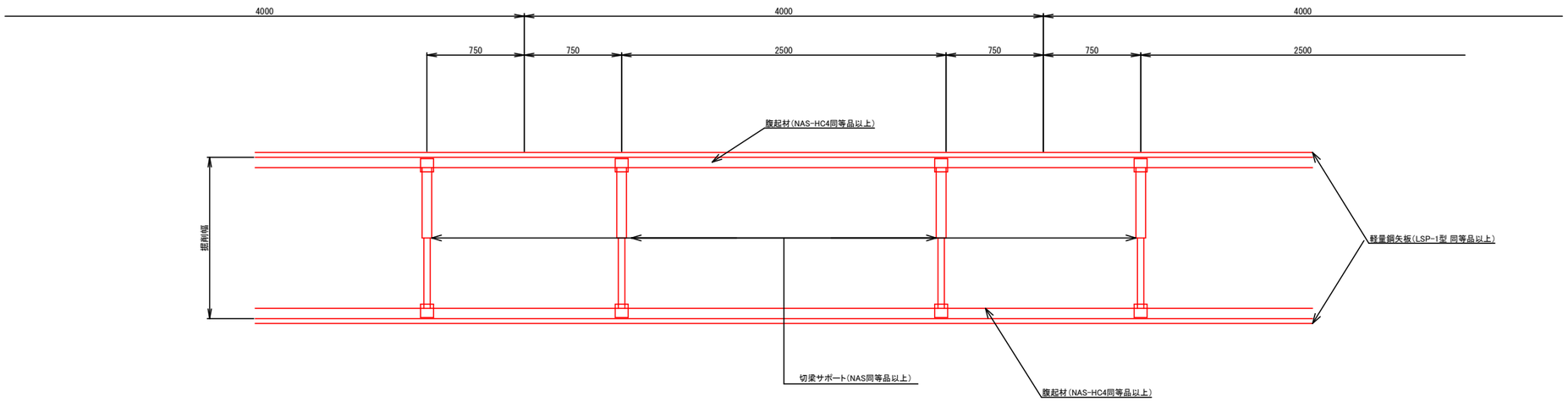

断面図

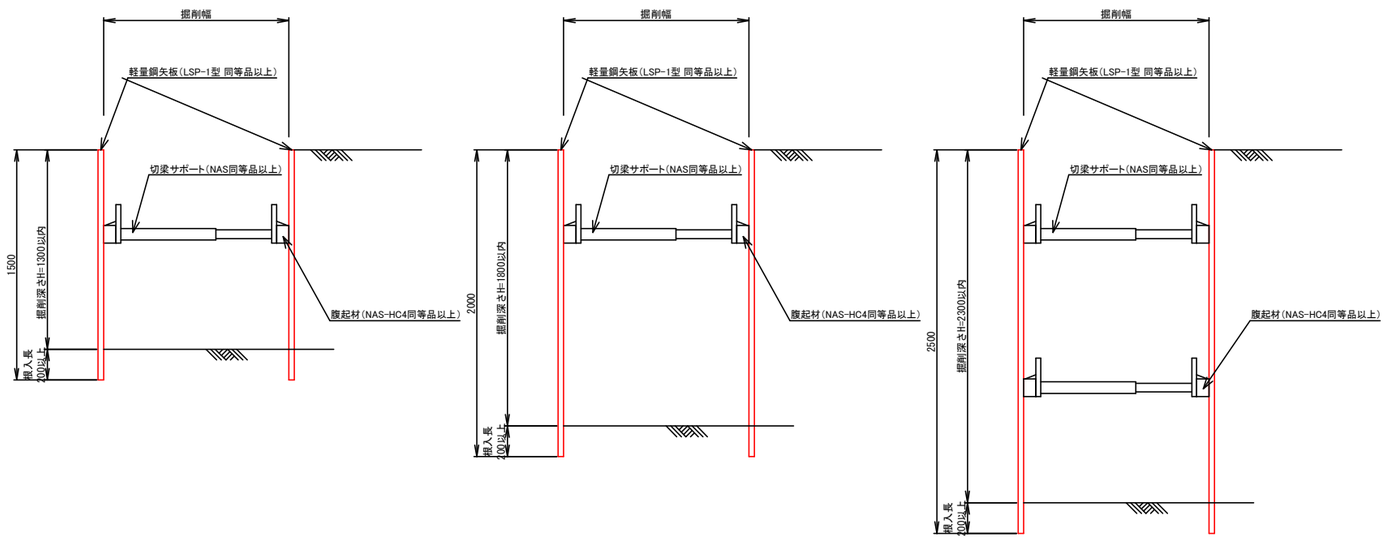

業務名/工事名	令和5年度 市道117号線道路改良工事		
路線・河川名等	市道117号線		
施工箇所名	可児市下恵土地内		
図面の種類	土留・仮締切工構造図		
縮　　尺	1:40	図面番号	
事業者名	可児市　建設部　土木課		

付替市道一般図

設　計　条　件	
	付替市道
道路規格	第4種第4級
設計速度	V=20km/h
道路区分	普通道路
設計車両	普通自動車

平面図

S=1:200

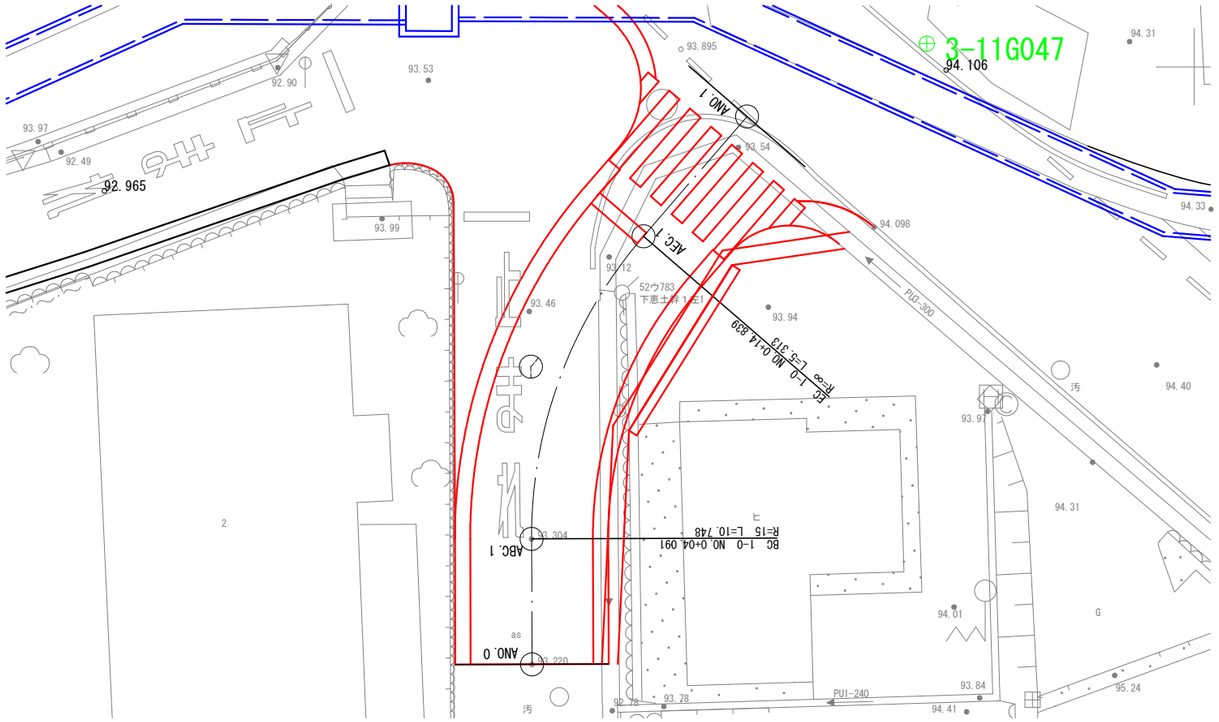

標準横断図

S=1:100

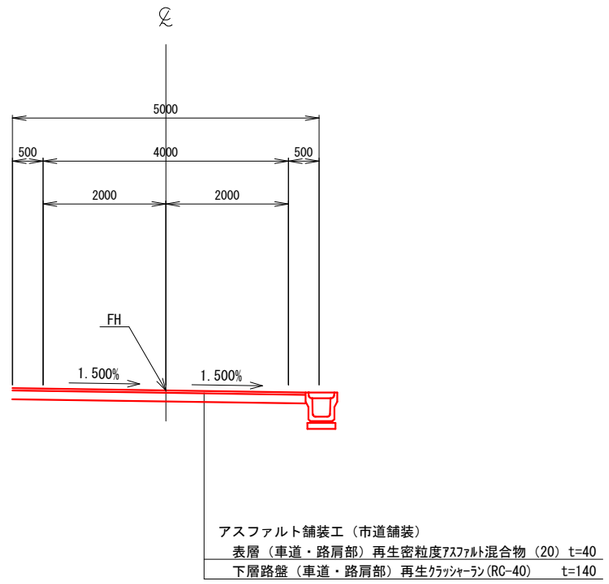

縦断図

H=1:100
V=1: 50

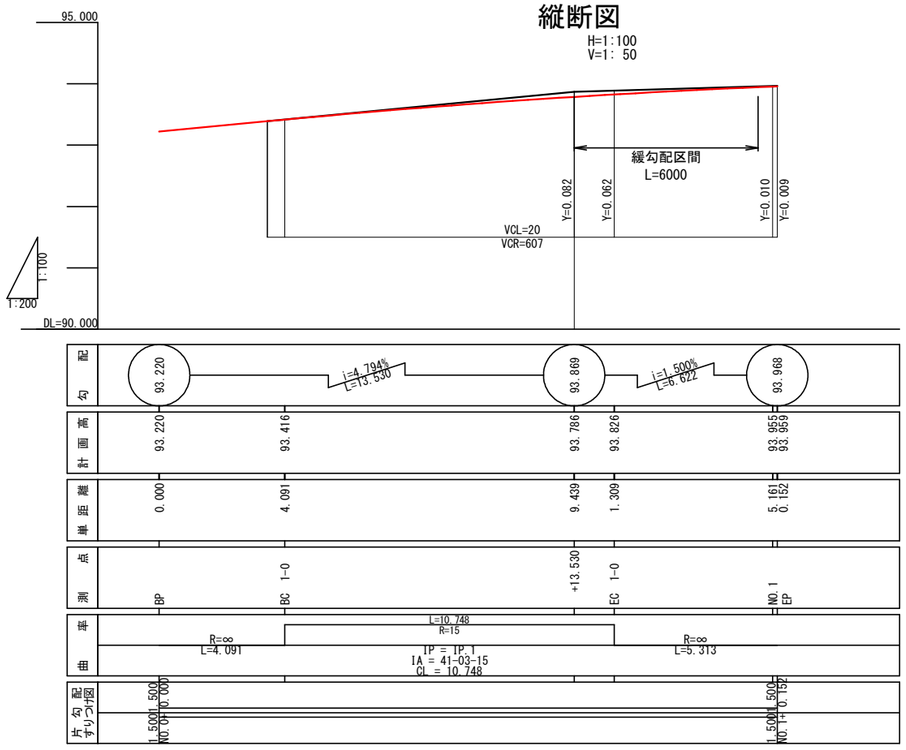

注）現況CBRについては、施工前に確認を行うこと。

業務名/工事名	令和5年度 市道117号線道路改良工事		
路線・河川名等	市道117号線		
施工箇所名	可児市下恵土地内		
図面の種類	付替市道一般図		
縮　　尺	図示	図面番号	
事業者名	可児市　建設部　土木課		

フェンス撤去平面図

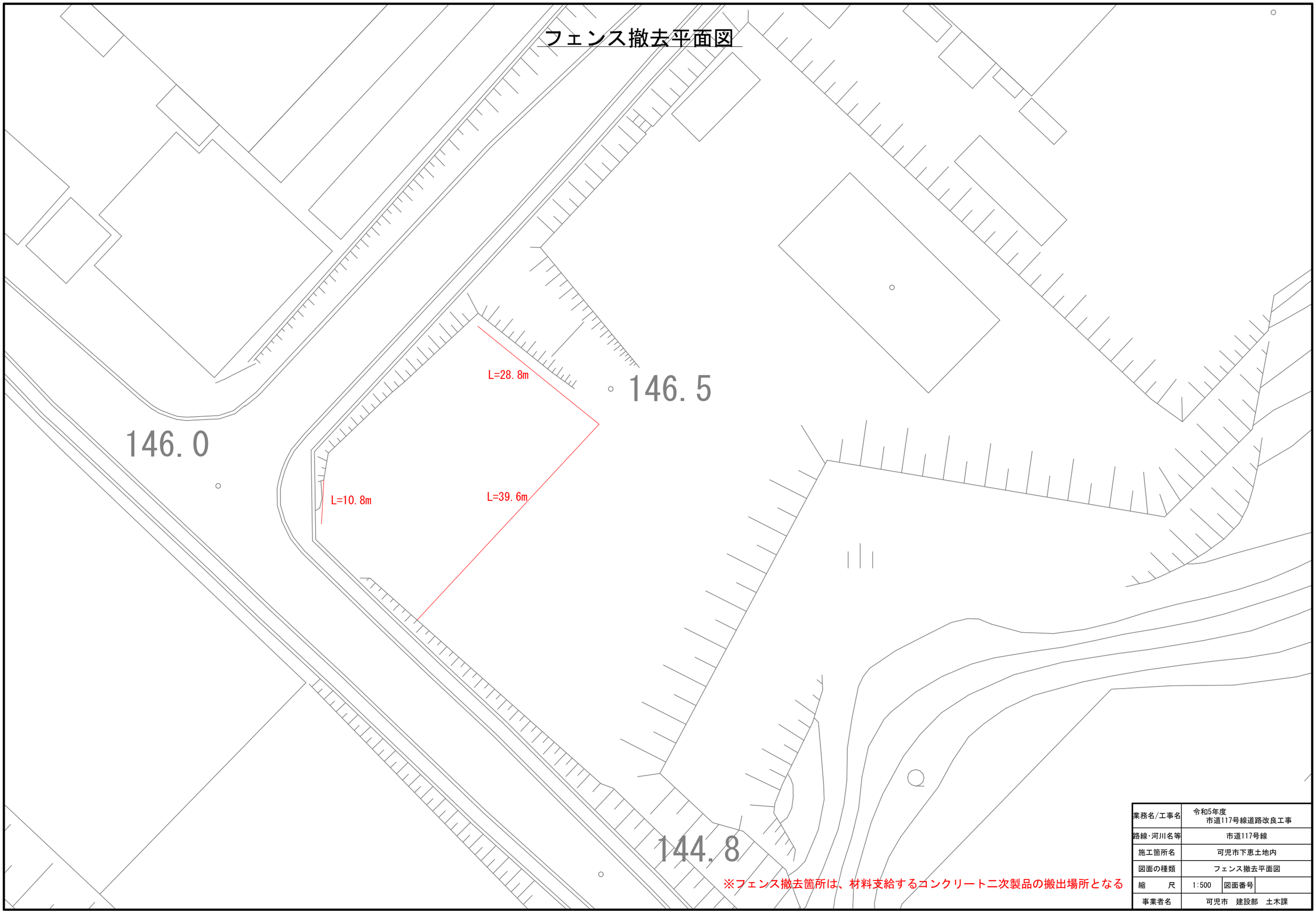

※フェンス撤去箇所は、材料支給するコンクリート二次製品の搬出場所となる

業務名/工事名	令和5年度 市道117号線道路改良工事		
路線・河川名等	市道117号線		
施工箇所名	可児市下恵土地内		
図面の種類	フェンス撤去平面図		
縮　　尺	1:500	図面番号	
事業者名	可児市　建設部　土木課		