課　長	係　長	検　算	設　計

事業年度	令和 3 年度
事業種別	単独
工事番号	改工-6

工事名　　市道 4058 号線道路改良工事

可児市　建設部　土木課

件　　名	市道 4058 号線道路改良工事		
施工場所	可児市　下切　地内		
金　　額	円	内消費税相当額	円

理　　由

本工事は、市道 42 号線から市道 4058 号線へ向かう側道橋が大雨により落橋したことを受けて、地元要望より今川を迂回して通行するために市道 4058 号線の狭小部を 4m に拡幅をする。また、側溝整備を行い道路排水機能の向上を図る。

概　　要

施工延長　　L=130.1m
土工　N=1 式
排水構造物工　N=1 式
　U 型側溝　L=165m
　可変側溝　L=17m
　横断側溝　L=3.4m、集水桝　N=6 基
舗装工　A=442m2
付帯工　N=1 式
撤去工　N=1 式
仮設工　N=1 式

特　記　仕　様　書

1．一般事項
（1）受注者は、工事請負契約書、可児市建設工事共通仕様書及び特記仕様書に基づき施工するものとする。なお、特記仕様書は共通仕様書に優先する。
（2）受注者は、本工事が「可児市工事品質証明実施要領」の対象となる場合、要領に基づき品質の証明を実施しなければならない。
（3）提出・提示書類は別添「可児市建設工事における取扱い書類一覧表」に基づき実施するものとする。また、工事打合簿（指示、協議、承諾は除く）、材料確認簿、夜間・休日作業届けの書類を提出する場合は、所定の様式に基づき、電子メールにて提出するものとし、書面には署名または押印する必要はないものとする。これらに定めのない事項については、監督員と協議する。

2．建設副産物有効利用及び適正処理について
（1）受注者は、建設副産物を排出するにあたっては、建設リサイクル法を遵守するとともに、「岐阜県建設副産物有効利用及び適正処理実施要綱」により、適切に実施すること。
（2）建設発生土については、工事間流用とし、流用先は監督員が指示する。都合により工事間流用ができなくなった場合は、別途協議する。ただし、建設発生土が 100m3 未満の場合はこの限りではない。また受注者の都合により処分場を変更する時は監督員に報告するものとする。なお、「岐阜県埋立て等の規制に関する条例」及び「岐阜県建設発生土管理基準」に基づき適正な利用の推進を図ること。

３．使用材料

（１）生コンクリートについて

本工事に使用するコンクリートの水セメント比は、鉄筋コンクリート（24N/㎟以上）については55%以下、無筋コンクリート及び鉄筋コンクリート（21N/㎟以下）については60%以下、均しコンクリートについては60%程度とし、品質を証明する書類を提出して、事前に監督員の許可を得ること。

４．工事施工について

（１）受注者は、工事着手に先立ち、現場付近の地元住民等に対する周知、説明、説得等を行い、トラブルの生じないよう努めること。

（２）工事による既設構造物の破損については、未然に防止するよう予め十分調査をし、また、支障を及ぼさないよう相当の防護工を施工しなければならない。なお、誤って損傷を与えた場合は、受注者の責任において復旧しなければならない。調査に際しては、記録保存の必要を認めた場合は写真撮影、測量等を行わなければならない。

（３）工事着手前に、可児市基準点（世界測地系）を用い、境界（座標）を確認すること。また、特に指示しない限り、構造物を官民境界とするため、官民境界と構造物の位置を示した図面等にて施工した構造物が民地を侵していないことを報告すること。

（４）施工区間と現道との取付については、交通の支障とならないよう充分留意すること。

（５）必要に応じ交通誘導警備員を配置し、安全を期さなければならない。また、夜間の安全確保についても十分な対策を施すこと。

（６）工事着手前に地下埋設管等の調査、ﾏﾝﾎｰﾙ等占用物の高さの確認、調整を行うこと。また、施工中は、ﾏﾝﾎｰﾙ等の段差において、交通の支障とならないような段差擦り付けを行うこと。なお、擦り付け勾配は２．５％以下とする。（ただし、沿道の状況等によりやむを得ない場合は監督員と協議）

５．工事保険について

本工事において、発注者、受注者及び全下請人を被保険者として、工事着手から工事目的物の引渡しまでの期間について、賠償責任保険（保険対象：第三者に与えた損害）及び工事保険（保険対象：工事目的物、工事材料及び仮設物等）に加入するものとする。

６．ワンデーレスポンスの取組について

（１）この工事は、ワンデーレスポンス実施対象工事である。

「ワンデーレスポンス」とは受注者からの質問、協議、報告、承諾願、立会願等への回答は、基本的に「その日のうち」に回答するよう対応することである。ただし、即日回答が困難な場合は、いつまでに回答が必要なのかを受注者と協議のうえ、回答期限を設けるなど、何らかの回答を「その日のうち」にすることとする。

（２）実施にあたっては、「可児市工事監督におけるワンデーレスポンス実施要領」に基づき実施する。

（３）受注者は工事施工中において、問題が発生した場合や計画工程と実施行程を比較照査し、差異が生じた場合は速やかに監督員へ報告すること。

（４）受注者は、施工計画書に基づいて適正な計画工程を作成し、工事の先々を予見しながら、施工するものとする。

７．電子納品について

「岐阜県電子納品要領」等に基づき、電子納品を行うこと。なお、電子納品の内容については、監督員と事前に協議し、決定すること。

８．暴力団等による不当介入における通報義務について

（１）受注者は、契約の履行に当たって、暴力団又は暴力団員等から、事実関係及び社会通念等に照らして合理的な理由が認められない不当若しくは違法な要求又は契約の適正な履行を妨げる妨害を受けたときは、警察へ通報するとともに、可児市が行う契約からの暴力団排除に関する措置要綱（平成２２年可児市訓令甲第４７号）に定める様式第９号により可児市に報告しなければならない。なお、通報・報告がない場合は、可児市建設工事請負契約に係る指名停止措置要領に基づき、指名停止等の措置を行うことがある。

（２）受注者は、暴力団又は暴力団員等による不当介入を受けたことにより、履行期間内に工事等を完了することができないときは、発注者に履行期間の延長変更を請求することができる。

９.現場代理人の兼務について

現場代理人は、工事請負契約約款第１０条第２項の規定により、契約工期内の現場常駐が義務付けられているが、契約締結後、現場事務所の設置、資機材の搬入又は仮設工事等が開始されるまでの期間や、工事の全部の施工を一時中止している期間については、監督員との連絡体制を確保した上で、常駐義務を緩和するものとする。

また、以下の条件を全て満たす場合に、他工事の現場代理人又は専任でない主任技術者を兼務することができる。

1. 他工事は、可児市発注の建設工事で、工事現場が市内であること。
2. 他工事においても、本工事と同様に現場代理人の兼務を認めていること。
3. 兼務を行う工事の総数が、本工事を含めて３件までであること。
4. 兼務を行う工事の請負代金額の合計が３，５００万円未満であること。
5. 発注者又は監督員が求めた場合には、工事現場に速やかに向かう等の対応ができること。

なお、工事現場における運営、取締り及び権限の行使に支障がある場合、及び、発注者との連絡体制が確保されていないと監督員が認めた場合は、兼務を取り消すものとする。

現場代理人が兼務となった場合は、本工事の監督員及び他工事の監督員の双方に、現場代理人兼務届を提出しなければならない。

１０.可児市公共基準点の保善について

工事施工区域内に可児市公共基準点が設置してある場合は、基準点鋲を滅失・き損または、その効用に支障をきたすことのないよう充分に留意すること。施工上止むを得ず支障となる場合は、事前に監督員に報告すること。

１１．法定外の労災保険の付保

本工事において、受注者は法定外の労災保険に付さなければならない。

１２．その他

（１）着手前において、起工測量を実施し、設計精査、確認を行い平面図・縦横横断図・自由勾配側溝展開図・舗装展開図・計算書を監督員に提出すること。なお、既存のマンホール蓋や仕切弁等の高さを測量し、図面へ反映させること。

（２）舗装コアの採取については、アスファルト舗装施工後、各層ごとにコア採取を実施し、監督員立ち会いのもと、舗装厚さの確認を下検査にて実施すること。

なお、検査コアの密度試験は公的機関で測定し、管理コアの測定は公的機関又はプラント試験室で行うものとする。公的機関で密度測定した場合は、完成検査時の品質検査は省略できるものとする。

（３）舗装版切断工に伴い、切断機械から発生する排水については、排水吸引機能を有する切断機械等により回収するものとする。回収された排水については適正に処理をする。

適正に処理」とは「廃棄物処理及び清掃に関する法律」に基づき、産業廃棄物の排出事業者（請負業者）が産業廃棄物の処理を委託する際、適正処理のために必要な廃棄物情報（成分性状等）を処理業者に提供することが必要である。

なお受注者は、排水処理に係る産業廃棄物管理票（マニフェスト）について、監督員から請求があった場合は提示しなければならない。

位置図

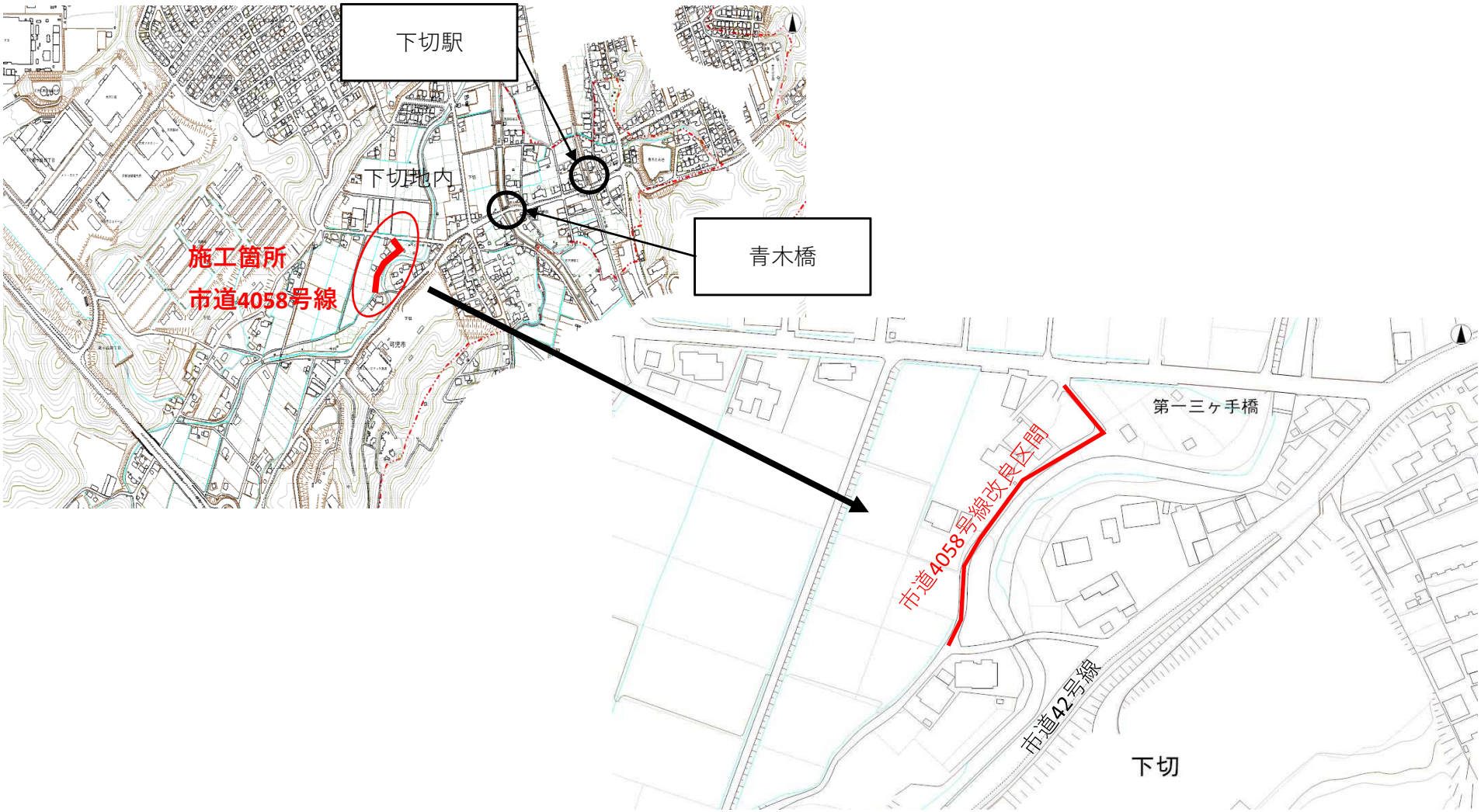

特記仕様書
（条件明示）

工事名　市道4058号線道路改良工事

下記項目、事項のうちレ印該当欄は、工事施工にあたって制約等をうけることになるので明示する。
なお、明示事項に変更が生じた場合及び明示されていない制約等が発生したときは、市と協議し適切な処置を講ずるものとする。

施工条件

明示項目		明示事項		制約条件等
工　程	☐	1．関連する別途発注工事あり	☐	A．工種（　　）
			☐	B．期間（　　～　　）
	☐	2．他機関協議による工程条件あり	☐	A．工種（　　）
			☐	B．期間（　　～　　）
	☐	3．他機関との協議状況	☐	A．協議済機関及び内容（　　）
			☐	B．未協議機関及び内容（　　）
	☐	4．占用許可状況（　　）	☐	A．許可済
			☐	B．申請中
	☐	5．建築確認	☐	A．許可済
			☐	B．申請中
	☐	6．河川区域、保全区域内作業あり	☐	A．許可済
			☐	B．申請中
	☐	7．文化財協議（教育文化財課）	☐	A．協議済内容（　　）
			☐	B．未協議内容（　　）
	☐	8．その他	☐	A．その他（　　）
用　地	☐	1．用地補償物件撤去まで着工制限あり	☐	A．区間（NC　　～NO.　　）
			☐	B．着工見込時期（　　）
			☐	C．内容（　　）
	☐	2．工事用地の未買収	☐	A．場所（　　）
			☐	B．処理の見込み時期　　）
			☐	C．未買収地への立ち入り可否　　）
	☐	3．仮設ヤードの有無	☐	A．官有地
			☐	B．民有地
			☐	C．その他（　　）
			☐	D．別途協議
	☐	4．その他	☐	A．その他（　　）
公害対策	☐	1．施工方法の制限あり	☐	A．騒音（　　）
			☐	B．振動（　　）
			☐	C．水質（　　）
			☐	D．その他（　　）
	☐	2．事業損失防止に関する調査あり	☐	A．調査の項目（　　）
	☐	3．環境影響調査あり	☐	A．生物・植物調査あり
	☐	4．その他	☐	A．アスベスト含有材あり
			☐	B．フロン回収あり
			☐	C．その他（　　）
安全対策	☑	1．交通規制あり	☑	A．全面通行止め
			☐	B．片側通行止め
			☐	C．時間制限あり（　　）
	☐	2．通学路あり	☐	A．迂回路あり
			☐	B．仮設歩道必要
	☑	2．交通整理員	☑	A．工種（全工種　　）配置人員　2　人/日
			☐	B．工種（　　）配置人員　　人/日
			☐	C．工種（NO,　　～　　）配置人員　　人/日
			☑	D．交替要員あり
	☐	3．鉄道等の近接作業制限あり	☐	A．工法制限あり（　　）
			☐	B．作業時間制限あり　　）
	☐	4．バス路線（運行者との協議）	☐	A．協議済内容（　　）
			☐	B．未協議内容（　　）
	☐	5．その他	☐	A．その他（　　）
工事用道路	☐	1．一般道路（搬入路）の使用制限	☐	A．搬入経路指定あり
			☐	B．時間帯制限あり
	☐	2．仮設道路の設置条件あり	☐	A．一般交通供用あり
			☐	B．安全施設必要（　　）
			☐	C．路面工（　　）
			☐	D．工事完了後存続又は撤去（　　）
			☐	E．構造（　　）
			☐	F．用地（借地）
			☐	G．用地（公用地）
			☐	H．用地（その他）
	☐	3．その他	☐	A．その他（　　）
指定仮設備	☐	1．仮設物の指定又は一部指定あり	☐	A．工種（　　）
	☐	2．仮設構造物の転用、兼用あり	☐	A．工種（　　）
			☐	B．内容（　　）
	☐	3．その他	☐	A．その他（　　）

明示項目		明示事項		制約条件等
建設発生土 建設（産業）廃棄物 関係	☑	1．発生土砂等の有効利用、適正処理あり ［場所が未確定］	☑	A．運搬距離（ 19.0 Km
			☐	B．投棄料計上あり
			☑	C．整地（押土、敷均、締固等）必要
			☐	D．整地（押土）必要
	☑	2．発生土砂等の有効利用、適正処理あり ［自工事へ流用］	☑	A．盛土、埋戻
			☐	B．ストックヤード利用あり（ ）
			☐	C．仮置場必要（ ）
			☐	D．運搬距離（ Km ）
			☐	E．仮置場の用地借上費計上あり
	☐	3．発生土砂等の有効利用、適正処理あり ［他工事へ流用、または処分地指定］	☐	A．場所（
			☐	B．盛土、埋戻
			☐	C．整地（押土、敷き均し、転圧）あり
			☐	D．ストックヤード利用あり（ ）
			☐	E．仮置場必要（ ）
			☐	F．運搬距離（ Km ）
			☐	G．仮置場の用地借上費計上あり
			☐	H．処分料計上あり
	☐	4．発生土砂等の有効利用、適正処理あり ［他工事からの流用］	☐	A．他工事名（
			☐	B．請負者運搬あり（運搬距離
			☐	C．盛土、埋め戻し
			☐	D．ストックヤード利用あり（ ）
			☐	E．仮置場必要（ ）
			☐	F．仮置場の用地借上費計上あり
	☐	5．産業廃棄物の処理条件あり ［特別管理産業廃棄物］	☐	A．種類（ ）
			☐	B．場所（ ）
			☐	C．中間処理施設までの運搬距離（ Km ）
			☐	D．処理費計上あり
	☐	6．浄化槽、汲み取り便槽の取壊し処分あり	☐	A．槽内洗浄必要
			☐	B．可児市環境課と打合せの必要あり
	☑	7．「可児市が発注する公共工事から発生する産業廃棄物適正処理について」に基づく提出・提示書類あり	☑	A．産業廃棄物管理票（マニフェスト）
			☑	B．建設発生土処理地の関係図書
			☑	C．コブリス
			☐	
工事支障物件	☐	1．占用支障物件あり（電気）	☐	A．移設時期（H 年 月頃）
			☐	B．移設時期（別途協議）
	☐	2．占用支障物件あり（電話）	☐	A．移設時期（H 年 月頃）
			☐	B．移設時期（別途協議）
	☐	3．占用支障物件あり（水道）	☐	A．移設時期（H 年 月頃）
			☐	B．移設時期（別途協議）
	☐	4．占用支承物件あり（下水道）	☐	A．移設時期（H 年 月頃）
			☐	B．移設時期（別途協議）
	☐	5．占用支障物件あり（ガス）	☐	A．移設時期（H 年 月頃）
			☐	B．移設時期（別途協議）
	☐	6．占用支障物件あり（ﾏﾝﾎｰﾙ蓋、仕切り弁蓋等）	☐	A．管理者による高さ調整 （ ）
			☐	B．請負者による高さ調整 （ ）
	☐	7．占用支障物件あり（その他）	☐	A．移設時期 （ ）
			☐	B．移設時期 （別途協議）
	☐	8．その他	☐	A．その他（ ）
排水工関係	☐	1．濁水、湧水処理条件あり	☐	A．方法（ ）
	☐	2．その他	☐	A．その他（ ）
再生材使用及び溶融スラグ	☑	1．再生材使用指定あり	☑	A．ＲＣ
			☑	B．アスファルト再生合材（30%再生）
			☐	C．アスファルト再生合材（100%再生）
			☐	D．溶融スラグ使用あり（ ）
			☑	E．再生材を使用できない場合別途協議
	☐	2．その他	☐	A．その他（ ）
その他	☐	1．現場発生材あり	☐	A．品名（ ）
			☐	B．納入場所 ）
	☐	2．支給材あり	☐	A．品名（ ）
			☐	B．引渡し場所（ ）
	☐	3．イメージアップあり	☐	A．仮設費（ ）
			☐	B．安全費（ ）
			☐	C．営繕費（ ）
			☐	D．特別なイメージアップ（ ）
	☐	4．「可児市工事品質証明実施要領」該当あり	☐	A．品質証明員の配置あり
	☐	5．その他	☐	A．その他（ ）

市道4058号線道路改良工事

本工事費内訳書

費目・工種・種別・細別・規格	単位	数　量	単　　価	金　　額	摘　　要	備　　考
土工	式	1			1号明細書	
排水構造物工	式	1			2号明細書	
舗装工	式	1			3号明細書	
付帯工	式	1			4号明細書	
撤去工	式	1			5号明細書	
仮設工	式	1			6号明細書	
直接工事費	式	1				
共通仮設費	式	1				
共通仮設費(率計上)	式	1				
純工事費	式	1				
現場管理費	式	1				
工事原価	式	1				
一般管理費等	式	1				
工事価格	式	1				

市道4058号線道路改良工事

本工事費内訳書

費目・工種・種別・細別・規格	単位	数　量	単　　価	金　　額	摘　　要	備　　考
消費税相当額	式	1				
工事費計	式	1				

土工

明細書

1号明細書

名　称　・　規　格	単位	数　量	単　　価	金　　額	摘　　要	備　　考
【施P】掘削 土砂 小規模 小規模(標準)	m3	170			1号代価表	
【施P】床掘り 土砂 小規模	m3	90			2号代価表	
【施P】埋戻し 小規模 土砂	m3	80			3号代価表	
残土運搬処理	m3	180			4号代価表	
【施P】法面整形 盛土部 法面締固め有 現場制約無 ﾚｷ質土、砂及び砂質土、粘性土	m2	20			5号代価表	
【施P】法面整形 切土部 現場制約無 ﾚｷ質土、砂及び砂質土、粘性土	m2	30			6号代価表	
計						

排水構造物工

明細書

2号明細書

名　称　・　規　格	単位	数　量	単　　価	金　　額	摘　　要	備　　考
U型側溝RU300	m	165			7号代価表	
可変側溝VS300	式	1			8号代価表	
横断側溝300	m	3 400			9号代価表	
集水桝1 桝穴500*500　T25	基	1			10号代価表	
集水桝2 桝穴500*500　T25	基	1			11号代価表	
集水桝3 桝穴500*500　T25	基	1			12号代価表	
集水桝4・5 桝穴500*500　T25	基	2			13号代価表	
集水桝6 桝穴500*500　T2	基	1			14号代価表	
【施P】暗渠排水管 据付 直管 200~400mm	m	10			15号代価表	
計						

舗装工

明細書

3号明細書

名　称　・　規　格	単位	数　量	単　　価	金　　額	摘　　要	備　　考
CL0～CL11区間(W>3.0) 再生密粒AS　t=40	m2	241			16号代価表	
CL11～CL21区間(1.4≦W≦3.0) 再生密粒AS　t=40	m2	201			17号代価表	
【施P】ｱｽｶｰﾌﾞ 195cm2以上215cm2未満 細粒度ｱｽﾌｧﾙﾄ混合物(13) 良好	m	37			18号代価表	
計						

付帯工

明細書

4号明細書

名　称　・　規　格	単位	数　量	単　　価	金　　額	摘　　要	備　　考
空洞ｺﾝｸﾘｰﾄﾌﾞﾛｯｸ積工	式	1			19号代価表	
土間ｺﾝｸﾘｰﾄ工	式	1			20号代価表	
計						

撤去工

明細書

5号明細書

名　称　・　規　格	単位	数　量	単　　価	金　　額	摘　　要	備　　考
石積類機械とりこわし 練積	m2	39			21号代価表	
構造物とりこわし 無筋構造物 機械施工 制約無 夜間無 対策不要	m3	1			22号代価表	
【施P】ｺﾝｸﾘｰﾄ削孔(さく岩機) 300mm以上400mm未満	孔	1			23号代価表	
ｺﾝｸﾘｰﾄ処分 無筋	m3	1			24号代価表	
【施P】舗装版破砕 ｱｽﾌｧﾙﾄ舗装版 障害無し 対策不要 15cm以下 積込有り	m2	330			25号代価表	
【施P】舗装版切断 ｱｽﾌｧﾙﾄ舗装版 As:15cm以下	m	5			26号代価表	
舗装切断泥水処分	m3	0.010			27号代価表	
ｱｽﾌｧﾙﾄ処分	m3	13			28号代価表	
計						

仮設工

明細書

6号明細書

名　称　・　規　格	単位	数　量	単　　価	金　　額	摘　　要	備　　考
交通誘導警備員B 交替要員有	人					
計						

【施P】掘削
土砂 小規模 小規模(標準)

代価表

1号代価表

1 m3当り

	名　称　・　規　格	構成比	積算地区単価	基準地区単価	摘　　要	備　　考
K						
K1	ﾊﾞｯｸﾎｳ[排出ｶﾞｽ対策型(第2次基準値)] ｸﾛｰﾗ型・山積0.28m3(平積0.2 m3)					
R						
R1	運転手(特殊)					
Z						
Z1	軽油 小型ﾛｰﾘｰ ﾊﾟﾄﾛｰﾙ給油					

【施P】床掘り
土砂 小規模

代価表

2号代価表

1 m3当り

	名　称　・　規　格	構成比	積算地区単価	基準地区単価	摘　　要	備　　考
K						
K1	ﾊﾞｯｸﾎｳ[排出ｶﾞｽ対策型(第2次基準値)] ｸﾛｰﾗ型・山積0.28m3(平0.2 m3)後方超小旋回					
R						
R1	運転手(特殊)					
R2	普通作業員					
Z						
Z1	軽油 小型ﾛｰﾘｰ ﾊﾟﾄﾛｰﾙ給油					

【施P】埋戻し
小規模 土砂

代価表

3号代価表

1 m3当り

	名　称　・　規　格	構成比	積算地区単価	基準地区単価	摘　　要	備　　考
K						
K1	ﾊﾞｯｸﾎｳ[排出ｶﾞｽ対策型(第2次基準値)] ｸﾛｰﾗ型・山積0.28m3(平0.2 m3)後方超小旋回					
K2	ﾗﾝﾏ 質量60~80kg					
R						
R1	普通作業員					
R2	特殊作業員					
R3	運転手(特殊)					
Z						
Z1	軽油 小型ﾛｰﾘｰ ﾊﾟﾄﾛｰﾙ給油					
Z2	ﾚｷﾞｭﾗｰｶﾞｿﾘﾝ ｽﾀﾝﾄﾞ					

残土運搬処理

代価表

4号代価表

1 m3当り

名　称　・　規　格	単位	数　量	単　　価	金　　額	摘　　要	備　　考
【施P】土砂等運搬 小規模 ﾊﾞｯｸﾎｳ山積0.28m3(平積0.2m3) 土砂(岩塊･玉石混り土含む) DID無し 19.0km	m3	1			29号代価表	
【施P】整地 残土受入れ地での処理	m3	1			30号代価表	
計						
1 m3 当り						

代価表

【施P】法面整形
盛土部 法面締固め有 現場制約無 ﾚｷ質土、砂及び砂質土、粘性土

5号代価表

1 m2当り

	名　称　・　規　格	構成比	積算地区単価	基準地区単価	摘　　要	備　　考
K						
K1	ﾊﾞｯｸﾎｳ(賃貸)ｸﾛｰﾗ 山積み0.8m3					
R						
R1	普通作業員					
R2	運転手(特殊)					
R3	土木一般世話役					
Z						
Z1	軽油 小型ﾛｰﾘｰ ﾊﾟﾄﾛｰﾙ給油					

代価表

【施P】法面整形
切土部 現場制約無 ﾚｷ質土、砂及び砂質土、粘性土

6号代価表

1 m2当り

	名　称　・　規　格	構成比	積算地区単価	基準地区単価	摘　　要	備　　考
K						
K1	ﾊﾞｯｸﾎｳ(賃貸)ｸﾛｰﾗ 山積み0.8m3					
R						
R1	普通作業員					
R2	運転手(特殊)					
R3	土木一般世話役					
Z						
Z1	軽油 小型ﾛｰﾘｰ ﾊﾟﾄﾛｰﾙ給油					

U型側溝RU300

代価表

7号代価表

10 m当り

名　称　・　規　格	単位	数　量	単　　価	金　　額	摘　　要	備　　考
U型側溝(標準単価)ﾘﾎﾞｰﾝ側溝相当品 据付け L補正無 夜間無 側溝(各種) 幅300*高300*長2000mm L=2,000mm・1,000kg/個以	m	10			31号代価表	
蓋版(標準単価)流ﾚｰﾙ蓋相当品 据付け 夜間無 蓋版(各種) 幅410*高95*長500mm ｺﾝｸﾘｰﾄ鋼製40を超え170kg/枚以下	枚	19			32号代価表	
蓋版(標準単価)流ﾚｰﾙ蓋ｽﾘｯﾄﾀｲﾌﾟ相当品 据付け 夜間無 蓋版(各種) 幅410*高95*長500mm ｺﾝｸﾘｰﾄ鋼製40を超え170kg/枚以下	枚	1			33号代価表	
【施P】ｺﾝｸﾘｰﾄ　均しｺﾝｸﾘｰﾄ 無筋・鉄筋構造物 人力打設 18-8-40(高炉) 一般養生 現場内小運搬無し	m3	0.500			34号代価表	
【施P】型枠 一般型枠 均しｺﾝｸﾘｰﾄ	m2	2			35号代価表	
計						
1 m 当り						

可変側溝VS300

代価表

8号代価表

1 式当り

名　称　・　規　格	単位	数　量	単　　価	金　　額	摘　　要	備　　考
自由勾配側溝(標準単価) 夜間無 1,000kg/個以下 制約無 基礎砕石有	m	17			36号代価表	
蓋版(標準単価) 据付け 夜間無 蓋版(各種) 車道用T-25300 ｺﾝｸﾘｰﾄ鋼製40を超え170kg/枚以下 制約	枚	15			37号代価表	
蓋版(標準単価) 据付け 夜間無 蓋版(各種) 鋼製車道用T-25普通目300412*95*500 ｺﾝｸﾘｰﾄ鋼製40kg/	枚	1			38号代価表	
(高炉)生ｺﾝｸﾘｰﾄ　ｲﾝﾊﾞｰﾄｺﾝｸﾘｰﾄ 18-8-25,18-8-40　B種　W/C=60%以下	m3	0.600				
(高炉)生ｺﾝｸﾘｰﾄ　均しｺﾝｸﾘｰﾄ 18-8-25,18-8-40　B種	m3	1				
【施P】型枠 一般型枠 均しｺﾝｸﾘｰﾄ	m2	3			35号代価表	
再生砕石 RC-40	m3	1				
計						
1 式 当り						

横断側溝300

代価表

9号代価表

10 m当り

名　称　・　規　格	単位	数　量	単　　価	金　　額	摘　　要	備　　考
U型側溝(標準単価) 据付け L補正無 夜間無 側溝(各種) L=2,000mm・1,000kg/個以下 制約無 場所補正無	m	10			39号代価表	
横断側溝ﾂﾖｼくん相当品　ｸﾞﾚｰﾁﾝｸﾞ付 300*300*2000　T-25普通目　欠損防止金具付	本	5				
【施P】ｺﾝｸﾘｰﾄ　均しｺﾝｸﾘｰﾄ 無筋・鉄筋構造物 人力打設 18-8-40(高炉) 一般養生 現場内小運搬無し	m3	0.700			40号代価表	
【施P】型枠 一般型枠 均しｺﾝｸﾘｰﾄ	m2	2			35号代価表	
計						
1 m 当り						

代価表

集水桝1
桝穴500*500　T25

10号代価表

1 基当り

名　称　・　規　格	単位	数　量	単　　価	金　　額	摘　　要	備　　考
【施P】現場打ち集水桝･街渠桝(本体) 18-8-25(20)(高炉) 0.40m3を超え0.43m3以下 人力打設 一般養生･特殊養生(練炭)	箇所	1			41号代価表	
【施P】ｺﾝｸﾘｰﾄ　均しｺﾝｸﾘｰﾄ 無筋･鉄筋構造物 人力打設 18-8-40(高炉) 一般養生 現場内小運搬無し	m3	0.100			40号代価表	
【施P】型枠 一般型枠 均しｺﾝｸﾘｰﾄ	m2	0.400			35号代価表	
集水桝ｸﾞﾚｰﾁﾝｸﾞ 110° 開閉式 T-25 桝穴500*500mm	組	1				
計						
1 基 当り						

代価表

集水桝2
桝穴500*500　T25

11号代価表

1 基当り

名　称　・　規　格	単位	数　量	単　　価	金　　額	摘　　要	備　　考
【施P】現場打ち集水桝･街渠桝(本体) 18-8-25(20)(高炉) 0.38m3を超え0.40m3以下 人力打設 一般養生･特殊養生(練炭)	箇所	1			42号代価表	
【施P】ｺﾝｸﾘｰﾄ　均しｺﾝｸﾘｰﾄ 無筋･鉄筋構造物 人力打設 18-8-40(高炉) 一般養生 現場内小運搬無し	m3	0.100			40号代価表	
【施P】型枠 一般型枠 均しｺﾝｸﾘｰﾄ	m2	0.400			35号代価表	
集水桝ｸﾞﾚｰﾁﾝｸﾞ 110° 開閉式 T-25 桝穴500*500mm	組	1				
計						
1 基 当り						

代価表

集水桝3
桝穴500*500　T25

12号代価表

1 基当り

名　称　・　規　格	単位	数　量	単　　価	金　　額	摘　　要	備　　考
【施P】現場打ち集水桝･街渠桝(本体) 18-8-25(20)(高炉) 0.38m3を超え0.40m3以下 人力打設 一般養生･特殊養生(練炭)	箇所	1			42号代価表	
【施P】ｺﾝｸﾘｰﾄ　均しｺﾝｸﾘｰﾄ 無筋･鉄筋構造物 人力打設 18-8-40(高炉) 一般養生 現場内小運搬無し	m3	0.100			40号代価表	
【施P】型枠 一般型枠 均しｺﾝｸﾘｰﾄ	m2	0.400			35号代価表	
集水桝ｸﾞﾚｰﾁﾝｸﾞ 110° 開閉式 T-25 桝穴500*500mm	組	1				
計						
1 基 当り						

代価表

集水桝4・5
桝穴500*500　T25

13号代価表

1基当り

名　称　・　規　格	単位	数　量	単　　価	金　　額	摘　　要	備　　考
【施P】現場打ち集水桝･街渠桝(本体) 18-8-25(20)(高炉) 0.38m3を超え0.40m3以下 人力打設 一般養生･特殊養生(練炭)	箇所	1			42号代価表	
【施P】ｺﾝｸﾘｰﾄ　均しｺﾝｸﾘｰﾄ 無筋･鉄筋構造物 人力打設 18-8-40(高炉) 一般養生 現場内小運搬無し	m3	0.100			40号代価表	
【施P】型枠 一般型枠 均しｺﾝｸﾘｰﾄ	m2	0.400			35号代価表	
集水桝ｸﾞﾚｰﾁﾝｸﾞ 110° 開閉式 T-25 桝穴500*500mm	組	1				
計						
1 基 当り						

代価表

集水桝6
桝穴500*500　T2

14号代価表

1 基当り

名　称　・　規　格	単位	数　量	単　　価	金　　額	摘　　要	備　　考
【施P】現場打ち集水桝･街渠桝(本体) 18-8-25(20)(高炉) 0.40m3を超え0.43m3以下 人力打設 一般養生･特殊養生(練炭)	箇所	1			41号代価表	
【施P】ｺﾝｸﾘｰﾄ　均しｺﾝｸﾘｰﾄ 無筋･鉄筋構造物 人力打設 18-8-40(高炉) 一般養生 現場内小運搬無し	m3	0.100			40号代価表	
【施P】型枠 一般型枠 均しｺﾝｸﾘｰﾄ	m2	0.400			35号代価表	
集水桝ｸﾞﾚｰﾁﾝｸﾞ 110° 開閉式 T-2 桝穴500*500mm	組	1				
計						
1 基 当り						

【施P】暗渠排水管
据付 直管 200~400mm

代価表

15号代価表

1ｍ当り

	名　称　・　規　格	構成比	積算地区単価	基準地区単価	摘　　要	備　　考
R						
R1	普通作業員					
R2	土木一般世話役					
Z						
Z1	硬質塩化ﾋﾞﾆｰﾙ管（ＶＰ管） 直管φ300　L=4,000mm					

代価表

CL0～CL11区間(W>3.0)
再生密粒AS　t=40

16号代価表

1 m2当り

名　称　・　規　格	単位	数　量	単　　価	金　　額	摘　　要	備　　考
【施P】表層(車道･路肩部) 3.0m超 40mm 再生密粒度ｱｽｺﾝ(13) ﾌﾟﾗｲﾑｺｰﾄPK-3	m2	1			43号代価表	
【施P】下層路盤(車道･路肩部) 140mm 1層施工 再生ｸﾗｯｼｬﾗﾝRC-40	m2	1			44号代価表	
計						
1 m2 当り						

代価表

CL11～CL21区間(1.4≦W≦3.0)
再生密粒AS　t=40

17号代価表

1 m2当り

名　称　・　規　格	単位	数　量	単　　価	金　　額	摘　　要	備　　考
【施P】表層(車道･路肩部) 1.4m以上3.0m以下 40mm 再生密粒度ｱｽｺﾝ(13) ﾌﾟﾗｲﾑｺｰﾄPK-3	m2	1			45号代価表	
【施P】下層路盤(車道･路肩部) 140mm 1層施工 再生ｸﾗｯｼｬﾗﾝRC-40	m2	1			44号代価表	
計						
1 m2 当り						

代価表

【施P】ｱｽｶｰﾌﾞ
195cm2以上215cm2未満 細粒度ｱｽﾌｧﾙﾄ混合物(13) 良好

18号代価表

1ｍ当り

	名　称　・　規　格	構成比	積算地区単価	基準地区単価	摘　　要	備　　考
K						
K1	ﾀﾞﾝﾌﾟﾄﾗｯｸ ｵﾝﾛｰﾄﾞ・ﾃﾞｨｰｾﾞﾙ・積載質量2t積級					
K2	ｱｽﾌｧﾙﾄｶｰﾊﾞ ｶﾞｿﾘﾝｴﾝｼﾞﾝ駆動式・能力4.0~4.5m3/h					
R						
R1	普通作業員					
R2	土木一般世話役					
R3	特殊作業員					
R4	運転手(一般)					
Z						
Z1	ｱｽﾌｧﾙﾄ混合物 細粒度ｱｽﾌｧﾙﾄ混合物(13)				46号代価表	
Z2	軽油 小型ﾛｰﾘｰ ﾊﾟﾄﾛｰﾙ給油					
Z3	ﾚｷﾞｭﾗｰｶﾞｿﾘﾝ ｽﾀﾝﾄﾞ					

空洞ｺﾝｸﾘｰﾄﾌﾞﾛｯｸ積工

代価表

19号代価表

1式当り

名　称　・　規　格	単位	数　量	単　　価	金　　額	摘　　要	備　　考
空洞ｺﾝｸﾘｰﾄﾌﾞﾛｯｸ積 厚さ12cm 12*19*39cm	m2	16			47号代価表	
【施P】ｺﾝｸﾘｰﾄ　基礎ｺﾝｸﾘｰﾄ 無筋･鉄筋構造物 人力打設 18-8-25(20)(高炉) 一般養生 現場内小運搬無し	m3	3			48号代価表	
【施P】型枠 一般型枠 鉄筋･無筋構造物	m2	14			49号代価表	
【施P】ｺﾝｸﾘｰﾄ　均しｺﾝｸﾘｰﾄ 無筋･鉄筋構造物 人力打設 18-8-40(高炉) 一般養生 現場内小運搬無し	m3	1			40号代価表	
【施P】型枠 一般型枠 均しｺﾝｸﾘｰﾄ	m2	4			35号代価表	
計						
1 式 当り						

土間ｺﾝｸﾘｰﾄ工

代価表

20号代価表

1式当り

名　称　・　規　格	単位	数　量	単　　価	金　　額	摘　　要	備　　考
【施P】ｺﾝｸﾘｰﾄ　土間ｺﾝｸﾘｰﾄ 無筋･鉄筋構造物 人力打設 18-8-25(20)(高炉) 一般養生 現場内小運搬無し	m3	1			50号代価表	
溶接金網 丸鉄線 6.0×150×150mm	m2	11				
計						
1 式 当り						

代価表

21号代価表

石積類機械とりこわし
練積

10 m2当り

名　称　・　規　格	単位	数　量	単　　価	金　　額	摘　　要	備　　考
特殊作業員	人					
大型ﾌﾞﾚｰｶ BH山積0.8m3(排対1次) 油圧式1300kg	時間				1号単価表	
ﾊﾞｯｸﾎｳ(排対3次) ｸﾛｰﾗ型･山積0.8m3(平積0.6m3)ｸﾚｰﾝ2.9t吊	時間				2号単価表	
諸雑費	%				諸雑費	ﾉﾐ(ﾁｾﾞﾙ)の損耗費
計						
1 m2 当り						

代価表

22号代価表

構造物とりこわし
無筋構造物 機械施工 制約無 夜間無 対策不要

1 m3当り

名　称　・　規　格	単位	数　量	単　　価	金　　額	摘　　要	備　　考
構造物とりこわし工 昼間施工[手間のみ] 無筋構造物 機械施工 制約なし	m3	1				
計						
1 m3 当り						

【施P】ｺﾝｸﾘｰﾄ削孔(さく岩機)
300mm以上400mm未満

代価表

23号代価表

1孔当り

	名　称　・　規　格	構成比	積算地区単価	基準地区単価	摘　　要	備　　考
K						
K1	ｴﾝｼﾞﾝｺﾝﾌﾟﾚｯｻ(賃貸) 3.5~3.7m3/分低騒音型					
K2	さく岩機[ﾊﾝﾄﾞﾄﾞﾘﾙ(空圧式)] 〈ﾊﾝﾄﾞﾄﾞﾘﾙ〉 空圧式15kg級					
R						
R1	特殊作業員					
R2	普通作業員					
R3	土木一般世話役					
Z						
Z1	軽油 小型ﾛｰﾘｰ ﾊﾟﾄﾛｰﾙ給油					

代価表

ｺﾝｸﾘｰﾄ処分
無筋

24号代価表

1 m3当り

名　称　・　規　格	単位	数　量	単　　価	金　　額	摘　　要	備　　考
【施P】殻運搬 ｺﾝｸﾘｰﾄ(無筋)構造物とりこわし 機械積込 DID無し 10.9km以下 良好	m3	1			51号代価表	
中間処理場委託料金 ｺﾝｸﾘｰﾄ 無筋	t	2.350				
計						
1 m3 当り						

代価表

【施P】舗装版破砕
ｱｽﾌｧﾙﾄ舗装版 障害無し 対策不要 15cm以下 積込有り

25号代価表

1 m2当り

	名　称　・　規　格	構成比	積算地区単価	基準地区単価	摘　　要	備　　考
K						
K1	ﾊﾞｯｸﾎｳ(賃貸)ｸﾛｰﾗ(法面ﾊﾞｹｯﾄ付) 山積み0.45m3					
R						
R1	土木一般世話役					
R2	運転手(特殊)					
R3	普通作業員					
Z						
Z1	軽油 小型ﾛｰﾘｰ ﾊﾟﾄﾛｰﾙ給油					

【施P】舗装版切断
ｱｽﾌｧﾙﾄ舗装版 As:15cm以下

代価表

26号代価表

1ｍ当り

	名　称　・　規　格	構成比	積算地区単価	基準地区単価	摘　　要	備　　考
K						
K1	ｺﾝｸﾘｰﾄｶｯﾀ ﾊﾞｷｭｰﾑ式･湿式･切削深20cm級･ﾌﾞﾚｰﾄﾞ径56cm					
R						
R1	特殊作業員					
R2	土木一般世話役					
R3	普通作業員					
Z						
Z1	ｺﾝｸﾘｰﾄｶｯﾀﾌﾞﾚｰﾄﾞ 径56cm(55cm)					
Z2	ﾚｷﾞｭﾗｰｶﾞｿﾘﾝ ｽﾀﾝﾄﾞ					

舗装切断泥水処分

代価表

27号代価表

1 m3当り

名　称　・　規　格	単位	数　量	単　　価	金　　額	摘　　要	備　　考
泥水運搬工 片道60.0km以下 DID区間無し	m3	1			52号代価表	
建設廃材処理費 ﾍﾞﾝﾄﾅｲﾄ	t	1.400				
計						
1 m3 当り						

代価表

ｱｽﾌｧﾙﾄ処分

28号代価表

1 m3当り

名　称　・　規　格	単位	数　量	単　　価	金　　額	摘　　要	備　　考
【施P】殻運搬 舗装版破砕 機械積込(騒音対策不要,舗装版厚15cm以下) DID無し 11.5km以下 良好	m3	1			53号代価表	
中間処理場委託料金 ｱｽﾌｧﾙﾄ 塊	t	2 350				
計						
1 m3 当り						

【施P】土砂等運搬
小規模 ﾊﾞｯｸﾎｳ山積0.28m3(平積0.2m3) 土砂(岩塊･玉石混り土含む) DID無し 19.0km以下 良好

代価表

29号代価表

1 m3当り

	名　称　・　規　格	構成比	積算地区単価	基準地区単価	摘　　要	備　　考
K						
K1	ﾀﾞﾝﾌﾟﾄﾗｯｸ ｵﾝﾛｰﾄﾞ･ﾃﾞｨｰｾﾞﾙ･積載質量4t積級					
R						
R1	運転手(一般)					
Z						
Z1	軽油 小型ﾛｰﾘｰ ﾊﾟﾄﾛｰﾙ給油					

【施P】整地
残土受入れ地での処理

代価表

30号代価表

1 m3当り

	名　称　・　規　格	構成比	積算地区単価	基準地区単価	摘　　要	備　　考
K						
K1	ﾊﾞｯｸﾎｳ(賃貸)ｸﾛｰﾗ 山積み0.8m3					
R						
R1	運転手(特殊)					
Z						
Z1	軽油 小型ﾛｰﾘｰ ﾊﾟﾄﾛｰﾙ給油					

代価表

31号代価表

U型側溝(標準単価)ﾘﾎﾞｰﾝ側溝相当品
据付け L補正無 夜間無 側溝(各種) 幅300*高300*長2000mm L=2,000mm･1,000kg/個以下 制約無 場所補正無 砕石無

10 m当り

名　称　・　規　格	単位	数　量	単　　価	金　　額	摘　　要	備　　考
排水構造物工 昼間施工 U型側溝［手間のみ］ L2000 1000kg以下 制約なし	m	10				
ﾘﾎﾞｰﾝ側溝 側溝本体 RU-300A 幅300×高300×長2000mm	個	5				
計						
1 m 当り						

代価表

蓋版(標準単価)流ﾚｰﾙ蓋相当品
据付け 夜間無 蓋版(各種) 幅410*高95*長500mm ｺﾝｸﾘｰﾄ鋼製40を超え170kg/枚以下 制約無 小段面無

32号代価表

100 枚当り

名　称　・　規　格	単位	数　量	単　　価	金　　額	摘　　要	備　　考
排水構造物工 昼間施工 蓋版［手間のみ］ Co･鋼製 40超170kg/枚以下 制約なし	枚	100				
流ﾚｰﾙ蓋相当品 RC-300 幅410×高95×長500mm	枚	100				
計						
1 枚 当り						

代価表

33号代価表

蓋版(標準単価)流ﾚｰﾙ蓋ｽﾘｯﾄﾀｲﾌﾟ 相当品
据付け 夜間無 蓋版(各種) 幅410*高95*長500mm ｺﾝｸﾘｰﾄ鋼製40を超え170kg/枚以下 制約無 小段面無

100 枚当り

名　称　・　規　格	単位	数　量	単　　価	金　　額	摘　　要	備　　考
排水構造物工 昼間施工 蓋版［手間のみ］ Co･鋼製 40超170kg/枚以下 制約なし	枚	100				
流ﾚｰﾙ蓋ｽﾘｯﾄﾀｲﾌﾟ 相当品 RC-300 幅410×高95×長500mm	枚	100				
計						
1 枚 当り						

代価表

【施P】ｺﾝｸﾘｰﾄ　均しｺﾝｸﾘｰﾄ
無筋･鉄筋構造物 人力打設 18-8-40(高炉) 一般養生 現場内小運搬無し

34号代価表

1 m3当り

	名　称　・　規　格	構成比	積算地区単価	基準地区単価	摘　　要	備　　考
R						
R1	普通作業員					
R2	特殊作業員					
R3	土木一般世話役					
Z						
Z1	生ｺﾝｸﾘｰﾄ 18-8-40(高炉)				54号代価表	

【施P】型枠
一般型枠 均しｺﾝｸﾘｰﾄ

代価表

35号代価表

1 m2当り

	名　称　・　規　格	構成比	積算地区単価	基準地区単価	摘　　要	備　　考
R						
R1	型わく工					
R2	普通作業員					
R3	土木一般世話役					

代価表

自由勾配側溝(標準単価)
夜間無 1,000kg/個以下 制約無 基礎砕石有

36号代価表

10 m当り

名　称　・　規　格	単位	数　量	単　　価	金　　額	摘　　要	備　　考
排水構造物工 昼間施工 自由勾配側溝[手間のみ] L2000 1000kg以下 制約なし	m	10				
道路用可変勾配側溝　縦断用側溝 歩車道兼用　300*300*2000	個	5				
計						
1 m 当り						

代価表

37号代価表

蓋版(標準単価)
据付け 夜間無 蓋版(各種) 車道用T-25300 ｺﾝｸﾘｰﾄ鋼製40を超え170kg/枚以下 制約無 小段面無

100 枚当り

名　称　・　規　格	単位	数　量	単　　価	金　　額	摘　　要	備　　考
排水構造物工 昼間施工 蓋版［手間のみ］ Co･鋼製 40超170kg/枚以下 制約なし	枚	100				
道路用可変勾配側溝蓋 車道用 T-25 300	枚	100				
計						
1 枚 当り						

代価表

蓋版(標準単価)
据付け 夜間無 蓋版(各種) 鋼製車道用T-25普通目300412*95*500 ｺﾝｸﾘｰﾄ鋼製40kg/枚以下 制約無 小段面無

38号代価表

100 枚当り

名　称　・　規　格	単位	数　量	単　　価	金　　額	摘　　要	備　　考
排水構造物工 昼間施工 蓋版［手間のみ］ Co･鋼製 40kg/枚以下 制約なし	枚	100				
道路用鉄筋ｺﾝｸﾘｰﾄ側溝用ｸﾞﾚｰﾁﾝｸﾞ 鋼製 車道用 T-25 普通目 300 412×95×500	枚	100				
計						
1 枚 当り						

代価表

39号代価表

U型側溝(標準単価)
据付け L補正無 夜間無 側溝(各種) L=2,000mm･1,000kg/個以下 制約無 場所補正無 砕石無

10 m当り

名　称　・　規　格	単位	数　量	単　　価	金　　額	摘　　要	備　　考
排水構造物工 昼間施工 U型側溝［手間のみ］ L2000 1000kg以下 制約なし	m	10				
計						
1 m 当り						

代価表

【施P】ｺﾝｸﾘｰﾄ　均しｺﾝｸﾘｰﾄ
無筋･鉄筋構造物 人力打設 18-8-40(高炉) 一般養生 現場内小運搬無し

40号代価表

1 m3当り

	名　称　・　規　格	構成比	積算地区単価	基準地区単価	摘　　要	備　　考
R						
R1	普通作業員					
R2	特殊作業員					
R3	土木一般世話役					
Z						
Z1	生ｺﾝｸﾘｰﾄ 18-8-40(高炉)				55号代価表	

【施P】現場打ち集水桝・街渠桝(本体)
18-8-25(20)(高炉) 0.40m3を超え0.43m3以下 人力打設 一般養生・特殊養生(練炭)

代価表

41号代価表

1 箇所当り

	名　称　・　規　格	構成比	積算地区単価	基準地区単価	摘　　要	備　　考
K						
K1	ﾊﾞｯｸﾎｳ(賃貸)ｸﾛｰﾗ 山積み0.8m3					
R						
R1	型わく工					
R2	普通作業員					
R3	土木一般世話役					
R4	特殊作業員					
Z						
Z1	生ｺﾝｸﾘｰﾄ 18-8-25(20)(高炉)				56号代価表	
Z2	軽油 小型ﾛｰﾘｰ ﾊﾟﾄﾛｰﾙ給油					

【施P】現場打ち集水桝・街渠桝(本体)
18-8-25(20)(高炉) 0.38m3を超え0.40m3以下 人力打設 一般養生・特殊養生(練炭)

代価表

42号代価表

1 箇所当り

	名　称　・　規　格	構成比	積算地区単価	基準地区単価	摘　　要	備　　考
K						
K1	ﾊﾞｯｸﾎｳ(賃貸)ｸﾛｰﾗ 山積み0.8m3					
R						
R1	型わく工					
R2	普通作業員					
R3	土木一般世話役					
R4	特殊作業員					
Z						
Z1	生ｺﾝｸﾘｰﾄ 18-8-25(20)(高炉)				56号代価表	
Z2	軽油 小型ﾛｰﾘｰ ﾊﾟﾄﾛｰﾙ給油					

代価表

【施P】表層(車道･路肩部)
3.0m超 40mm 再生密粒度ｱｽｺﾝ(13) ﾌﾟﾗｲﾑｺｰﾄPK-3

43号代価表

1 m2当り

	名　称　・　規　格	構成比	積算地区単価	基準地区単価	摘　　要	備　　考
K						
K1	ｱｽﾌｧﾙﾄﾌｨﾆｯｼｬ(賃貸)(長期割引あり) ﾎｲｰﾙ型 舗装幅2.3~6m					
K2	ﾛｰﾄﾞﾛｰﾗ･ﾏｶﾀﾞﾑ(賃貸)(長期割引あり) 質量10~12t					
K3	ﾀｲﾔﾛｰﾗ(賃貸) 質量8~20t					
R						
R1	普通作業員					
R2	特殊作業員					
R3	運転手(特殊)					
R4	土木一般世話役					
Z						
Z1	ｱｽﾌｧﾙﾄ混合物 再生密粒度ｱｽｺﾝ(13)				57号代価表	
Z2	ｱｽﾌｧﾙﾄ乳剤 PK3 ﾌﾟﾗｲﾑｺｰﾄ用					
Z3	軽油 小型ﾛｰﾘｰ ﾊﾟﾄﾛｰﾙ給油					

【施P】下層路盤(車道・路肩部)
140mm 1層施工 再生ｸﾗｯｼｬﾗﾝRC-40

代価表

44号代価表

1 m2当り

	名　称　・　規　格	構成比	積算地区単価	基準地区単価	摘　　要	備　　考
K						
K1	ﾓｰﾀｸﾞﾚｰﾀﾞ[排出ｶﾞｽ対策型(第2次基準値)] 土工用・ﾌﾞﾚｰﾄﾞ幅3.1m					
K2	ﾛｰﾄﾞﾛｰﾗ[排出ｶﾞｽ対策型(第2次基準値)] ﾏｶﾀﾞﾑ・質量10t・締固め幅2.1m					
K3	ﾀｲﾔﾛｰﾗ(賃貸) 質量8~20t					
R						
R1	運転手(特殊)					
R2	特殊作業員					
R3	普通作業員					
R4	土木一般世話役					
Z						
Z1	再生砕石 RC-40					
Z2	軽油 小型ﾛｰﾘｰ ﾊﾟﾄﾛｰﾙ給油					

代価表

【施P】表層(車道･路肩部)
1.4m以上3.0m以下 40mm 再生密粒度ｱｽｺﾝ(13) ﾌﾟﾗｲﾑｺｰﾄPK-3

45号代価表

1 m2当り

	名　称　・　規　格	構成比	積算地区単価	基準地区単価	摘　　要	備　　考
K						
K1	ｱｽﾌｧﾙﾄﾌｨﾆｯｼｬ(賃貸)(長期割引あり) ﾎｲｰﾙ型 舗装幅1.4~3m					
K2	振動ﾛｰﾗ(賃貸) 搭乗式 ｺﾝﾊﾞｲﾝﾄﾞ型 3~4t					
K3	ﾀｲﾔﾛｰﾗ(賃貸)(長期割引あり) 質量3~4t					
R						
R1	普通作業員					
R2	特殊作業員					
R3	運転手(特殊)					
R4	土木一般世話役					
Z						
Z1	ｱｽﾌｧﾙﾄ混合物 再生密粒度ｱｽｺﾝ(13)				57号代価表	
Z2	ｱｽﾌｧﾙﾄ乳剤 PK3 ﾌﾟﾗｲﾑｺｰﾄ用					
Z3	軽油 小型ﾛｰﾘｰ ﾊﾟﾄﾛｰﾙ給油					

代価表

ｱｽﾌｧﾙﾄ混合物
細粒度ｱｽﾌｧﾙﾄ混合物(13)

46号代価表

1 t 当り

名　称　・　規　格	単位	数　量	単　　価	金　　額	摘　　要	備　　考
ｱｽﾌｧﾙﾄ再生合材 細粒度ｱｽｺﾝ(13)	t	1				
計						
1 t 当り						

代価表

空洞ｺﾝｸﾘｰﾄﾌﾞﾛｯｸ積
厚さ12cm 12*19*39cm

47号代価表

10 m2当り

名　称　・　規　格	単位	数　量	単　　価	金　　額	摘　　要	備　　考
建築用ｺﾝｸﾘｰﾄﾌﾞﾛｯｸC種 12*19*39cm	個	130				
普通ﾎﾟﾙﾄﾗﾝﾄﾞｾﾒﾝﾄ ﾊﾞﾗ物 荷渡し場所及び取引数量は物価資料による	t	0.170				
ｻﾝﾄﾞｸｯｼｮﾝ用砂 ｻﾝﾄﾞｸｯｼｮﾝ用砂	m3	0.300				
異形棒鋼 SD345 D10mm 0.56kg/m	t	0.037				
ﾌﾞﾛｯｸ工	人					
普通作業員	人					
計						
1 m2 当り						

【施P】ｺﾝｸﾘｰﾄ　基礎ｺﾝｸﾘｰﾄ
無筋･鉄筋構造物 人力打設 18-8-25(20)(高炉) 一般養生 現場内小運搬無し

代価表

48号代価表

1 m3当り

	名　称　・　規　格	構成比	積算地区単価	基準地区単価	摘　　要	備　　考
R						
R1	普通作業員					
R2	特殊作業員					
R3	土木一般世話役					
Z						
Z1	生ｺﾝｸﾘｰﾄ 18-8-25(20)(高炉)				56号代価表	

【施P】型枠
一般型枠 鉄筋･無筋構造物

代価表

49号代価表

1 m2当り

	名　称　・　規　格	構成比	積算地区単価	基準地区単価	摘　　要	備　　考
R						
R1	型わく工					
R2	普通作業員					
R3	土木一般世話役					

【施P】ｺﾝｸﾘｰﾄ　土間ｺﾝｸﾘｰﾄ
無筋・鉄筋構造物 人力打設 18-8-25(20)(高炉) 一般養生 現場内小運搬無し

代価表

50号代価表

1 m3当り

	名　称　・　規　格	構成比	積算地区単価	基準地区単価	摘　　要	備　　考
R						
R1	普通作業員					
R2	特殊作業員					
R3	土木一般世話役					
Z						
Z1	生ｺﾝｸﾘｰﾄ 18-8-25(20)(高炉)				56号代価表	

代価表

【施P】殻運搬
ｺﾝｸﾘｰﾄ(無筋)構造物とりこわし 機械積込 DID無し 10.9km以下 良好

51号代価表

1 m3当り

	名　称　・　規　格	構成比	積算地区単価	基準地区単価	摘　　要	備　　考
K						
K1	ﾀﾞﾝﾌﾟﾄﾗｯｸ ｵﾝﾛｰﾄﾞ・ﾃﾞｨｰｾﾞﾙ・積載質量10t積級					
R						
R1	運転手(一般)					
Z						
Z1	軽油 小型ﾛｰﾘｰ ﾊﾟﾄﾛｰﾙ給油					

代価表

52号代価表

泥水運搬工
片道60.0km以下 DID区間無し

100 m3当り

名　称　・　規　格	単位	数　量	単　　価	金　　額	摘　　要	備　　考
汚泥吸排車 積載質量8.0t･吸入管径75mm	日				3号単価表	
計						
1 m3 当り						

代価表

【施P】殻運搬
舗装版破砕 機械積込(騒音対策不要,舗装版厚15cm以下) DID無し 11.5km以下 良好

53号代価表

1 m3当り

	名　称　・　規　格	構成比	積算地区単価	基準地区単価	摘　　要	備　　考
K						
K1	ﾀﾞﾝﾌﾟﾄﾗｯｸ ｵﾝﾛｰﾄﾞ･ﾃﾞｨｰｾﾞﾙ･積載質量10t積級					
R						
R1	運転手(一般)					
Z						
Z1	軽油 小型ﾛｰﾘｰ ﾊﾟﾄﾛｰﾙ給油					

代価表

生ｺﾝｸﾘｰﾄ
18-8-40(高炉)

54号代価表

1 m3当り

名　称　・　規　格	単位	数　量	単　　価	金　　額	摘　　要	備　　考
(高炉)生ｺﾝｸﾘｰﾄ 18-8-25,18-8-40　B種	m3	1				
計						
1 m3 当り						

代価表

生ｺﾝｸﾘｰﾄ
18-8-40(高炉)

55号代価表

1 m3当り

名　称　・　規　格	単位	数　量	単　　価	金　　額	摘　　要	備　　考
(高炉)生ｺﾝｸﾘｰﾄ 18-8-25,18-8-40　B種	m3	1				
計						
1 m3 当り						

代価表

生ｺﾝｸﾘｰﾄ
18-8-25(20)(高炉)

56号代価表

1 m3当り

名　称　・　規　格	単位	数　量	単　　価	金　　額	摘　　要	備　　考
(高炉)生ｺﾝｸﾘｰﾄ 18-8-25,18-8-40　B種　W/C=60%以下	m3	1				
計						
1 m3 当り						

代価表

ｱｽﾌｧﾙﾄ混合物
再生密粒度ｱｽｺﾝ(13)

57号代価表

1 t 当り

名　称　・　規　格	単位	数　量	単　　価	金　　額	摘　　要	備　　考
ｱｽﾌｧﾙﾄ再生合材 密粒度ｱｽｺﾝ(13)	t	1				
計						
1 t 当り						

単価表

大型ﾌﾞﾚｰｶ BH山積0.8m3(排対1次)
油圧式1300kg

1号単価表

1時間当り

名　称　・　規　格	単位	数　量	単　　価	金　　額	摘　　要	備　　考
運転手(特殊)	人					
軽油 小型ﾛｰﾘｰ ﾊﾟﾄﾛｰﾙ給油	L					
ﾊﾞｯｸﾎｳ[排出ｶﾞｽ対策型(第1次基準値)] ｸﾛｰﾗ型・山積0.8 m3(平積0.6 m3)	時間					
大型ﾌﾞﾚｰｶ(ﾍﾞｰｽﾏｼﾝ含まず)(石積類とりこわし用) 油圧式1300kg級	時間					
計						
1 時間 当り						

単価表

ﾊﾞｯｸﾎｳ(排対3次)
ｸﾛｰﾗ型・山積0.8m3(平積0.6m3)ｸﾚｰﾝ2.9t吊

2号単価表

1時間当り

名　称　・　規　格	単位	数　量	単　　価	金　　額	摘　　要	備　　考
運転手(特殊)	人					
軽油 小型ﾛｰﾘｰ ﾊﾟﾄﾛｰﾙ給油	L					
ﾊﾞｯｸﾎｳ[排出ｶﾞｽ対策型(第3次基準値)] ｸﾛｰﾗ型・山積0.8m3(平積0.6m3)ｸﾚｰﾝ2.9t吊	時間					
計						
1 時間 当り						

単価表

3号単価表

汚泥吸排車
積載質量8.0t･吸入管径75㎜

1 日当り

名　称　・　規　格	単位	数　量	単　　価	金　　額	摘　　要	備　　考
運転手(一般)	人					
軽油 小型ﾛｰﾘｰ ﾊﾟﾄﾛｰﾙ給油	L					
汚泥吸排車 積載質量8.0t　　･吸入管径75㎜	供用日					
計						
1 日 当り						

平面図

S=1/500(A2)

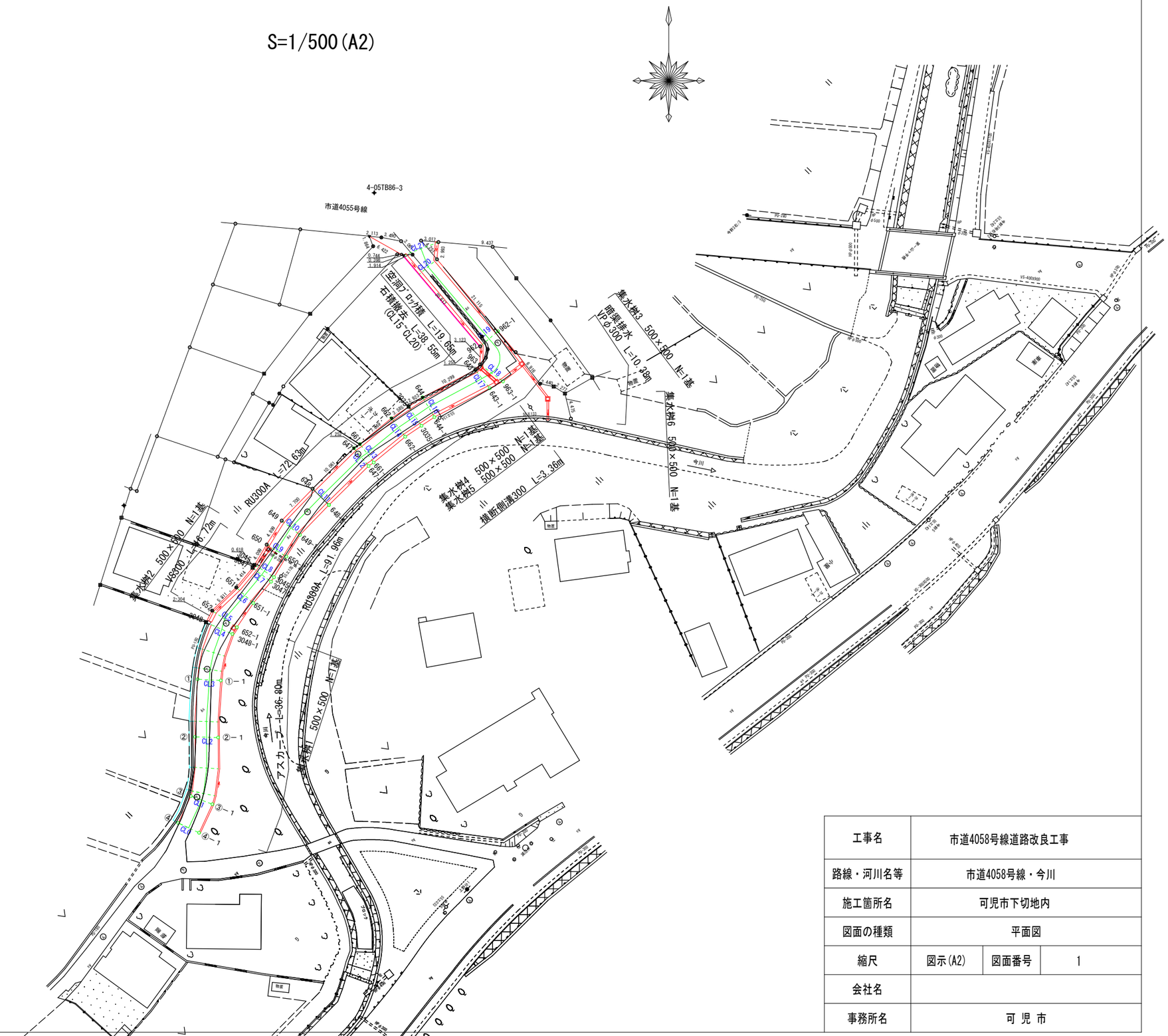

工事名	市道4058号線道路改良工事		
路線・河川名等	市道4058号線・今川		
施工箇所名	可児市下切地内		
図面の種類	平面図		
縮尺	図示(A2)	図面番号	1
会社名			
事務所名	可 児 市		

縦断図

縦S=1/100 (A1)
横S=1/200

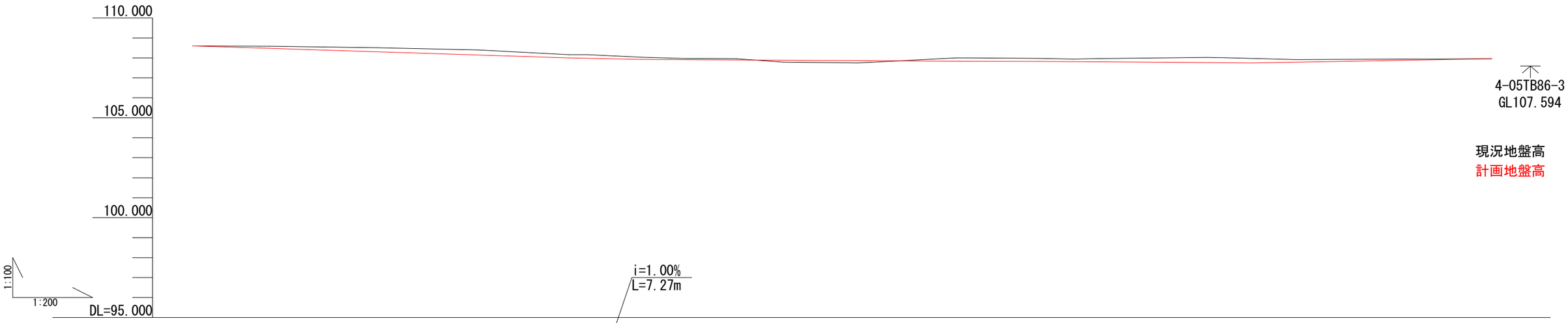

勾　配	(108.603)	i=1.60% L=37.70m	(108.004)	(107.931)	i=0.30% L=61.13m	(107.748)	i=0.88% L=24.04m	(107.960)

測点	盛土高	切土高	計画地盤高	現況地盤高	追加距離	単距離
CL0	0.00	0.00	108.603	108.603	0.00	0.00
CL1	0.00	0.11	108.480	108.591	7.73	7.73
CL2	0.00	0.20	108.308	108.508	18.58	10.85
CL3	0.00	0.25	108.148	108.399	28.62	10.04
CL4	0.00	0.16	108.004	108.162	37.70	9.08
CL5	0.00	0.16	108.004	108.162	39.56	1.86
CL6	0.00	0.10	107.931	108.034	44.97	5.41
CL7	0.00	0.05	107.918	107.969	49.59	4.62
CL8	0.00	0.05	107.916	107.969	50.36	0.77
CL9	0.00	0.06	107.903	107.962	54.49	4.13
CL10	0.10	0.00	107.889	107.792	59.16	4.67
CL11	0.14	0.00	107.866	107.748	66.63	7.47
CL12	0.00	0.17	107.837	108.006	76.48	9.85
CL13	0.00	0.17	107.833	108.007	77.64	1.16
CL14	0.00	0.15	107.825	107.976	84.71	7.07
CL15	0.00	0.12	107.821	107.942	88.20	3.49
CL16	0.00	0.15	107.812	107.968	91.01	2.81
CL17	0.00	0.26	107.767	108.029	101.56	10.55
CL18	0.00	0.25	107.759	108.013	103.46	1.90
CL18 +2.64	0.00	0.23	107.748	107.979	106.10	2.64
CL19	0.00	0.13	107.792	107.923	110.49	4.39
CL20	0.00	0.00	107.954	107.954	126.79	16.30
CL21	0.00	0.00	107.960	107.960	130.14	3.35

工事名	市道4058号線道路改良工事		
路線・河川名等	市道4058号線・今川		
施工箇所名	可児市下切地内		
図面の種類	縦断図		
縮尺	図示(A1)	図面番号	2
会社名			
事務所名	可 児 市		

横断図(1)

S=1/50

CL2
FH=108.308
GL=108.508

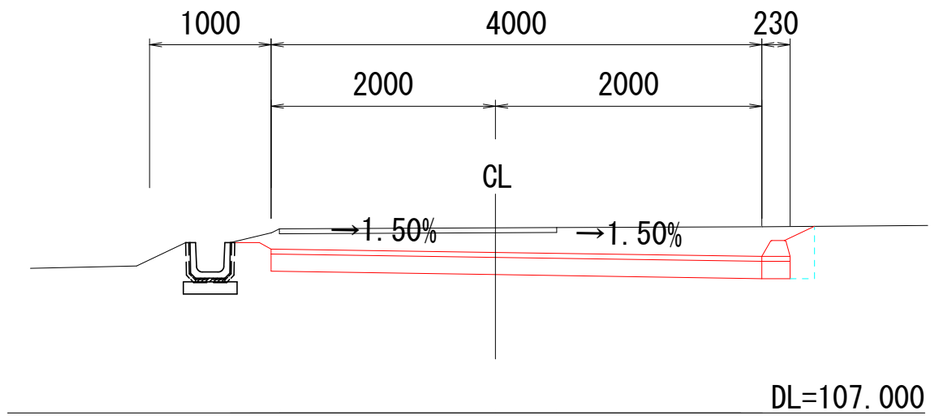

KCA 1.64
KEA 0.00
KSA 0.08
BL 0.00
CL 0.11

CL1
FH=108.480
GL=108.591

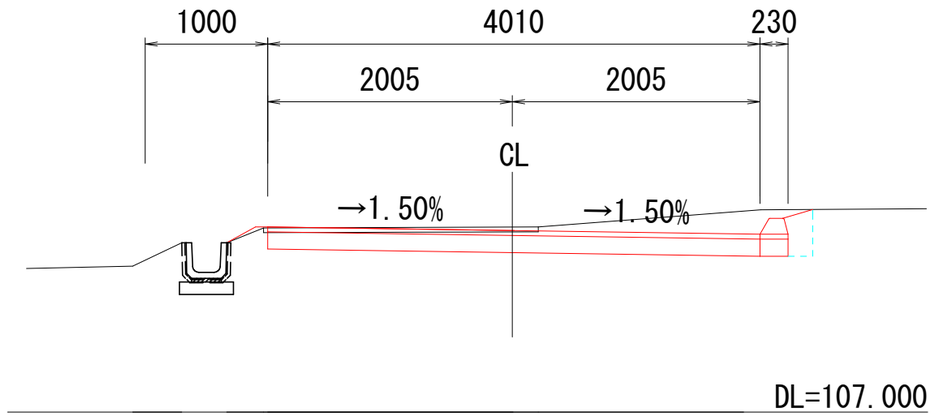

KCA 1.03
KEA 0.00
KSA 0.07
BL 0.36
CL 0.00

CL0
FH=108.603
GL=108.603

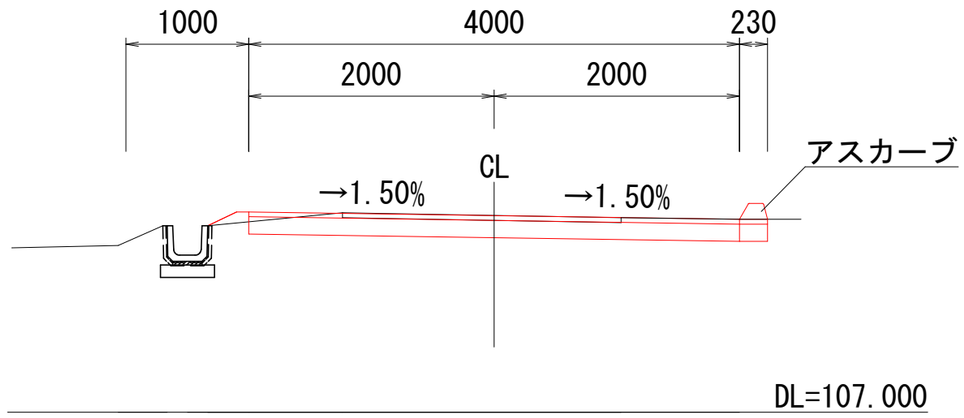

KCA 0.64
KEA 0.00
KSA 0.02
BL 0.36
CL 0.00

CL5
FH=108.004 GL=108.162

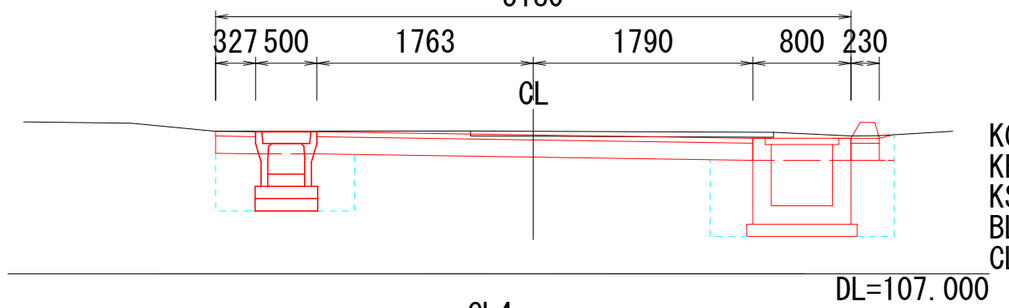

KCA 1.05
KEA 1.46
KSA 0.76
BL 0.00
CL 0.00

CL4
FH=108.004
GL=108.162

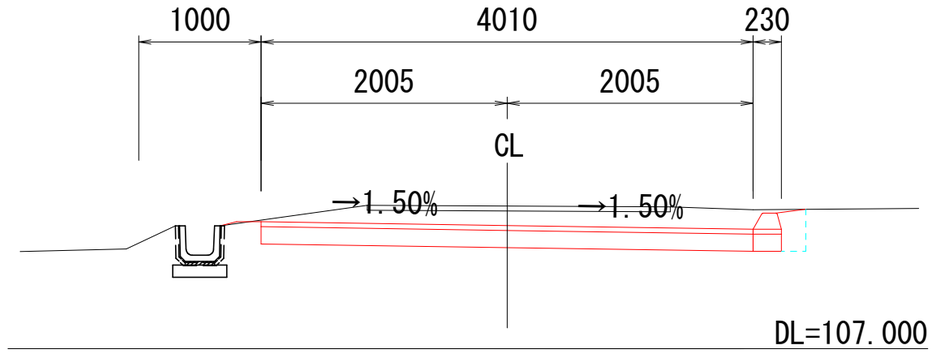

KCA 1.34
KEA 0.00
KSA 0.07
BL 0.00
CL 0.00

CL3
FH=108.148
GL=108.399

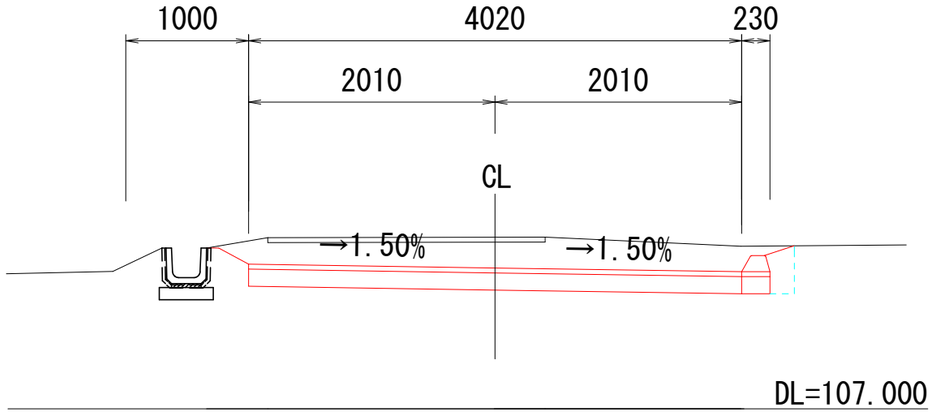

KCA 1.34
KEA 0.00
KSA 0.07
BL 0.00
CL 0.27

凡例
KCA 機械掘削(m2)
KEA 機械床掘(m2)
KSA 機械埋戻(m2)
BL 盛土法面整形(m)
CL 切土法面整形(m)

工事名	市道4058号線道路改良工事		
路線・河川名等	市道4058号線・今川		
施工箇所名	可児市下切地内		
図面の種類	横断図(1)		
縮尺	図示(A3)	図面番号	3
会社名			
事務所名	可 児 市		

横断図(2)

S=1/50

CL8

FH=107.916
GL=107.969

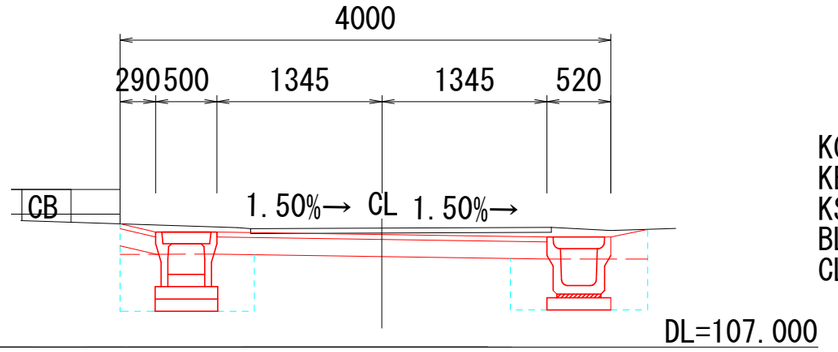

KCA 0.92
KEA 0.98
KSA 0.64
BL 0.00
CL 0.00

CL7

FH=107.918
GL=107.969

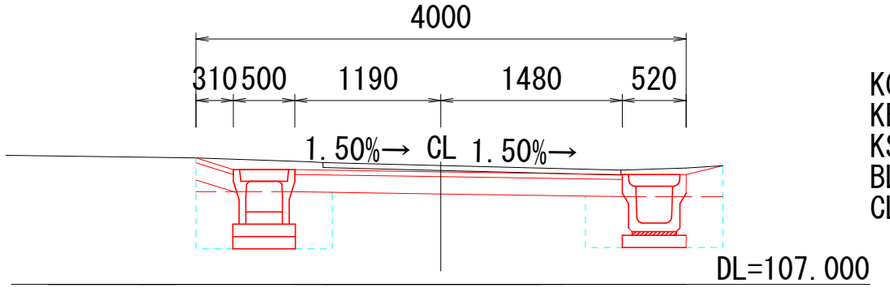

KCA 0.91
KEA 0.99
KSA 0.60
BL 0.00
CL 0.00

CL6

FH=107.931
GL=108.034

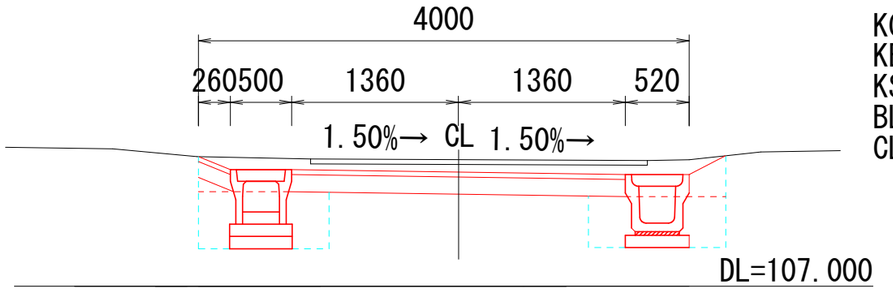

KCA 0.67
KEA 0.97
KSA 0.62
BL 0.00
CL 0.00

CL11

FH=107.886 GL=107.748

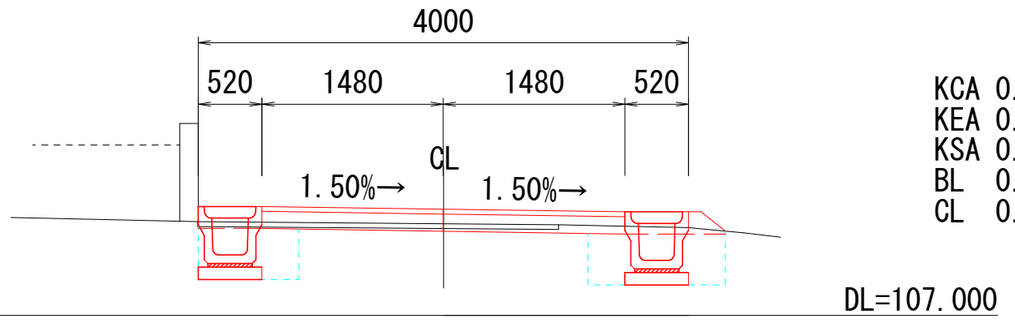

KCA 0.13
KEA 0.81
KSA 0.48
BL 0.35
CL 0.00

CL10

FH=107.889 GL=107.792

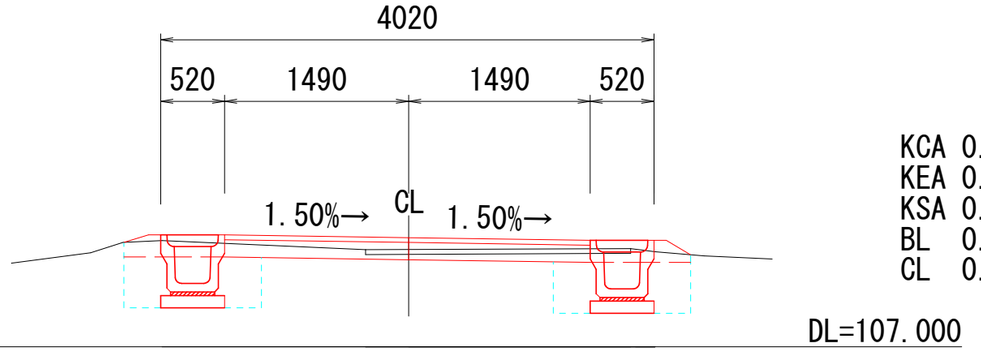

KCA 0.37
KEA 0.93
KSA 0.65
BL 0.34
CL 0.00

CL9

FH=107.962
GL=107.903

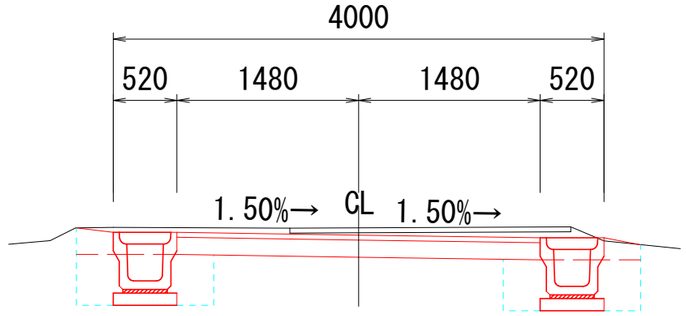

KCA 0.96
KEA 0.93
KSA 0.67
BL 0.00
CL 0.00

凡例
KCA 機械掘削(m2)
KEA 機械床掘(m2)
KSA 機械埋戻(m2)
BL 盛土法面整形(m)
CL 切土法面整形(m)

工事名	市道4058号線道路改良工事		
路線・河川名等	市道4058号線・今川		
施工箇所名	可児市下切地内		
図面の種類	横断図(2)		
縮尺	図示(A3)	図面番号	4
会社名			
事務所名	可 児 市		

# 横断図(3)
S=1/50

CL15
FH=107.821GL=107.942

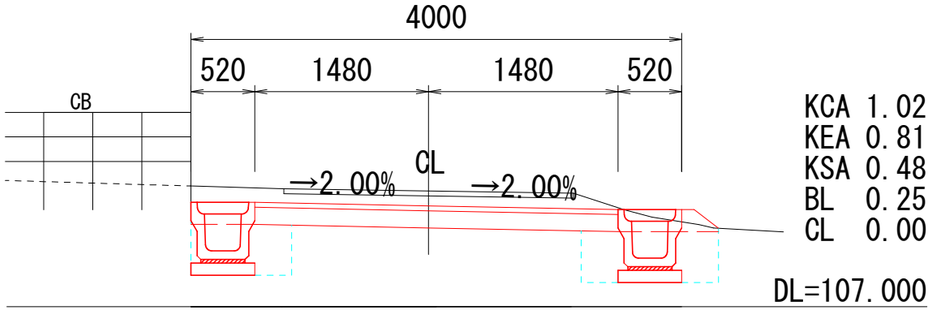

CL14
FH=107.825GL=107.976

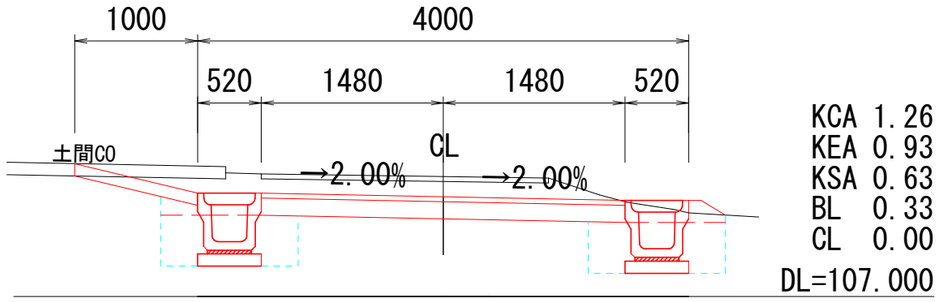

CL13
FH=107.833GL=108.007

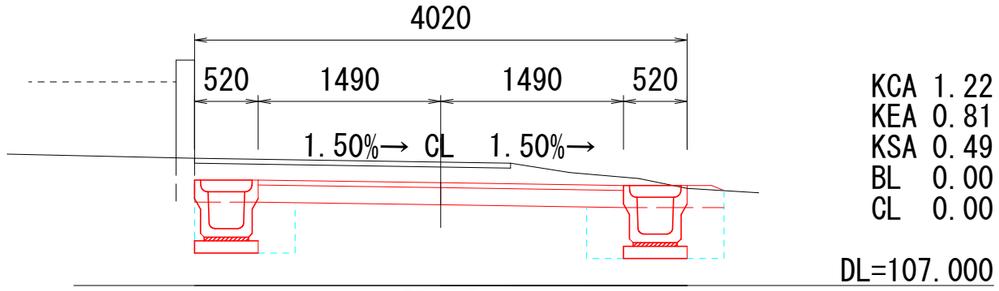

CL12
FH=107.837GL=108.006

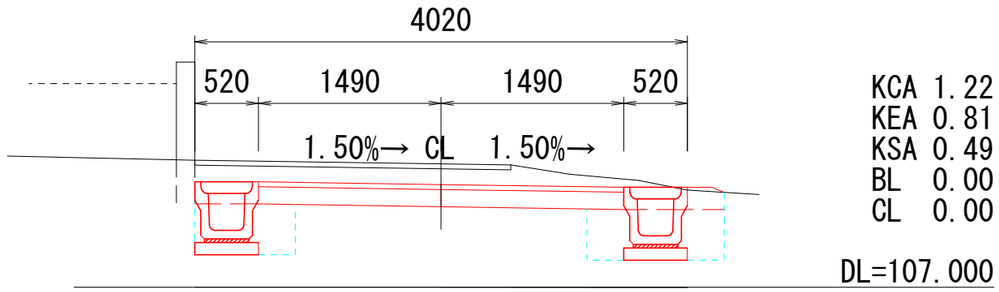

CL18
FH=107.759GL=108.013

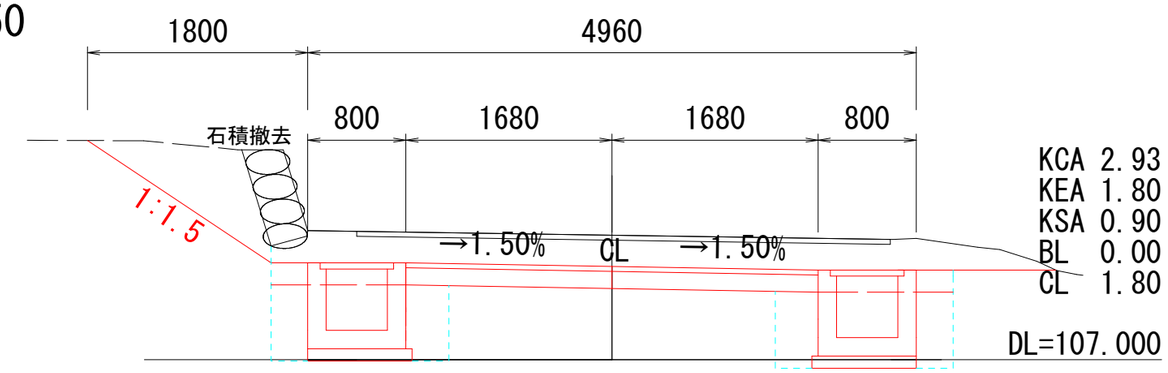

CL17
FH=107.767GL=108.029

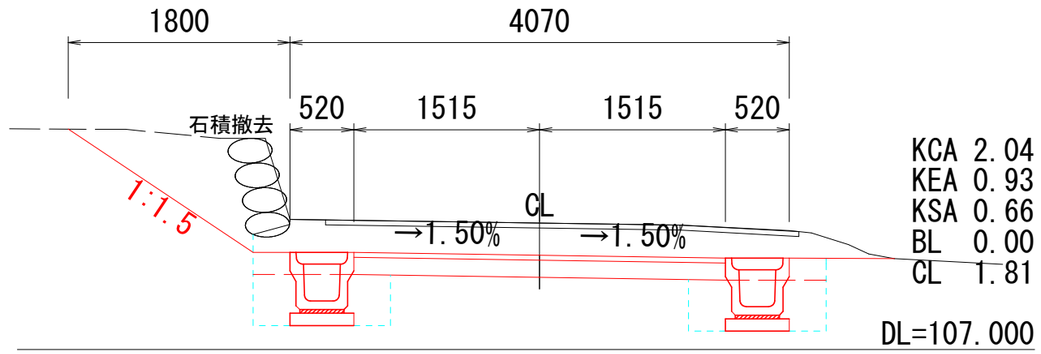

CL16
FH=107.812GL=107.968

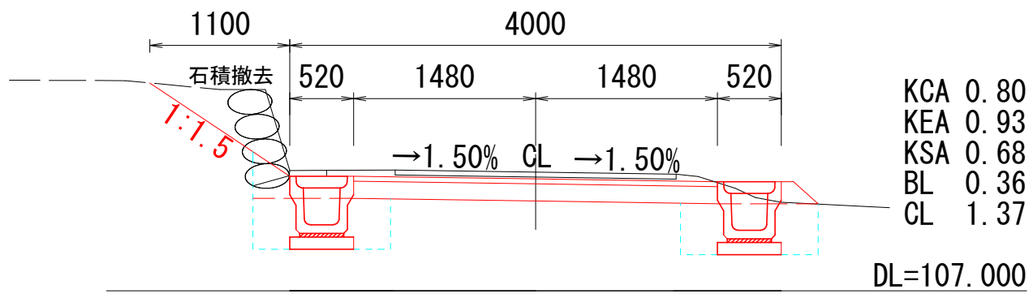

凡例
KCA 機械掘削(m2)
KEA 機械床掘(m2)
KSA 機械埋戻(m2)
BL 盛土法面整形(m)
CL 切土法面整形(m)

工事名	市道4058号線道路改良工事		
路線・河川名等	市道4058号線・今川		
施工箇所名	可児市下切地内		
図面の種類	横断図(3)		
縮尺	図示(A3)	図面番号	5
会社名			
事務所名	可 児 市		

# 横断図(4)
S=1/50

CL21
FH=107.960GL=107.960

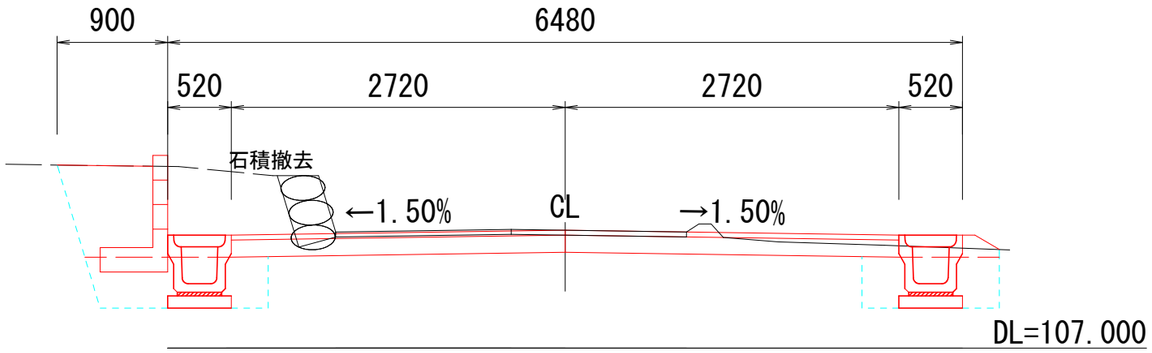

KCA 2.02
KEA 1.06
KSA 1.13
BL 0.33
CL 0.00

CL20
FH=107.954GL=107.954

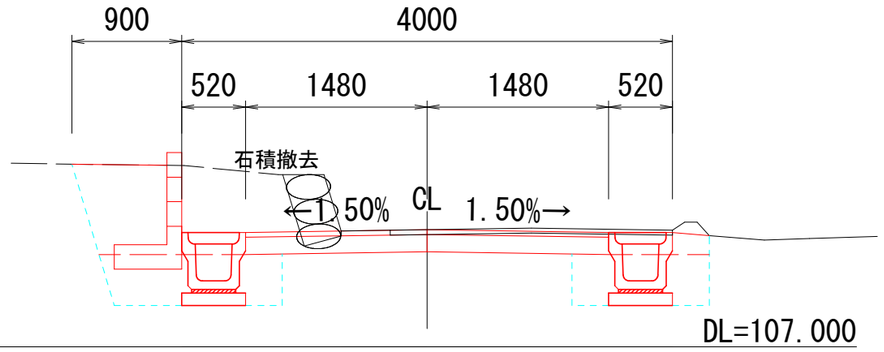

KCA 1.73
KEA 1.06
KSA 1.13
BL 0.00
CL 0.00

CL19
FH=107.792GL=107.923

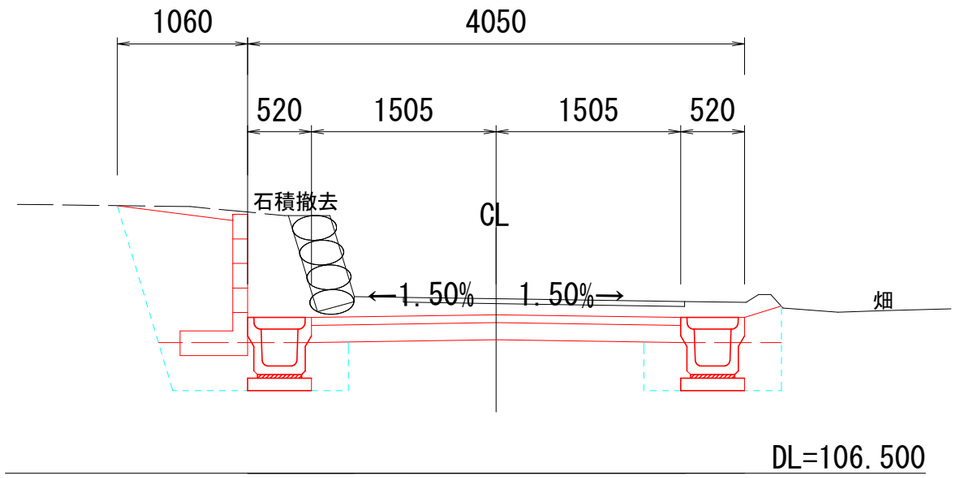

KCA 2.67
KEA 1.02
KSA 1.46
BL 0.00
CL 0.00

凡例
KCA 機械掘削(m2)
KEA 機械床掘(m2)
KSA 機械埋戻(m2)
BL 盛土法面整形(m)
CL 切土法面整形(m)

工事名	市道4058号線道路改良工事		
路線・河川名等	市道4058号線・今川		
施工箇所名	可児市下切地内		
図面の種類	横断図(4)		
縮尺	図示(A3)	図面番号	6
会社名			
事務所名	可 児 市		

舗装構成図

既設　S=1/10

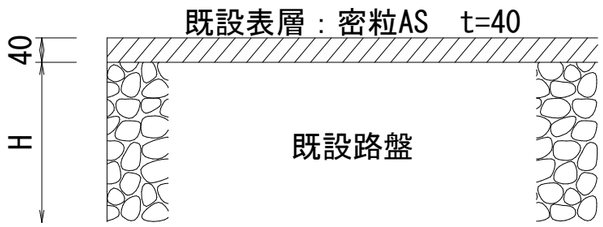

計画　S=1/10

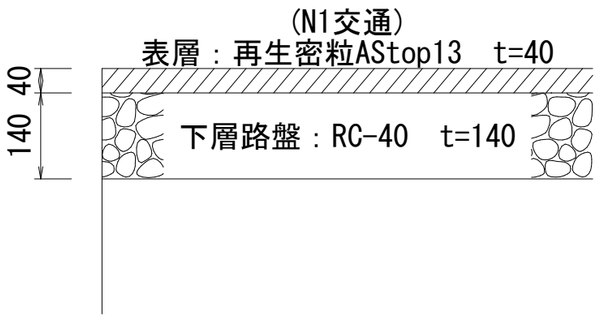

アスカーブ標準図

断面

S=1/10

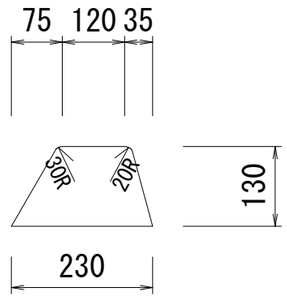

使用アスファルト：細粒度AStop13

断面積：0.02m2(CAD求積)

工事名	市道4058号線道路改良工事		
路線・河川名等	市道4058号線・今川		
施工箇所名	可児市下切地内		
図面の種類	舗装構成・アスカーブ標準図		
縮尺	図示(A3)	図面番号	7
会社名			
事務所名	可 児 市		

排水構造物工(1)

PU型側溝300×300
（リボーン側溝相当品）
S=1/10(A1)

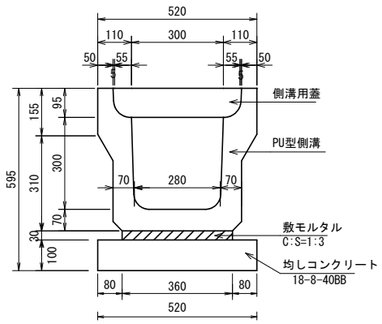

材料表　　10m当り

名　称	規　格	単位	数　量	摘　要
PU型側溝	300×300　T-25	本	5.0	L=2.0m
側溝用蓋	RC-300　T-25	枚	19.0	騒音防止型
集水用蓋	RC-300　T-25	枚	1.0	10mに1箇所使用
敷モルタル	C:S=1:3	m3	0.11	
均しコンクリート	18-8-40BB	m3	0.52	
同上型枠		m2	2.00	

PU型側溝用蓋
（流レール蓋相当品）
S=1/5(A1)

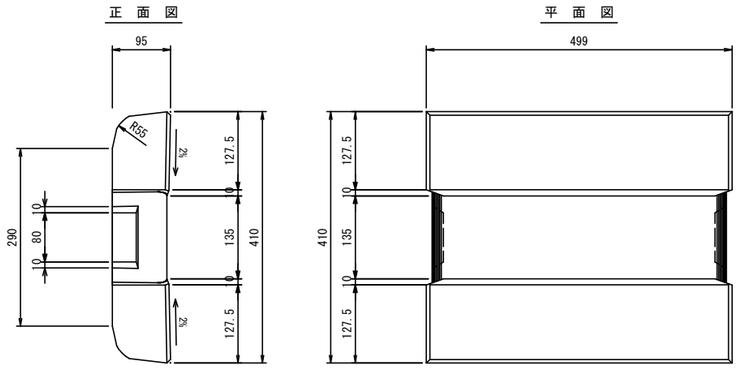

PU型集水用蓋
（流レール蓋スリットタイプ相当品）
S=1/5(A1)

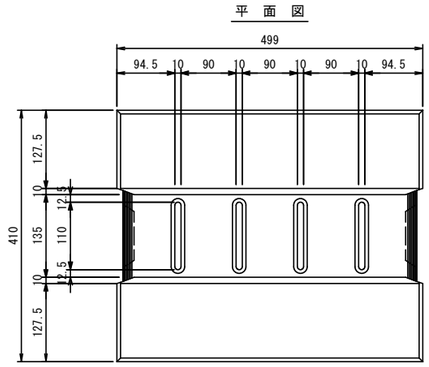

横断側溝300×300(T-25)
（横断側溝ツヨシくん相当品）
S=1/10(A1)

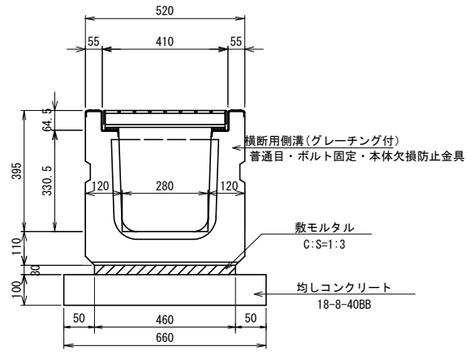

材料表　　10m当り

名　称	規　格	単位	数　量	摘　要
横断用側溝	300×300　T-25	本	5.0	L=2.0m
敷モルタル	C:S=1:3	m3	0.14	
均しコンクリート	18-8-40BB	m3	0.66	
同上型枠		m2	2.00	
グレーチング蓋	鋼製300　T-25	枚	5.0	

可変側溝展開図　S=1/30(A1)

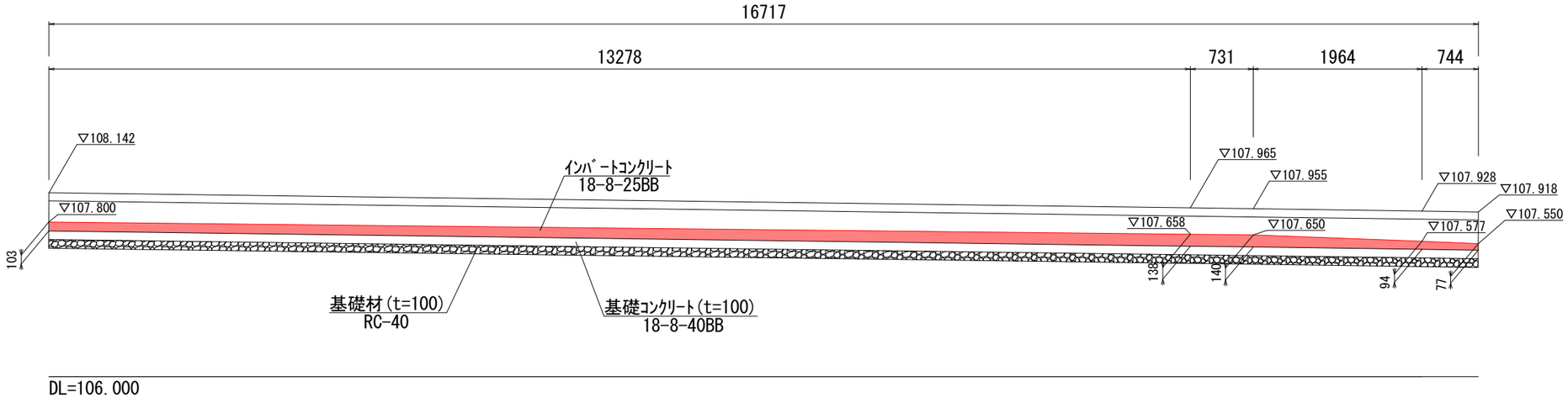

可変側溝300×300
S=1/10(A1)

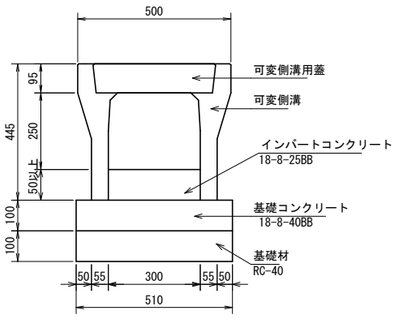

材料表　　10m当り

名　称	規　格	単位	数　量	摘　要
可変側溝	300×300	本	5.0	
コンクリート蓋	300用	枚	9.0	
グレーチング蓋	300用	枚	1.0	
インバート コンクリート	18-8-25BB	m3		18-8-25BB
基礎コンクリート	18-8-40BB	m3	0.51	
同上型枠		m2	2.00	
基礎材	RC-40	m2	5.1	

工事名	市道4058号線道路改良工事		
路線・河川名等	市道4058号線・今川		
施工箇所名	可児市下切地内		
図面の種類	排水構造物(1)		
縮尺	図示(A1)	図面番号	8
会社名			
事務所名	可 児 市		

排水構造物工(2)

集水桝1

CL5R
S=1/15(A1)

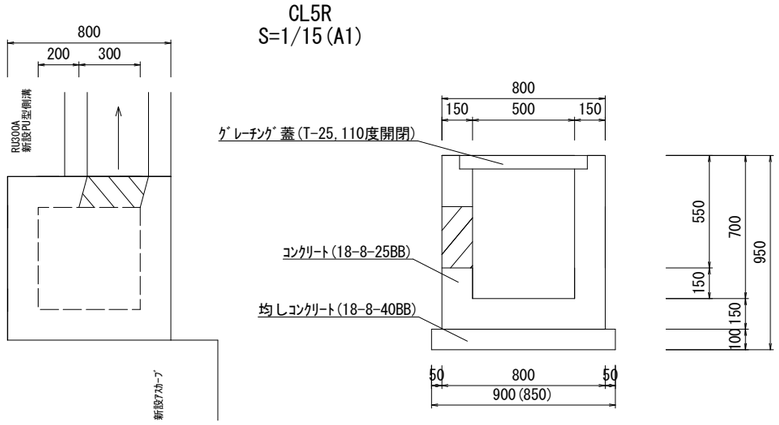

集水桝2

CL9L
S=1/15(A1)

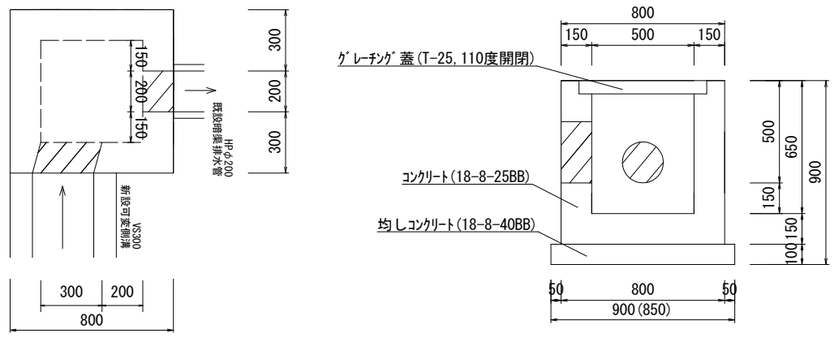

集水桝3

CL18+2.64R
S=1/15(A1)

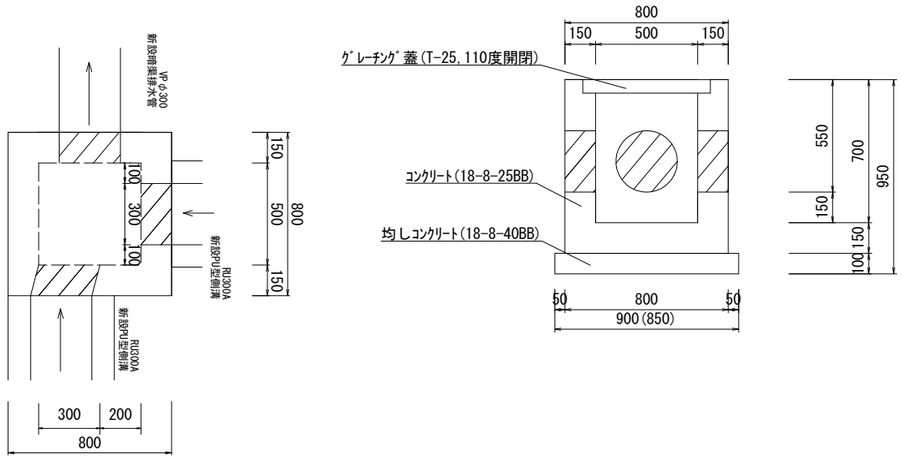

集水桝4

CL18L
S=1/15(A1)

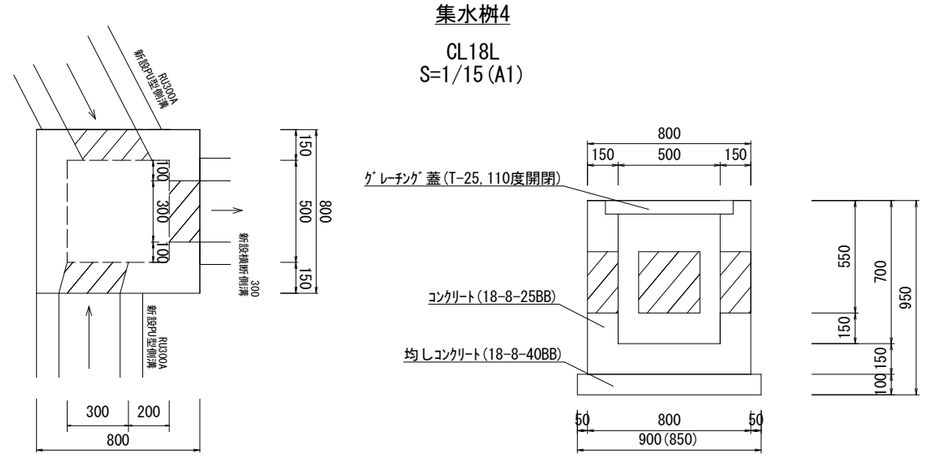

集水桝5

CL18R
S=1/15(A1)

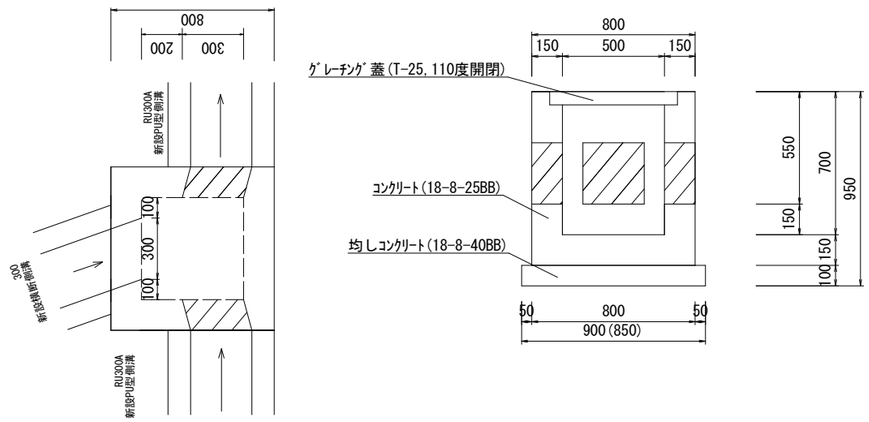

集水桝6

流末排水管接続
S=1/15(A1)

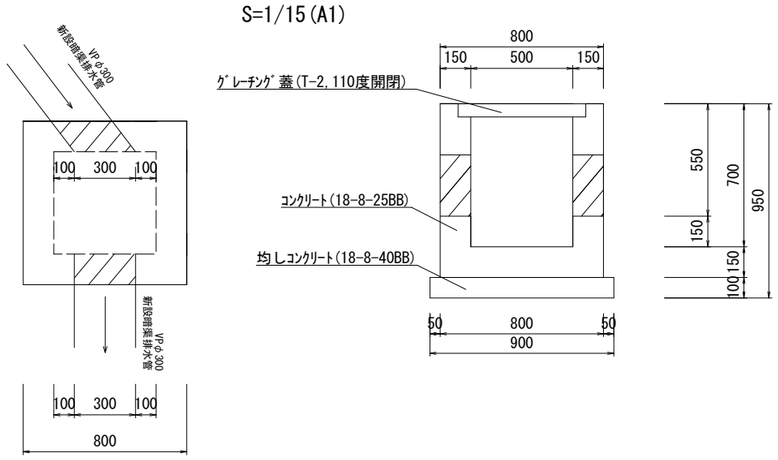

工事名	市道4058号線道路改良工事		
路線・河川名等	市道4058号線・今川		
施工箇所名	可児市下切地内		
図面の種類	排水構造物工(2)		
縮尺	図示(A1)	図面番号	9
会社名			
事務所名	可 児 市		

舗装展開図

S=1/250(A2)

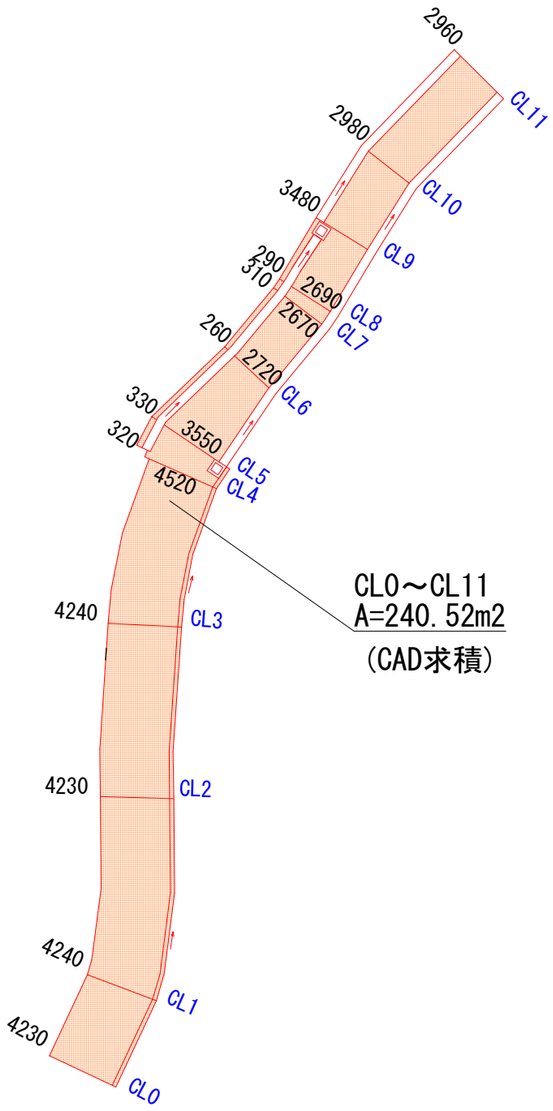

CL0～CL11
A=240.52m2
(CAD求積)

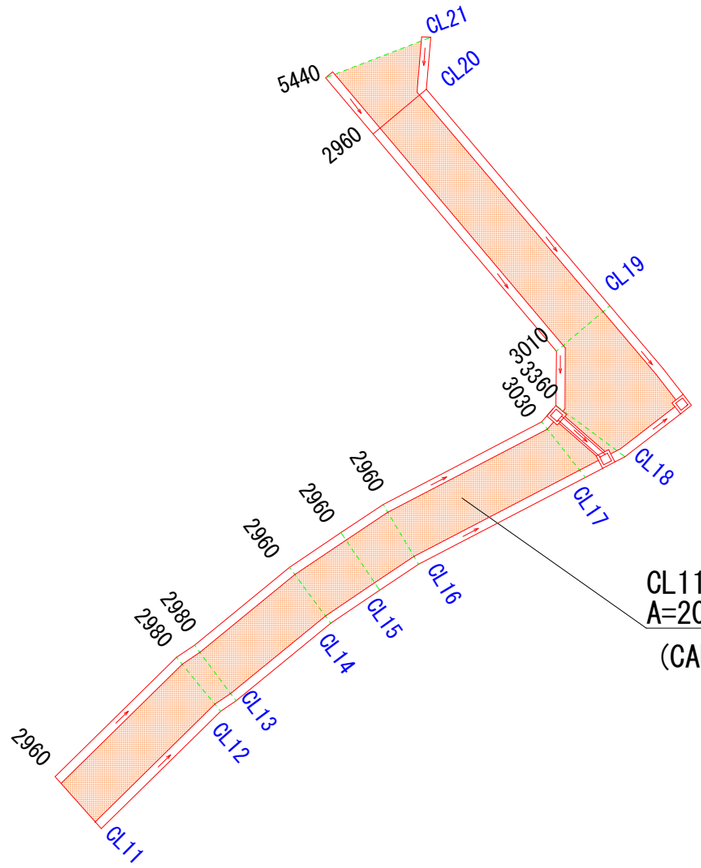

CL11～CL21
A=200.75m2
(CAD求積)

工事名	市道4058号線道路改良工事		
路線・河川名等	市道4058号線・今川		
施工箇所名	可児市下切地内		
図面の種類	舗装展開図		
縮尺	図示(A2)	図面番号	10
会社名			
事務所名	可 児 市		

空洞ｺﾝｸﾘｰﾄﾌﾞﾛｯｸ積展開図

縦S=1/50, 横S=1/100

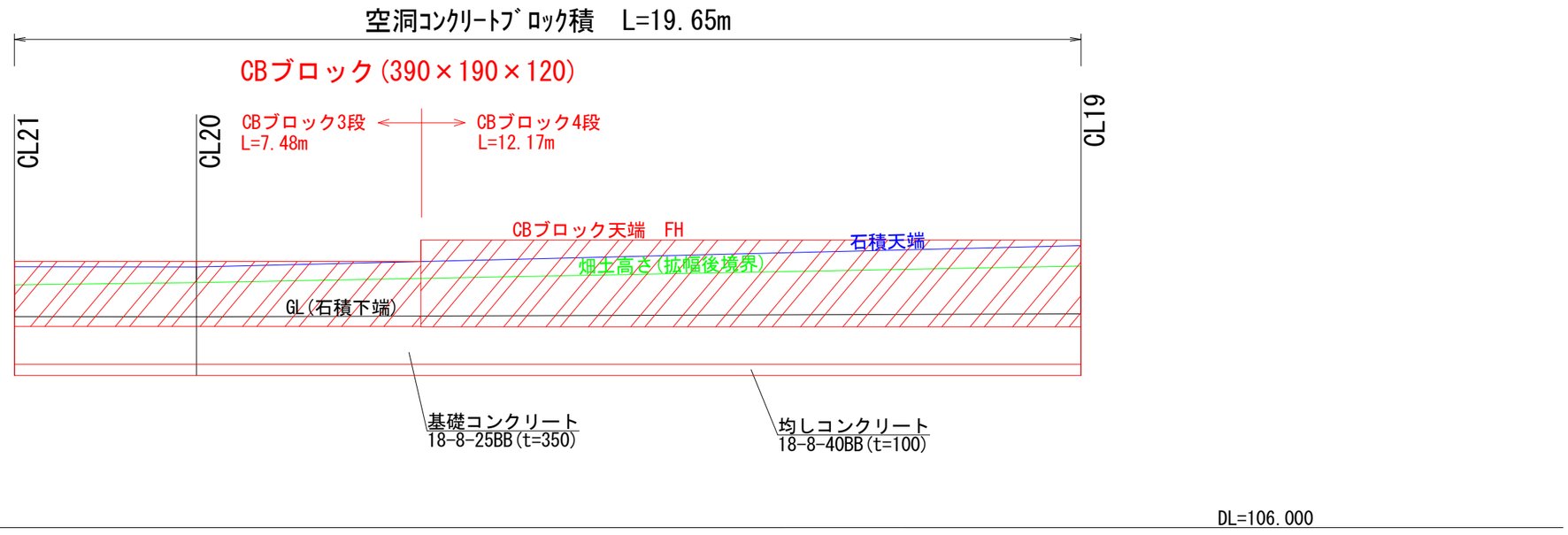

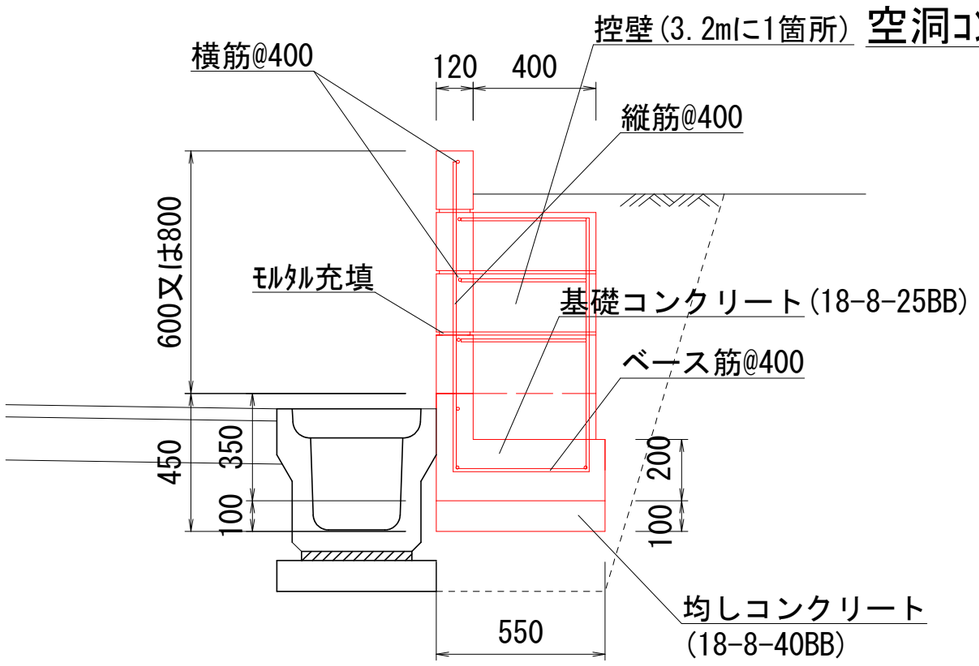

空洞ｺﾝｸﾘｰﾄﾌﾞﾛｯｸ積断面図

S=1/20

10m2当り数量表(参考)

材料	規格	数量	適用
ｺﾝｸﾘｰﾄﾌﾞﾛｯｸB種	120*190*390	130個	
普通ﾎﾟﾙﾄﾗﾝﾄﾞｾﾒﾝﾄ	ﾊﾞﾗ物	0.17t	ﾓﾙﾀﾙ充填用
ｻﾝﾄﾞｸｯｼｮﾝ用砂		0.3m3	ﾓﾙﾀﾙ充填用
異形棒鋼	SD395 D10	0.037t	

構造については照査の上、監督員と協議して決定すること。

工事名	市道4058号線道路改良工事		
路線・河川名等	市道4058号線・今川		
施工箇所名	可児市下切地内		
図面の種類	空洞ｺﾝｸﾘｰﾄﾌﾞﾛｯｸ積展開図・断面図		
縮尺	図示(A3)	図面番号	11
会社名			
事務所名	可 児 市		

舗装撤去図

S=1/250(A2)

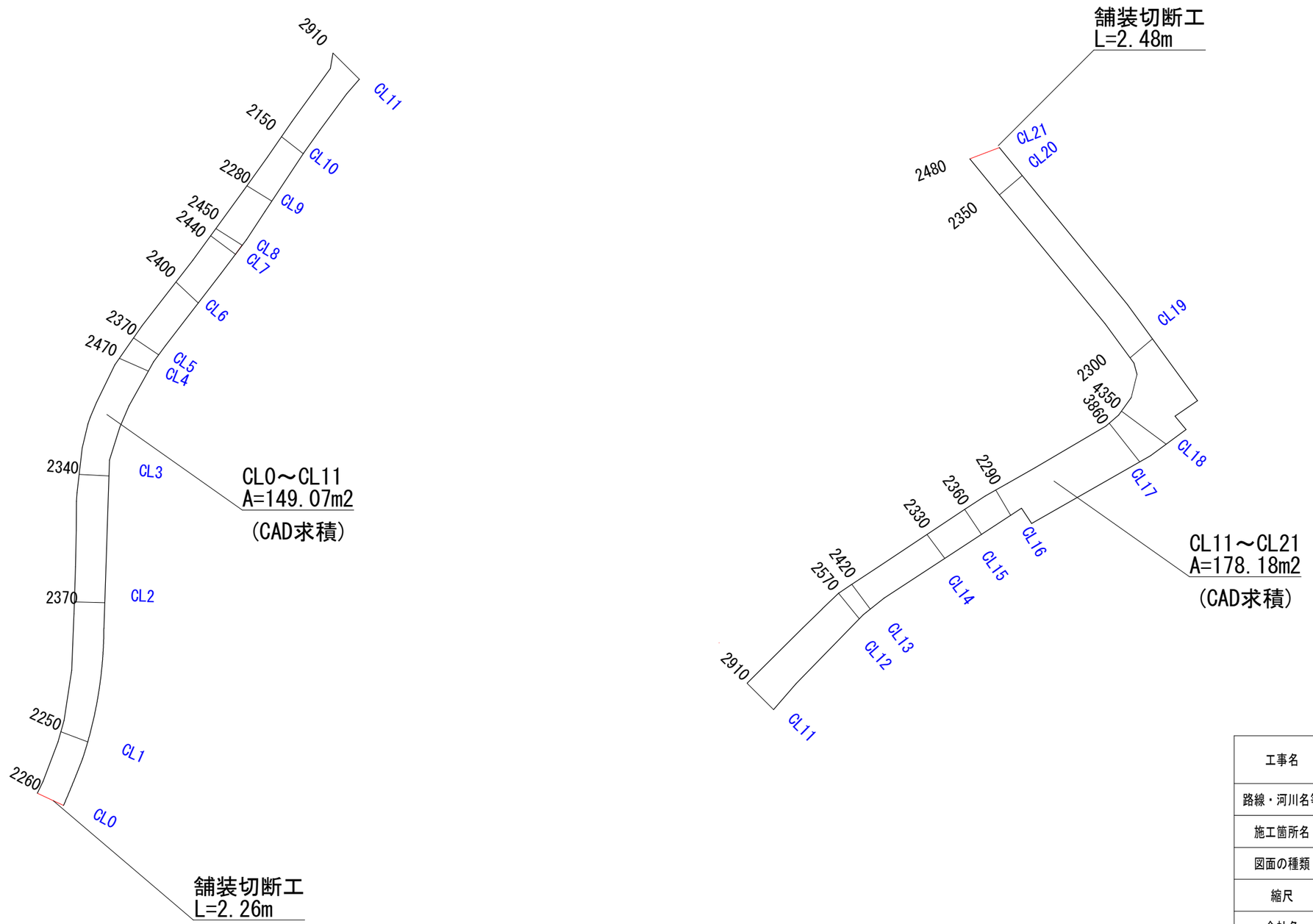

工事名	市道4058号線道路改良工事		
路線・河川名等	市道4058号線・今川		
施工箇所名	可児市下切地内		
図面の種類	舗装撤去図		
縮尺	図示(A2)	図面番号	12
会社名			
事務所名	可 児 市		