課　長	係　長	検　算	設　計

事業年度	令和３　　年度
事業種別	単独
工事番号	河工 - 7

工事名　令和３年度　大森奥山地内排水路改修工事

可児市　建設部　土木課

位置図

S=1/5000

件　　名	令和３年度　大森奥山地内排水路改修工事		
施工場所	可児市　　大森　　地内		
金　　額	円	内消費税相当額	円

理　　由

本工事は、大森奥山地内大雨時の冠水を解消するため、道路側溝改修を行うものである。

概　　要

土工　　N=一式
排水構造物工
　RU300B　　L=113m
　自由勾配側溝　L=7m
　ボックスカルバート 400×400　　L=32m
　ボックスカルバート 300×300　　L=10m
　台付管φ450　L=86m
　１号組立マンホール　N=2 基
舗装工
　側溝・台付管敷設部　A=155m2
　ボックスカルバート敷設部　A=51m2
撤去工　一式
仮設工　一式
雑工　一式

特　記　仕　様　書

１．一般事項
（１）受注者は、工事請負契約書、可児市建設工事共通仕様書及び特記仕様書に基づき施工するものとする。なお、特記仕様書は共通仕様書に優先する。
（２）受注者は、本工事が「可児市工事品質証明実施要領」の対象となる場合、要領に基づき品質の証明を実施しなければならない。
（３）提出・提示書類は別添「可児市建設工事における取扱い書類一覧表」に基づき実施するものとする。また、工事打合簿（指示、協議、承諾は除く）、材料確認簿、夜間・休日作業届けの書類を提出する場合は、所定の様式に基づき、電子メールにて提出するものとし、書面には署名または押印する必要はないものとする。これらに定めのない事項については、監督員と協議する。

２．建設副産物有効利用及び適正処理について
（１）受注者は、建設副産物を排出するにあたっては、建設リサイクル法を遵守するとともに、「岐阜県建設副産物有効利用及び適正処理実施要綱」により、適切に実施すること。
（２）建設発生土については、工事間流用とし、流用先は監督員が指示する。都合により工事間流用ができなくなった場合は、別途協議する。ただし、建設発生土が 100m3 未満の場合はこの限りではない。また受注者の都合により処分場を変更する時は監督員に報告するものとする。なお、「岐阜県埋立て等の規制に関する条例」及び「岐阜県建設発生土管理基準」に基づき適正な利用の推進を図ること。

３．使用材料

（１）生コンクリートについて

本工事に使用するコンクリートの水セメント比は、鉄筋コンクリート（24N/㎟以上）については55%以下、無筋コンクリート及び鉄筋コンクリート（21N/㎟以下）については60%以下、均しコンクリートについては60%程度とし、品質を証明する書類を提出して、事前に監督員の許可を得ること。

４．工事施工について

（１）受注者は、工事着手に先立ち、現場付近の地元住民等に対する周知、説明、説得等を行い、トラブルの生じないよう努めること。

（２）工事による既設構造物の破損については、未然に防止するよう予め十分調査をし、また、支障を及ぼさないよう相当の防護工を施工しなければならない。なお、誤って損傷を与えた場合は、受注者の責任において復旧しなければならない。調査に際しては、記録保存の必要を認めた場合は写真撮影、測量等を行わなければならない。

５．工事保険について

本工事において、発注者、受注者及び全下請人を被保険者として、工事着手から工事目的物の引渡しまでの期間について、賠償責任保険（保険対象：第三者に与えた損害）及び工事保険（保険対象：工事目的物、工事材料及び仮設物等）に加入するものとする。

６．ワンデーレスポンスの取組について

（１）この工事は、ワンデーレスポンス実施対象工事である。

「ワンデーレスポンス」とは受注者からの質問、協議、報告、承諾願、立会願等への回答は、基本的に「その日のうち」に回答するよう対応することである。ただし、即日回答が困難な場合は、いつまでに回答が必要なのかを受注者と協議のうえ、回答期限を設けるなど、何らかの回答を「その日のうち」にすることとする。

（２）実施にあたっては、「可児市工事監督におけるワンデーレスポンス実施要領」に基づき実施する。

（３）受注者は工事施工中において、問題が発生した場合や計画工程と実施行程を比較照査し、差異が生じた場合は速やかに監督員へ報告すること。

（４）受注者は、施工計画書に基づいて適正な計画工程を作成し、工事の先々を予見しながら、施工するものとする。

７．電子納品について

「岐阜県電子納品要領」等に基づき、電子納品を行うこと。なお、電子納品の内容については、監督員と事前に協議し、決定すること。

８．暴力団等による不当介入における通報義務について

（１）受注者は、契約の履行に当たって、暴力団又は暴力団員等から、事実関係及び社会通念等に照らして合理的な理由が認められない不当若しくは違法な要求又は契約の適正な履行を妨げる妨害を受けたときは、警察へ通報するとともに、可児市が行う契約からの暴力団排除に関する措置要綱（平成２２年可児市訓令甲第４７号）に定める様式第９号により可児市に報告しなければならない。なお、通報・報告がない場合は、可児市建設工事請負契約に係る指名停止措置要領に基づき、指名停止等の措置を行うことがある。

（２）受注者は、暴力団又は暴力団員等による不当介入を受けたことにより、履行期間内に工事等を完了することができないときは、発注者に履行期間の延長変更を請求することができる。

９.現場代理人の兼務について

現場代理人は、工事請負契約約款第１０条第２項の規定により、契約工期内の現場常駐が義務付けられているが、契約締結後、現場事務所の設置、資機材の搬入又は仮設工事等が開始されるまでの期間や、工事の全部の施工を一時中止している期間については、監督員との連絡体制を確保した上で、常駐義務を緩和するものとする。

また、以下の条件を全て満たす場合に、他工事の現場代理人又は専任でない主任技術者を兼務することができる。

1. 他工事は、可児市発注の建設工事で、工事現場が市内であること。
2. 他工事においても、本工事と同様に現場代理人の兼務を認めていること。
3. 兼務を行う工事の総数が、本工事を含めて３件までであること。
4. 兼務を行う工事の請負代金額の合計が３，５００万円未満であること。
5. 発注者又は監督員が求めた場合には、工事現場に速やかに向かう等の対応ができること。

なお、工事現場における運営、取締り及び権限の行使に支障がある場合、及び、発注者との連絡体制が確保されていないと監督員が認めた場合は、兼務を取り消すものとする。

現場代理人が兼務となった場合は、本工事の監督員及び他工事の監督員の双方に、現場代理人兼務届を提出しなければならない。

１０.可児市公共基準点の保全について

工事施工区域内に可児市公共基準点が設置してある場合は、基準点鋲を滅失・き損または、その効用に支障をきたすことのないよう充分に留意すること。施工上止むを得ず支障となる場合は、事前に監督員に報告すること。

１１．法定外の労災保険の付保

本工事において、受注者は法定外の労災保険に付さなければならない。

特記仕様書
（条件明示）

施工条件

工事名　令和３年度　大森奥山地内排水路改修工事

下記項目、事項のうちレ印該当欄は、工事施工にあたって制約等をうけることになるので明示する。
なお、明示事項に変更が生じた場合及び明示されていない制約等が発生したときは、市と協議し適切な処置を講ずるものとする。

明示項目		明示事項		制約条件等
工　程	☐	１．関連する別途発注工事あり	☐	Ａ．工種（　　）
			☐	Ｂ．期間（　　～　　）
	☐	２．他機関協議による工程条件あり	☐	Ａ．工種（　　）
			☐	Ｂ．期間（　　～　　）
	☐	３．他機関との協議状況	☐	Ａ．協議済機関及び内容（　　）
			☐	Ｂ．未協議機関及び内容（　　）
	☐	４．占用許可状況（　　）	☐	Ａ．許可済
			☐	Ｂ．申請中
	☐	５．建築確認	☐	Ａ．許可済
			☐	Ｂ．申請中
	☐	６．河川区域、保全区域内作業あり	☐	Ａ．許可済
			☐	Ｂ．申請中
	☐	７．文化財協議（文化財課）	☐	Ａ．協議済内容（　　）
			☐	Ｂ．未協議内容（　　）
	☐	８．施工時期	☐	Ａ．施工時期（　　）
	☐	９．その他	☐	Ａ．その他（　　）
用　地	☐	１．用地補償物件撤去まで着工制限あり	☐	Ａ．区間(No.　　～No.　　)
			☐	Ｂ．着工見込時期(　　)
			☐	Ｃ．内容（　　）
	☐	２．工事用地の未買収	☐	Ａ．場所（　　）
			☐	Ｂ．処理の見込み時期(　　)
			☐	Ｃ．未買収地への立ち入り可否(　　)
	☐	３．仮設ヤードの有無	☐	Ａ．官有地
			☐	Ｂ．民有地
			☐	Ｃ．その他（　　）
			☐	Ｄ．別途協議
	☐	４．その他	☐	Ａ．その他（　　）
公　害　対　策	☐	１．施工方法の制限あり	☐	Ａ．騒音（　　）
			☐	Ｂ．振動（　　）
			☐	Ｃ．水質（　　）
			☐	Ｄ．その他（　　）
	☐	２．事業損失防止に関する調査あり	☐	Ａ．調査の項目(　　)
	☐	３．環境影響調査あり	☐	Ａ．生物・植物調査あり
	☐	４．土壌汚染対策法に関する届出	☐	Ａ．届出済（3,000㎡以上の土地の形質の変更、工事着手30日前まで）
	☐	５．その他	☐	Ａ．アスベスト含有材あり
			☐	Ｂ．フロン回収あり
			☐	Ｃ．その他（　　）
安　全　対　策	☑	１．交通規制あり	☑	Ａ．全面通行止め
			☑	Ｂ．片側通行止め
			☐	Ｃ．時間制限あり（　　）
	☑	２．通学路あり	☑	Ａ．迂回路あり
			☐	Ｂ．仮設歩道必要
	☑	３．交通整理員	☑	Ａ．区間(NO.　0～8　) 配置人員　2　人/日
			☐	Ｂ．区間(No.　～　) 配置人員　　人/日
			☐	Ｃ．区間(No.　～　) 配置人員　　人/日
			☑	Ｄ．交替要員あり
	☐	４．鉄道等の近接作業制限あり	☐	Ａ．工法制限あり（　　）
			☐	Ｂ．作業時間制限あり(　　)
	☐	５．バス路線（運行者との協議）	☐	Ａ．協議済内容（　　）
			☐	Ｂ．未協議内容（　　）
	☐	６．その他	☐	Ａ．その他（　　）
工　事　用　道　路	☐	１．一般道路（搬入路）の使用制限	☐	Ａ．搬入経路指定あり
			☐	Ｂ．時間帯制限あり
	☐	２．仮設道路の設置条件あり	☐	Ａ．一般交通供用あり
			☐	Ｂ．安全施設必要（　　）
			☐	Ｃ．路面工（　　）
			☐	Ｄ．工事完了後存続又は撤去（　　）
			☐	Ｅ．構造（　　）
			☐	Ｆ．用地（借地）
			☐	Ｇ．用地（公用地）
			☐	Ｈ．用地（その他）
	☐	３．その他	☐	Ａ．その他（　　）
指　定　仮　設　備	☐	１．仮設物の指定又は一部指定あり	☐	Ａ．工種（　　）
	☐	２．仮設構造物の転用、兼用あり	☐	Ａ．工種（　　）
			☐	Ｂ．内容（　　）
	☐	３．その他	☐	Ａ．その他（　　）

明示項目		明示事項		制約条件等
建設発生土 建設（産業）廃棄物 関係	☐	1．発生土砂等の有効利用、適正処理あり ［場所が未確定］	☐	A．運搬距離（　　km　）
			☐	B．投棄料計上あり
			☐	C．整地（押土、敷均、締固等）必要
			☐	D．整地（押土）必要
	☑	2．発生土砂等の有効利用、適正処理あり ［自工事へ流用］	☑	A．盛土、埋戻
			☐	B．ストックヤード利用あり（　　）
			☐	C．仮置場必要（　　）
			☐	D．運搬距離（　　km　）
			☐	E．仮置場の用地借上費計上あり
	☑	3．発生土砂等の有効利用、適正処理あり ［他工事へ流用、または処分地指定］	☑	A．場所（未定　　）
			☐	B．盛土、埋戻
			☑	C．整地（押土、敷き均し、転圧）あり
			☐	D．ストックヤード利用あり（　　）
			☐	E．仮置場必要（　　）
			☑	F．運搬距離（　　22.5　km　）
			☐	G．仮置場の用地借上費計上あり
			☐	H．処分料計上あり
	☐	4．発生土砂等の有効利用、適正処理あり ［他工事からの流用］	☐	A．他工事名（　　）
			☐	B．請負者運搬あり（運搬距離　　km　）
			☐	C．盛土、埋め戻し
			☐	D．ストックヤード利用あり（　　）
			☐	E．仮置場必要（　　）
			☐	F．仮置場の用地借上費計上あり
	☐	5．産業廃棄物の処理条件あり ［特別管理産業廃棄物］	☐	A．種類（　　）
			☐	B．場所（　　）
			☐	C．中間処理施設までの運搬距離（　　km　）
			☐	D．処理費計上あり
	☐	6．浄化槽、汲み取り便槽の取壊し処分あり	☐	A．槽内洗浄必要
			☐	B．可児市環境課と打合せの必要あり
	☑	7．「岐阜県建設副産物有効利用及び適正処理実施要綱」に基づく提出・提示書類あり	☑	A．産業廃棄物管理票（マニフェスト）
			☑	B．建設発生土管理状況書類及び処理地の関係図書
			☑	C．コブリス
			☐	D．廃棄物処理委託契約、許可書
工事支障物件	☐	1．占用支障物件あり（電気）	☐	A．移設時期（R　　年　　月頃）
			☐	B．移設時期（別途協議）
	☐	2．占用支障物件あり（電話）	☐	A．移設時期（R　　年　　月頃）
			☐	B．移設時期（別途協議）
	☐	3．占用支障物件あり（水道）	☐	A．移設時期（R　　年　　月頃）
			☐	B．移設時期（別途協議）
	☐	4．占用支承物件あり（下水道）	☐	A．移設時期（R　　年　　月頃）
			☐	B．移設時期（別途協議）
	☐	5．占用支障物件あり（ガス）	☐	A．移設時期（R　　年　　月頃）
			☐	B．移設時期（別途協議）
	☐	6．占用支障物件あり（ﾏﾝﾎｰﾙ蓋、仕切り弁蓋等）	☐	A．管理者による高さ調整　（　　）
			☐	B．請負者による高さ調整　（　　）
	☐	7．占用支障物件あり（その他）	☐	A．移設時期　（　　）
			☐	B．移設時期　（別途協議）
	☐	8．その他	☐	A．その他（　　）
排水工関係	☐	1．濁水、湧水処理条件あり	☐	A．方法（　　）
	☐	2．その他	☐	A．その他（　　）
再生材使用	☑	1．再生材使用指定あり	☑	A．ＲＣ
			☑	B．アスファルト再生合材（30%再生）
			☐	C．アスファルト再生合材（100%再生）
			☑	D．再生材を使用できない場合別途協議
			☐	E．
	☐	2．その他	☐	A．その他（　　）
その他	☐	1．現場発生材あり	☐	A．品名（　　）
			☐	B．納入場所(　　)
	☐	2．支給材あり	☐	A．品名（　　）
			☐	B．引渡し場所(　　)
	☐	3．現場環境改善	☐	A．仮設費（　　）
			☐	B．安全費（　　）
			☐	C．営繕費（　　）
			☐	D．地域連携（　　）
	☐	4．「可児市工事品質証明実施要領」該当あり	☐	A．品質証明員の配置あり
	☐	5．部分使用	☐	A．範囲（　　）
			☐	B．時期（　　）
	☐	6．その他	☐	A．その他（　　）

令和３年度　大森奥山地内排水路改修工事

本工事費内訳書

費目・工種・種別・細別・規格	単位	数　量	単　　価	金　　額	摘　　要	備　　考
土工	式	1			1号明細書	
排水工	式	1			2号明細書	
舗装工	式	1			3号明細書	
撤去工	式	1			4号明細書	
仮設工	式	1			5号明細書	
雑工	式	1			6号明細書	
直接工事費	式	1				
共通仮設費	式	1				
共通仮設費(率計上)	式	1				
純工事費	式	1				
現場管理費	式	1				
工事原価	式	1				
一般管理費等	式	1				
工事価格	式	1				

令和３年度　大森奥山地内排水路改修工事

本工事費内訳書

費目・工種・種別・細別・規格	単位	数　量	単　　価	金　　額	摘　　要	備　　考
消費税相当額	式	1				
工事費計	式	1				

土工

明細書

1号明細書

名　称　・　規　格	単位	数　量	単　　価	金　　額	摘　　要	備　　考
床掘り 土砂 標準 無し 障害無し	m3	150			1号代価表	
床掘り 土砂 平均施工幅1m以上2m未満 切梁腹起式 障害無し	m3	240			2号代価表	
埋戻し 最大埋戻幅1m以上4m未満	m3	160			3号代価表	
土砂等運搬 標準 ﾊﾞｯｸﾎｳ山積0.8m3(平積0.6m3) 土砂(岩塊･玉石混り土含む) DID無し 22.5km以下	m3	210			4号代価表	
整地 残土受入れ地での処理	m3	210			5号代価表	
路床盛土 2.5m未満	m3	90			6号代価表	
諸　雑　費	式	1			調整金	
計						

排水工

明細書

2号明細書

名　称　・　規　格	単位	数　量	単　　価	金　　額	摘　　要	備　　考
側溝	m	113			7号代価表	
可変側溝	式	1			8号代価表	
集水桝	式	1			9号代価表	
ボックスカルバート	式	1			10号代価表	
台付管	式	1			11号代価表	
１号マンホール	式	1			12号代価表	
諸　雑　費	式	1			調整金	
計						

舗装工

明細書

3号明細書

名　称　・　規　格	単位	数　量	単　　価	金　　額	摘　　要	備　　考
側溝・台付管敷設部	式	1			13号代価表	
ボックスカルバート敷設部	式	1			14号代価表	
諸　雑　費	式	1			調整金	
計						

撤去工

明細書

4号明細書

名　称　・　規　格	単位	数　量	単　　価	金　　額	摘　　要	備　　考
舗装撤去工	式	1			15号代価表	
コンクリート構造物撤去工	式	1			16号代価表	
諸　雑　費	式	1			調整金	
計						

仮設工

明細書

5号明細書

名　称　・　規　格	単位	数　量	単　　価	金　　額	摘　　要	備　　考
軽量鋼矢板土留	式	1			17号代価表	
諸　雑　費	式	1			調整金	
計						

雑工

明細書

6号明細書

名　称　・　規　格	単位	数　量	単　　価	金　　額	摘　　要	備　　考
交通誘導警備員B(8h単価) 昼間勤務 実働8h(交替無し) 基準額*1.0	人					
諸　雑　費	式	1			調整金	
計						

代価表

床掘り
土砂 標準 無し 障害無し

1号代価表

1 m3当り

	名　称　・　規　格	構成比	積算地区単価	基準地区単価	摘　　要	備　　考
K						
K1	ﾊﾞｯｸﾎｳ[排出ｶﾞｽ対策型(第2次基準値)] ｸﾛｰﾗ型・山積0.8 m3(平積0.6 m3)					
R						
R1	運転手(特殊)					
Z						
Z1	軽油 小型ﾛｰﾘｰ ﾊﾟﾄﾛｰﾙ給油					

代価表

床掘り
土砂 平均施工幅1m以上2m未満 切梁腹起式 障害無し

2号代価表

1 m3当り

	名　称　・　規　格	構成比	積算地区単価	基準地区単価	摘　　要	備　　考
K						
K1	ﾊﾞｯｸﾎｳ[排出ｶﾞｽ対策型(第1次基準値)] ｸﾛｰﾗ型・山積0.45m3(平積0.35m3)					
R						
R1	普通作業員					
R2	運転手(特殊)					
Z						
Z1	軽油 小型ﾛｰﾘｰ ﾊﾟﾄﾛｰﾙ給油					

代価表

埋戻し
最大埋戻幅1m以上4m未満

3号代価表

1 m3当り

	名　称　・　規　格	構成比	積算地区単価	基準地区単価	摘　　要	備　　考
K						
K1	ﾊﾞｯｸﾎｳ[排出ｶﾞｽ対策型(第2次基準値)] ｸﾛｰﾗ型・山積0.8 m3(平積0.6 m3)					
K2	振動ﾛｰﾗ(賃貸)ﾊﾝﾄﾞｶﾞｲﾄﾞ 0.8~1.1t					
K3	ﾀﾝﾊﾟ(賃貸) 質量60~80kg					
R						
R1	普通作業員					
R2	特殊作業員					
R3	運転手(特殊)					
Z						
Z1	軽油 小型ﾛｰﾘｰ ﾊﾟﾄﾛｰﾙ給油					
Z2	ﾚｷﾞｭﾗｰｶﾞｿﾘﾝ ｽﾀﾝﾄﾞ					

代価表

土砂等運搬
標準 ﾊﾞｯｸﾎｳ山積0.8m3(平積0.6m3) 土砂(岩塊･玉石混り土含む) DID無し 22.5km以下 良好

4号代価表

1 m3当り

	名　称　・　規　格	構成比	積算地区単価	基準地区単価	摘　　要	備　　考
K						
K1	ﾀﾞﾝﾌﾟﾄﾗｯｸ ｵﾝﾛｰﾄﾞ･ﾃﾞｨｰｾﾞﾙ･積載質量10t積級					
R						
R1	運転手(一般)					
Z						
Z1	軽油 小型ﾛｰﾘｰ ﾊﾟﾄﾛｰﾙ給油					

代価表

整地
残土受入れ地での処理

5号代価表

1 m3当り

	名　称　・　規　格	構成比	積算地区単価	基準地区単価	摘　　要	備　　考
K						
K1	ﾊﾞｯｸﾎｳ(賃貸)ｸﾛｰﾗ 山積み0.8m3					
R						
R1	運転手(特殊)					
Z						
Z1	軽油 小型ﾛｰﾘｰ ﾊﾟﾄﾛｰﾙ給油					

路床盛土
2.5m未満

代価表

6号代価表

1 m3当り

	名　称　・　規　格	構成比	積算地区単価	基準地区単価	摘　　要	備　　考
K						
K1	振動ﾛｰﾗ(賃貸)ﾊﾝﾄﾞｶﾞｲﾄﾞ 0.8~1.1t					
R						
R1	普通作業員					
R2	特殊作業員					
Z						
Z1	軽油 小型ﾛｰﾘｰ ﾊﾟﾄﾛｰﾙ給油					

側溝

代価表

7号代価表

10 m当り

名　称　・　規　格	単位	数　量	単　　価	金　　額	摘　　要	備　　考
U型側溝(標準単価) 据付け L補正無 夜間無 道路用鉄筋ｺﾝｸﾘｰﾄ側溝3種JISA5372･300B･300*400*2000 制約	m	10			18号代価表	
道路用鉄筋ｺﾝｸﾘｰﾄ側溝 車道用 RU3型(3種)300B 300*400*2000mm(リボーン側溝相当品)	本	5				
蓋版(標準単価) 据付け 夜間無 道路用鉄筋ｺﾝｸﾘｰﾄ側溝3種JISA5372･300･41.2*9.5*50 制約無 小段面	枚	19			19号代価表	
蓋版(標準単価) 据付け 夜間無 道路用鉄筋ｺﾝｸﾘｰﾄ側溝3種JISA5372･300･41.2*9.5*50 制約無 小段面	枚	1			20号代価表	
均しｺﾝｸﾘｰﾄ 無筋･鉄筋構造物 ﾊﾞｯｸﾎｳ(ｸﾚｰﾝ機能付)打設 18-8-40(高炉) 一般養生	m3	0 520			21号代価表	
型枠 一般型枠 均しｺﾝｸﾘｰﾄ	m2	2			22号代価表	
諸　雑　費	式	1			調整金	
計						
1 m 当り						

可変側溝

代価表

8号代価表

1 式当り

名　称　・　規　格	単位	数　量	単　　価	金　　額	摘　　要	備　　考
自由勾配側溝(標準単価) 夜間無 1,000kg/個以下 制約無 基礎砕石無	m	7			23号代価表	
道路用可変勾配側溝　縦断用側溝 歩車道兼用　300*900*2000	個	1				
道路用可変勾配側溝　縦断用側溝 歩車道兼用　300*800*2000	個	1				
道路用可変勾配側溝　縦断用側溝 歩車道兼用　300*700*2000	個	1				
道路用可変勾配側溝　縦断用側溝 歩車道兼用　300*600*2000	個	1				
道路用鉄筋ｺﾝｸﾘｰﾄ側溝蓋　車道用 落ちふた式(3種)300 412*95*500mm	枚	7				
均しｺﾝｸﾘｰﾄ 無筋･鉄筋構造物 ﾊﾞｯｸﾎｳ(ｸﾚｰﾝ機能付)打設 18-8-40(高炉) 一般養生	m3	0.400			21号代価表	
型枠 一般型枠 均しｺﾝｸﾘｰﾄ	m2	1.400			22号代価表	
底版ｺﾝｸﾘｰﾄ 無筋･鉄筋構造物 ﾊﾞｯｸﾎｳ(ｸﾚｰﾝ機能付)打設 18-8-40(高炉) 一般養生	m3	0.700			24号代価表	
諸　雑　費	式	1			調整金	
計						
1 式 当り						

集水桝

代価表

9号代価表

1式当り

名　称　・　規　格	単位	数　量	単　　価	金　　額	摘　　要	備　　考
集水桝600×600×1200	基	1			25号代価表	
集水桝700×700×1150	基	3			26号代価表	
集水桝700×700×1400	基	1			27号代価表	
計						
1 式 当り						

ボックスカルバート

代価表

10号代価表

1式当り

名　称　・　規　格	単位	数　量	単　　価	金　　額	摘　　要	備　　考
ボックスカルバートbox300×300	式	1			28号代価表	
ボックスカルバートbox400×400	式	1			29号代価表	
諸　雑　費	式	1			調整金	
計						
1 式 当り						

台付管

代価表

11号代価表

1 式当り

名　称　・　規　格	単位	数　量	単　　価	金　　額	摘　　要	備　　考
鉄筋ｺﾝｸﾘｰﾄ台付管 据付 450㎜	m	86			30号代価表	
型枠 一般型枠 均しｺﾝｸﾘｰﾄ	m2	25 800			22号代価表	
均しｺﾝｸﾘｰﾄ 無筋･鉄筋構造物 ﾊﾞｯｸﾎｳ(ｸﾚｰﾝ機能付)打設 18-8-40(高炉) 一般養生	m3	7 200			21号代価表	
諸　雑　費	式	1			調整金	
計						
1 式 当り						

1号マンホール

代価表

12号代価表

1式当り

名　称　・　規　格	単位	数　量	単　　価	金　　額	摘　　要	備　　考
組立マンホール①	式	1			31号代価表	
組立マンホール②	式	1			32号代価表	
計						
1 式 当り						

側溝・台付管敷設部

代価表

13号代価表

1式当り

名　称　・　規　格	単位	数　量	単　　価	金　　額	摘　　要	備　　考
表層(車道･路肩部) 1.4m未満(平均仕上り厚50mm以下) 50mm 密粒度ｱｽｺﾝ(13) ﾌﾟﾗｲﾑｺｰﾄPK-3	m2	155			33号代価表	
上層路盤(車道･路肩部) 粒度調整砕石M-30 100mm 1層施工	m2	155			34号代価表	
下層路盤(車道･路肩部) 150mm 1層施工 再生ｸﾗｯｼｬﾗﾝRC-40	m2	155			35号代価表	
諸　雑　費	式	1			調整金	
計						
1 式 当り						

ボックスカルバート敷設部

代価表

14号代価表

1 式当り

名　称　・　規　格	単位	数　量	単　　価	金　　額	摘　　要	備　　考
下層路盤(車道･路肩部) 220mm 2層施工 再生ｸﾗｯｼｬﾗﾝRC-40	m2	51			36号代価表	
上層路盤(車道･路肩部) 粒度調整砕石M-30 100mm 1層施工	m2	51			34号代価表	
表層(車道･路肩部) 1.4m未満(平均仕上り厚50mm以下) 50mm 再生密粒度ｱｽｺﾝ(13) ﾌﾟﾗｲﾑｺｰﾄPK-3	m2	51			37号代価表	
諸　雑　費	式	1			調整金	
計						
1 式 当り						

舗装撤去工

代価表

15号代価表

1 式当り

名　称　・　規　格	単位	数　量	単　　価	金　　額	摘　　要	備　　考
舗装版破砕 ｱｽﾌｧﾙﾄ舗装版 障害無し 対策不要 15cm以下 積込有り	m2	206			38号代価表	
舗装版切断 ｱｽﾌｧﾙﾄ舗装版 As:15cm以下	m	376			39号代価表	
中間処理場委託料金 ｱｽﾌｧﾙﾄ 塊	t	24				
殻運搬 舗装版破砕 機械積込(騒音対策不要,舗装版厚15cm以下) DID無し 6.5km以下 良好	m3	10			40号代価表	
泥水運搬工 片道53km DID区間無し	m3	0	100		41号代価表	
建設廃材処理費 ﾍﾞﾝﾄﾅｲﾄ	t	0	100			
諸　雑　費	式	1			調整金	
計						
1 式 当り						

コンクリート構造物撤去工

代価表

16号代価表

1式当り

名　称　・　規　格	単位	数　量	単　　価	金　　額	摘　　要	備　　考
構造物とりこわし 鉄筋構造物 機械施工 制約無 夜間無 対策不要	m3	11.400			42号代価表	
中間処理場委託料金 ｺﾝｸﾘｰﾄ 有筋	t	28.500				
殻運搬 ｺﾝｸﾘｰﾄ(無筋･鉄筋)構造物とりこわし 機械積込 DID無し 5.5km以下 良好	m3	11.400			43号代価表	
諸　雑　費	式	1			調整金	
計						
1 式 当り						

軽量鋼矢板土留

代価表

17号代価表

1式当り

名　称　・　規　格	単位	数　量	単　　価	金　　額	摘　　要	備　　考
軽量鋼矢板たて込み工（両側分） 掘削深2.0m以下 ｸﾚｰﾝ機能付吊能力2.9tｸﾛｰﾗ･山積0.45m3(平積0.35m3)	m	7.400			44号代価表	
軽量鋼矢板たて込み工（両側分） 掘削深2.5m以下 ｸﾚｰﾝ機能付吊能力2.9tｸﾛｰﾗ･山積0.45m3(平積0.35m3)	m	18.100			45号代価表	
軽量鋼矢板たて込み工（両側分） 掘削深3.0m以下 ｸﾚｰﾝ機能付吊能力2.9tｸﾛｰﾗ･山積0.45m3(平積0.35m3)	m	18			46号代価表	
軽量鋼矢板たて込み工（両側分） 掘削深3.5m以下 ｸﾚｰﾝ機能付吊能力2.9tｸﾛｰﾗ･山積0.45m3(平積0.35m3)	m	17.300			47号代価表	
軽量鋼矢板引抜工（両側分） 掘削深2.0m以下 ｸﾚｰﾝ機能付吊能力2.9tｸﾛｰﾗ･山積0.45m3(平積0.35m3)	m	7.400			48号代価表	
軽量鋼矢板引抜工（両側分） 掘削深2.5m以下 ｸﾚｰﾝ機能付吊能力2.9tｸﾛｰﾗ･山積0.45m3(平積0.35m3)	m	18.100			49号代価表	
軽量鋼矢板引抜工（両側分） 掘削深3.0m以下 ｸﾚｰﾝ機能付吊能力2.9tｸﾛｰﾗ･山積0.45m3(平積0.35m3)	m	18			50号代価表	
軽量鋼矢板引抜工（両側分） 掘削深3.5m以下 ｸﾚｰﾝ機能付吊能力2.9tｸﾛｰﾗ･山積0.45m3(平積0.35m3)	m	17.300			51号代価表	
軽量金属支保賃料 ねじ式 5.4m/ｾｯﾄ 1日/式 1段	m	5.400			52号代価表	
軽量金属支保賃料 ねじ式 30m/ｾｯﾄ 3日/式 2段	m	55.600			53号代価表	
鋼矢板賃料 軽量 供用4日 1回使用 標準作業	t	13.100			54号代価表	
仮設材運搬 製品L≦12m 片道10km 往復	t	13			55号代価表	
諸　雑　費	式	1			調整金	

軽量鋼矢板土留

代価表

17号代価表

1式当り

名　称　・　規　格	単位	数　量	単　　価	金　　額	摘　　要	備　　考
計						
1 式 当り						

代価表

18号代価表

U型側溝(標準単価)
据付け L補正無 夜間無 道路用鉄筋ｺﾝｸﾘｰﾄ側溝3種JISA5372･300B･300*400*2000 制約無 場所補正無 砕石無

10 m当り

名　称　・　規　格	単位	数　量	単　　価	金　　額	摘　　要	備　　考
排水構造物工 昼間施工 U型側溝［手間のみ］ L2000 1000kg以下 制約なし	m	10				
計						
1 m 当り						

代価表

19号代価表

蓋版(標準単価)
据付け 夜間無 道路用鉄筋ｺﾝｸﾘｰﾄ側溝3種JISA5372･300･41.2*9.5*50 制約無 小段面無

100 枚当り

名　称　・　規　格	単位	数　量	単　　価	金　　額	摘　　要	備　　考
排水構造物工 昼間施工 蓋版［手間のみ］ Co･鋼製 40超170kg/枚以下 制約なし	枚	100				
流れーる蓋　同等品以上 落ち蓋式U形側溝3種300用	枚	100				
計						
1 枚 当り						

代価表

蓋版(標準単価)
据付け 夜間無 道路用鉄筋ｺﾝｸﾘｰﾄ側溝3種JISA5372･300･41.2*9.5*50 制約無 小段面無

20号代価表

100 枚当り

名　称　・　規　格	単位	数　量	単　　価	金　　額	摘　　要	備　　考
排水構造物工 昼間施工 蓋版［手間のみ］ Co･鋼製 40超170kg/枚以下 制約なし	枚	100				
流れーる蓋　同等品以上 落ち蓋式U形側溝3種300用　スリットタイプ	枚	100				
計						
1 枚 当り						

代価表

均しｺﾝｸﾘｰﾄ
無筋・鉄筋構造物 ﾊﾞｯｸﾎｳ(ｸﾚｰﾝ機能付)打設 18-8-40(高炉) 一般養生

21号代価表

1 m3当り

	名　称　・　規　格	構成比	積算地区単価	基準地区単価	摘　　要	備　　考
K						
K1	ﾊﾞｯｸﾎｳ(賃貸)ｸﾛｰﾗ型ｸﾚｰﾝ装置付 山積み0.8m3					
R						
R1	特殊作業員					
R2	普通作業員					
R3	運転手(特殊)					
R4	土木一般世話役					
Z						
Z1	生ｺﾝｸﾘｰﾄ 18-8-40(高炉)				56号代価表	
Z2	軽油 小型ﾛｰﾘｰ ﾊﾟﾄﾛｰﾙ給油					

代価表

型枠
一般型枠 均しｺﾝｸﾘｰﾄ

22号代価表

1 m2当り

	名　称　・　規　格	構成比	積算地区単価	基準地区単価	摘　　要	備　　考
R						
R1	型わく工					
R2	普通作業員					
R3	土木一般世話役					

代価表

自由勾配側溝(標準単価)
夜間無 1,000kg/個以下 制約無 基礎砕石無

23号代価表

10 m当り

名　称　・　規　格	単位	数　量	単　　価	金　　額	摘　　要	備　　考
排水構造物工 昼間施工 自由勾配側溝[手間のみ] L2000 1000kg以下 制約なし	m	10				
計						
1 m 当り						

代価表

底版ｺﾝｸﾘｰﾄ
無筋･鉄筋構造物 ﾊﾞｯｸﾎｳ(ｸﾚｰﾝ機能付)打設 18-8-40(高炉) 一般養生

24号代価表

1 m3当り

	名　称　・　規　格	構成比	積算地区単価	基準地区単価	摘　　要	備　　考
K						
K1	ﾊﾞｯｸﾎｳ(賃貸)ｸﾛｰﾗ型ｸﾚｰﾝ装置付 山積み0.8m3					
R						
R1	特殊作業員					
R2	普通作業員					
R3	運転手(特殊)					
R4	土木一般世話役					
Z						
Z1	生ｺﾝｸﾘｰﾄ 18-8-40(高炉)				57号代価表	
Z2	軽油 小型ﾛｰﾘｰ ﾊﾟﾄﾛｰﾙ給油					

集水桝600×600×1200

代価表

25号代価表

1基当り

名　称　・　規　格	単位	数　量	単　　価	金　　額	摘　　要	備　　考
現場打ち集水桝・街渠桝(本体) 18-8-25(20)(高炉) 0.58m3を超え0.61m3以下 人力打設 一般養生・特殊養生(練炭)	箇所	1			58号代価表	
集水桝ｸﾞﾚｰﾁﾝｸﾞ 110° 開閉式 T-25 桝穴600*600mm	組	1				
均しｺﾝｸﾘｰﾄ 無筋・鉄筋構造物 ﾊﾞｯｸﾎｳ(ｸﾚｰﾝ機能付)打設 18-8-40(高炉) 一般養生	m3	0.100			21号代価表	
型枠 一般型枠 均しｺﾝｸﾘｰﾄ	m2	0.400			22号代価表	
諸　雑　費	式	1			調整金	
計						
1 基 当り						

集水桝700×700×1150

代価表

26号代価表

1基当り

名　称　・　規　格	単位	数　量	単　　価	金　　額	摘　　要	備　　考
現場打ち集水桝・街渠桝(本体) 18-8-25(20)(高炉) 0.58m3を超え0.61m3以下 人力打設 一般養生・特殊養生(練炭)	箇所	1			59号代価表	
集水桝ｸﾞﾚｰﾁﾝｸﾞ 観音開き110° 開閉式 T-25 桝穴700*700mm	組	1				
均しｺﾝｸﾘｰﾄ 無筋・鉄筋構造物 ﾊﾞｯｸﾎｳ(ｸﾚｰﾝ機能付)打設 18-8-40(高炉) 一般養生	m3	0.100			21号代価表	
型枠 一般型枠 均しｺﾝｸﾘｰﾄ	m2	0.400			22号代価表	
諸　雑　費	式	1			調整金	
計						
1 基 当り						

集水桝700×700×1400

代価表

27号代価表

1基当り

名　称　・　規　格	単位	数　量	単　　価	金　　額	摘　　要	備　　考
現場打ち集水桝・街渠桝(本体) 18-8-25(20)(高炉) 0.69m3を超え0.73m3以下 人力打設 一般養生・特殊養生(練炭)	箇所	1			60号代価表	
集水桝ｸﾞﾚｰﾁﾝｸﾞ 観音開き110° 開閉式 T-25 桝穴700*700mm	組	1				
均しｺﾝｸﾘｰﾄ 無筋・鉄筋構造物 ﾊﾞｯｸﾎｳ(ｸﾚｰﾝ機能付)打設 18-8-40(高炉) 一般養生	m3	0.100			21号代価表	
型枠 一般型枠 均しｺﾝｸﾘｰﾄ	m2	0.400			22号代価表	
諸　雑　費	式	1			調整金	
計						
1 基 当り						

ボックスカルバートbox300×300

代価表

28号代価表

1式当り

名　称　・　規　格	単位	数　量	単　　価	金　　額	摘　　要	備　　考
ﾎﾞｯｸｽｶﾙﾊﾞｰﾄ 据付 1.0m/個 2.5<B≦3.75、1.25≦H≦2.5 均しｺﾝｸﾘｰﾄ	m	10			61号代価表	
均しｺﾝｸﾘｰﾄ 無筋･鉄筋構造物 ﾊﾞｯｸﾎｳ(ｸﾚｰﾝ機能付)打設 18-8-40(高炉) 一般養生	m3	0.700			21号代価表	
型枠 一般型枠 均しｺﾝｸﾘｰﾄ	m2	2			22号代価表	
諸　雑　費	式	1			調整金	
計						
1 式 当り						

ボックスカルバートbox400×400

代価表

29号代価表

1式当り

名　称　・　規　格	単位	数　量	単　　価	金　　額	摘　　要	備　　考
ﾎﾞｯｸｽｶﾙﾊﾞｰﾄ 据付 1.0m/個 2.5<B≦3.75、1.25≦H≦2.5 均しｺﾝｸﾘｰﾄ	m	32			62号代価表	
均しｺﾝｸﾘｰﾄ 無筋･鉄筋構造物 ﾊﾞｯｸﾎｳ(ｸﾚｰﾝ機能付)打設 18-8-40(高炉) 一般養生	m3	2.600			21号代価表	
型枠 一般型枠 均しｺﾝｸﾘｰﾄ	m2	6.400			22号代価表	
諸　雑　費	式	1			調整金	
計						
1 式 当り						

代価表

鉄筋ｺﾝｸﾘｰﾄ台付管
据付 450mm

30号代価表

1ｍ当り

	名　称　・　規　格	構成比	積算地区単価	基準地区単価	摘　　要	備　　考
K						
K1	ﾊﾞｯｸﾎｳ[排出ｶﾞｽ対策型(第1次基準値)] ｸﾛｰﾗ型・山積0.45m3(平積0.35m3)ｸﾚｰﾝ2.9t吊					
R						
R1	普通作業員					
R2	運転手(特殊)					
R3	土木一般世話役					
R4	特殊作業員					
Z						
Z1	台付鉄筋ｺﾝｸﾘｰﾄ管(ﾊﾞｲｺﾝ台付管) 呼び径450×長2500mm 耐震性高性能ｺﾞﾑｼﾞｮｲﾝﾄ					
Z2	軽油 小型ﾛｰﾘｰ ﾊﾟﾄﾛｰﾙ給油					

組立マンホール①

代価表

31号代価表

1式当り

名　称　・　規　格	単位	数　量	単　　価	金　　額	摘　　要	備　　考
組立マンホール 材料	式	1			63号代価表	
組立ﾏﾝﾎｰﾙ設置工 4箇所未満 1号(内径900㎜)深さ3m以下	箇所	1			64号代価表	
基礎工	式	1			65号代価表	
インバート工	式	1			66号代価表	
諸　雑　費	式	1			調整金	
計						
1 式 当り						

組立マンホール②

代価表

32号代価表

1式当り

名　称　・　規　格	単位	数　量	単　　価	金　　額	摘　　要	備　　考
組立マンホール 材料	式	1			67号代価表	
組立ﾏﾝﾎｰﾙ設置工 4箇所未満 1号(内径900㎜)深さ3m超~4m以下	箇所	1			68号代価表	
基礎工	式	1			65号代価表	
インバート工	式	1			66号代価表	
諸　雑　費	式	1			調整金	
計						
1 式 当り						

代価表

表層(車道・路肩部)
1.4m未満(平均仕上り厚50mm以下) 50mm 密粒度ｱｽｺﾝ(13) ﾌﾟﾗｲﾑｺｰﾄPK-3

33号代価表

1 m2当り

	名　称　・　規　格	構成比	積算地区単価	基準地区単価	摘　　要	備　　考
K						
K1	振動ﾛｰﾗ(舗装用) ﾊﾝﾄﾞｶﾞｲﾄﾞ式・質量0.5~0.6t					
K2	振動ｺﾝﾊﾟｸﾀ 前進型・質量40~60kg					
R						
R1	特殊作業員					
R2	普通作業員					
R3	土木一般世話役					
Z						
Z1	ｱｽﾌｧﾙﾄ混合物 密粒度ｱｽｺﾝ(13)				69号代価表	
Z2	ｱｽﾌｧﾙﾄ乳剤 PK3 ﾌﾟﾗｲﾑｺｰﾄ用					
Z3	ﾚｷﾞｭﾗｰｶﾞｿﾘﾝ ｽﾀﾝﾄﾞ					
Z4	軽油 小型ﾛｰﾘｰ ﾊﾟﾄﾛｰﾙ給油					

代価表

上層路盤(車道･路肩部)
粒度調整砕石M-30 100mm 1層施工

34号代価表

1 m2当り

	名　称　・　規　格	構成比	積算地区単価	基準地区単価	摘　　要	備　　考
K						
K1	ﾓｰﾀｸﾞﾚｰﾀﾞ[排出ｶﾞｽ対策型(第2次基準値)] 土工用･ﾌﾞﾚｰﾄﾞ幅3.1m					
K2	ﾛｰﾄﾞﾛｰﾗ[排出ｶﾞｽ対策型(第2次基準値)] ﾏｶﾀﾞﾑ･質量10t･締固め幅2.1m					
K3	ﾀｲﾔﾛｰﾗ(賃貸) 質量8~20t					
R						
R1	運転手(特殊)					
R2	特殊作業員					
R3	普通作業員					
R4	土木一般世話役					
Z						
Z1	粒度調整砕石 M-30					
Z2	軽油 小型ﾛｰﾘｰ ﾊﾟﾄﾛｰﾙ給油					

代価表

下層路盤(車道・路肩部)
150mm 1層施工 再生ｸﾗｯｼｬﾗﾝRC-40

35号代価表

1 m2当り

	名　称　・　規　格	構成比	積算地区単価	基準地区単価	摘　　要	備　　考
K						
K1	ﾓｰﾀｸﾞﾚｰﾀﾞ[排出ｶﾞｽ対策型(第2次基準値)] 土工用・ﾌﾞﾚｰﾄﾞ幅3.1m					
K2	ﾛｰﾄﾞﾛｰﾗ[排出ｶﾞｽ対策型(第2次基準値)] ﾏｶﾀﾞﾑ・質量10t・締固め幅2.1m					
K3	ﾀｲﾔﾛｰﾗ(賃貸) 質量8~20t					
R						
R1	運転手(特殊)					
R2	特殊作業員					
R3	普通作業員					
R4	土木一般世話役					
Z						
Z1	再生砕石 RC-40					
Z2	軽油 小型ﾛｰﾘｰ ﾊﾟﾄﾛｰﾙ給油					

代価表

下層路盤(車道・路肩部)
220mm 2層施工 再生ｸﾗｯｼｬﾗﾝRC-40

36号代価表

1 m2当り

	名　称　・　規　格	構成比	積算地区単価	基準地区単価	摘　　要	備　　考
K						
K1	ﾓｰﾀｸﾞﾚｰﾀﾞ[排出ｶﾞｽ対策型(第2次基準値)] 土工用・ﾌﾞﾚｰﾄﾞ幅3.1m					
K2	ﾛｰﾄﾞﾛｰﾗ[排出ｶﾞｽ対策型(第2次基準値)] ﾏｶﾀﾞﾑ・質量10t・締固め幅2.1m					
K3	ﾀｲﾔﾛｰﾗ(賃貸) 質量8~20t					
R						
R1	運転手(特殊)					
R2	特殊作業員					
R3	普通作業員					
R4	土木一般世話役					
Z						
Z1	再生砕石 RC-40					
Z2	軽油 小型ﾛｰﾘｰ ﾊﾟﾄﾛｰﾙ給油					

代価表

表層(車道・路肩部)
1.4m未満(平均仕上り厚50mm以下) 50mm 再生密粒度ｱｽｺﾝ(13) ﾌﾟﾗｲﾑｺｰﾄPK-3

37号代価表

1 m2当り

	名　称　・　規　格	構成比	積算地区単価	基準地区単価	摘　　要	備　　考
K						
K1	振動ﾛｰﾗ(舗装用) ﾊﾝﾄﾞｶﾞｲﾄﾞ式・質量0.5~0.6t					
K2	振動ｺﾝﾊﾟｸﾀ 前進型・質量40~60kg					
R						
R1	特殊作業員					
R2	普通作業員					
R3	土木一般世話役					
Z						
Z1	ｱｽﾌｧﾙﾄ混合物 再生密粒度ｱｽｺﾝ(13)				70号代価表	
Z2	ｱｽﾌｧﾙﾄ乳剤 PK3 ﾌﾟﾗｲﾑｺｰﾄ用					
Z3	ﾚｷﾞｭﾗｰｶﾞｿﾘﾝ ｽﾀﾝﾄﾞ					
Z4	軽油 小型ﾛｰﾘｰ ﾊﾟﾄﾛｰﾙ給油					

代価表

舗装版破砕
ｱｽﾌｧﾙﾄ舗装版 障害無し 対策不要 15cm以下 積込有り

38号代価表

1 m2当り

	名　称　・　規　格	構成比	積算地区単価	基準地区単価	摘　　要	備　　考
K						
K1	ﾊﾞｯｸﾎｳ(賃貸)ｸﾛｰﾗ(法面ﾊﾞｹｯﾄ付) 山積み0.45m3					
R						
R1	土木一般世話役					
R2	運転手(特殊)					
R3	普通作業員					
Z						
Z1	軽油 小型ﾛｰﾘｰ ﾊﾟﾄﾛｰﾙ給油					

代価表

舗装版切断
ｱｽﾌｧﾙﾄ舗装版 As:15cm以下

39号代価表

1ｍ当り

	名　称　・　規　格	構成比	積算地区単価	基準地区単価	摘　　要	備　　考
K						
K1	ｺﾝｸﾘｰﾄｶｯﾀ ﾊﾞｷｭｰﾑ式・湿式・切削深20cm級・ﾌﾞﾚｰﾄﾞ径56cm					
R						
R1	特殊作業員					
R2	土木一般世話役					
R3	普通作業員					
Z						
Z1	ｺﾝｸﾘｰﾄｶｯﾀﾌﾞﾚｰﾄﾞ 径56cm(55cm)					
Z2	ﾚｷﾞｭﾗｰｶﾞｿﾘﾝ ｽﾀﾝﾄﾞ					

代価表

殻運搬
舗装版破砕 機械積込(騒音対策不要,舗装版厚15cm以下) DID無し 6.5km以下 良好

40号代価表

1 m3当り

	名　称　・　規　格	構成比	積算地区単価	基準地区単価	摘　　要	備　　考
K						
K1	ﾀﾞﾝﾌﾟﾄﾗｯｸ ｵﾝﾛｰﾄﾞ･ﾃﾞｨｰｾﾞﾙ･積載質量10t積級					
R						
R1	運転手(一般)					
Z						
Z1	軽油 小型ﾛｰﾘｰ ﾊﾟﾄﾛｰﾙ給油					

代価表

泥水運搬工
片道53km DID区間無し

41号代価表

100 m3当り

名　称　・　規　格	単位	数　量	単　　価	金　　額	摘　　要	備　　考
汚泥吸排車 積載質量8.0t･吸入管径75mm	日				1号単価表	
諸　雑　費	式	1			調整金	
計						
1 m3 当り						

代価表

構造物とりこわし
鉄筋構造物 機械施工 制約無 夜間無 対策不要

42号代価表

1 m3当り

名　称　・　規　格	単位	数　量	単　　価	金　　額	摘　　要	備　　考
構造物とりこわし工 昼間施工[手間のみ] 鉄筋構造物 機械施工 制約なし	m3	1				
計						
1 m3 当り						

代価表

殻運搬
ｺﾝｸﾘｰﾄ(無筋･鉄筋)構造物とりこわし 機械積込 DID無し 5.5km以下 良好

43号代価表

1 m3当り

	名　称　・　規　格	構成比	積算地区単価	基準地区単価	摘　　要	備　　考
K						
K1	ﾀﾞﾝﾌﾟﾄﾗｯｸ ｵﾝﾛｰﾄﾞ･ﾃﾞｨｰｾﾞﾙ･積載質量10t積級					
R						
R1	運転手(一般)					
Z						
Z1	軽油 小型ﾛｰﾘｰ ﾊﾟﾄﾛｰﾙ給油					

代価表

軽量鋼矢板たて込み工（両側分）
掘削深2.0m以下 ｸﾚｰﾝ機能付吊能力2.9tｸﾛｰﾗ・山積0.45m3（平積0.35m3）

44号代価表

100 m当り

名　称　・　規　格	単位	数　量	単　　価	金　　額	摘　　要	備　　考
土木一般世話役	人					
特殊作業員	人					
普通作業員	人					
ﾊﾞｯｸﾎｳ(排対1次) ｸﾛｰﾗ型・山積0.45m3(平積0.35m3)ｸﾚｰﾝ2.9t吊	時間				2号単価表	たて込み
諸　雑　費	式	1			調整金	
計						
1 m 当り						

代価表

45号代価表

軽量鋼矢板たて込み工（両側分）
掘削深2.5m以下 ｸﾚｰﾝ機能付吊能力2.9tｸﾛｰﾗ・山積0.45m3（平積0.35m3）

100 m当り

名　称　・　規　格	単位	数　量	単　　価	金　　額	摘　　要	備　　考
土木一般世話役	人					
特殊作業員	人					
普通作業員	人					
ﾊﾞｯｸﾎｳ(排対1次) ｸﾛｰﾗ型・山積0.45m3(平積0.35m3)ｸﾚｰﾝ2.9t吊	時間				2号単価表	たて込み
諸　雑　費	式	1			調整金	
計						
1 m 当り						

代価表

軽量鋼矢板たて込み工（両側分）
掘削深3.0m以下 ｸﾚｰﾝ機能付吊能力2.9tｸﾛｰﾗ・山積0.45m3（平積0.35m3）

46号代価表

100 m当り

名　称　・　規　格	単位	数　量	単　　価	金　　額	摘　　要	備　　考
土木一般世話役	人					
特殊作業員	人					
普通作業員	人					
ﾊﾞｯｸﾎｳ(排対1次) ｸﾛｰﾗ型・山積0.45m3(平積0.35m3)ｸﾚｰﾝ2.9t吊	時間				2号単価表	たて込み
諸　雑　費	式	1			調整金	
計						
1 m 当り						

代価表

47号代価表

軽量鋼矢板たて込み工（両側分）
掘削深3.5m以下 ｸﾚｰﾝ機能付吊能力2.9tｸﾛｰﾗ・山積0.45m3（平積0.35m3）

100 m当り

名　称　・　規　格	単位	数　量	単　　価	金　　額	摘　　要	備　　考
土木一般世話役	人					
特殊作業員	人					
普通作業員	人					
ﾊﾞｯｸﾎｳ(排対1次) ｸﾛｰﾗ型・山積0.45m3(平積0.35m3)ｸﾚｰﾝ2.9t吊	時間				2号単価表	たて込み
諸　雑　費	式	1			調整金	
計						
1 m 当り						

代価表

48号代価表

軽量鋼矢板引抜工（両側分）
掘削深2.0m以下 ｸﾚｰﾝ機能付吊能力2.9tｸﾛｰﾗ・山積0.45m3（平積0.35m3）

100 m当り

名　称　・　規　格	単位	数　量	単　　価	金　　額	摘　　要	備　　考
土木一般世話役	人					
特殊作業員	人					
普通作業員	人					
ﾊﾞｯｸﾎｳ(排対1次) ｸﾛｰﾗ型・山積0.45m3(平積0.35m3)ｸﾚｰﾝ2.9t吊	時間				2号単価表	引抜き
諸　雑　費	式	1			調整金	
計						
1 m 当り						

代価表

軽量鋼矢板引抜工（両側分）
掘削深2.5m以下 ｸﾚｰﾝ機能付吊能力2.9tｸﾛｰﾗ・山積0.45m3（平積0.35m3）

49号代価表

100 m当り

名　称　・　規　格	単位	数　量	単　　価	金　　額	摘　　要	備　　考
土木一般世話役	人					
特殊作業員	人					
普通作業員	人					
ﾊﾞｯｸﾎｳ(排対1次) ｸﾛｰﾗ型・山積0.45m3(平積0.35m3)ｸﾚｰﾝ2.9t吊	時間				2号単価表	引抜き
諸　雑　費	式	1			調整金	
計						
1 m 当り						

代価表

軽量鋼矢板引抜工（両側分）
掘削深3.0m以下 ｸﾚｰﾝ機能付吊能力2.9tｸﾛｰﾗ・山積0.45m3(平積0.35m3)

50号代価表

100 m当り

名　称　・　規　格	単位	数　量	単　　価	金　　額	摘　　要	備　　考
土木一般世話役	人					
特殊作業員	人					
普通作業員	人					
ﾊﾞｯｸﾎｳ(排対1次) ｸﾛｰﾗ型・山積0.45m3(平積0.35m3)ｸﾚｰﾝ2.9t吊	時間				2号単価表	引抜き
諸　雑　費	式	1			調整金	
計						
1 m 当り						

代価表

軽量鋼矢板引抜工（両側分）
掘削深3.5m以下 ｸﾚｰﾝ機能付吊能力2.9tｸﾛｰﾗ・山積0.45m3（平積0.35m3）

51号代価表

100 m当り

名　称　・　規　格	単位	数　量	単　　価	金　　額	摘　　要	備　　考
土木一般世話役	人					
特殊作業員	人					
普通作業員	人					
ﾊﾞｯｸﾎｳ(排対1次) ｸﾛｰﾗ型・山積0.45m3(平積0.35m3)ｸﾚｰﾝ2.9t吊	時間				2号単価表	引抜き
諸　雑　費	式	1			調整金	
計						
1 m 当り						

代価表

軽量金属支保賃料 ねじ式
5.4m/ｾｯﾄ 1日/式 1段

52号代価表

5.400 m当り

名　称　・　規　格	単位	数　量	単　　価	金　　額	摘　　要	備　　考
鋼製切梁ｻﾎﾟｰﾄ(賃貸) 調整長350~550mm程 管埋設工事用	本/日	2 700				
鋼製切梁ｻﾎﾟｰﾄ(賃貸)基本料 調整長350~550mm程 管埋設工事用	本	2 700				
計						
1 m 当り						

代価表

軽量金属支保賃料 ねじ式
30m/ｾｯﾄ 3日/式 2段

53号代価表

55.600 m当り

名　称　・　規　格	単位	数　量	単　　価	金　　額	摘　　要	備　　考
鋼製切梁ｻﾎﾟｰﾄ(賃貸) 調整長350~550mm程 管埋設工事用	本/日	90				
鋼製切梁ｻﾎﾟｰﾄ(賃貸)基本料 調整長350~550mm程 管埋設工事用	本	30				
計						
1 m 当り						

代価表

鋼矢板賃料 軽量
供用4日 1回使用 標準作業

54号代価表

1ｔ当り

名　称　・　規　格	単位	数　量	単　　価	金　　額	摘　　要	備　　考
軽量鋼矢板(賃貸)90日以内 1型 2型 3型	ｔ・日					
【R1(H31)】鋼矢板〔軽量矢板〕1現場当り修理費及び損耗費 標準作業	ｔ	1				
計						
1 ｔ 当り						

代価表

仮設材運搬 製品L≦12m
片道10km 往復

55号代価表

1 t 当り

名　称　・　規　格	単位	数　量	単　　価	金　　額	摘　　要	備　　考
仮設材の運搬費 基本運賃	t	2				
積込費取卸し費 積込費+取卸し費 基地現場間往復	t	1				
計						
1 t 当り						

代価表

生ｺﾝｸﾘｰﾄ
18-8-40(高炉)

56号代価表

1 m3当り

名　称　・　規　格	単位	数　量	単　　価	金　　額	摘　　要	備　　考
(高炉)生ｺﾝｸﾘｰﾄ 18-8-25,18-8-40　B種	m3	1				
計						
1 m3 当り						

代価表

生ｺﾝｸﾘｰﾄ
18-8-40(高炉)

57号代価表

1 m3当り

名　称　・　規　格	単位	数　量	単　　価	金　　額	摘　　要	備　　考
(高炉)生ｺﾝｸﾘｰﾄ 18-8-25,18-8-40　B種　W/C=60%以下	m3	1				
計						
1 m3 当り						

代価表

現場打ち集水桝・街渠桝(本体)
18-8-25(20)(高炉) 0.58m3を超え0.61m3以下 人力打設 一般養生・特殊養生(練炭)

58号代価表

1 箇所当り

	名　称　・　規　格	構成比	積算地区単価	基準地区単価	摘　　要	備　　考
K						
K1	ﾊﾞｯｸﾎｳ(賃貸)ｸﾛｰﾗ 山積み0.8m3					
R						
R1	型わく工					
R2	普通作業員					
R3	土木一般世話役					
R4	特殊作業員					
Z						
Z1	生ｺﾝｸﾘｰﾄ 18-8-25(20)(高炉)				71号代価表	
Z2	軽油 小型ﾛｰﾘｰ ﾊﾟﾄﾛｰﾙ給油					

代価表

現場打ち集水桝・街渠桝(本体)
18-8-25(20)(高炉) 0.58m3を超え0.61m3以下 人力打設 一般養生・特殊養生(練炭)

59号代価表

1 箇所当り

	名　称　・　規　格	構成比	積算地区単価	基準地区単価	摘　　要	備　　考
K						
K1	ﾊﾞｯｸﾎｳ(賃貸)ｸﾛｰﾗ 山積み0.8m3					
R						
R1	型わく工					
R2	普通作業員					
R3	土木一般世話役					
R4	特殊作業員					
Z						
Z1	生ｺﾝｸﾘｰﾄ 18-8-25(20)(高炉)				71号代価表	
Z2	軽油 小型ﾛｰﾘｰ ﾊﾟﾄﾛｰﾙ給油					

代価表

60号代価表

現場打ち集水桝・街渠桝(本体)
18-8-25(20)(高炉) 0.69m3を超え0.73m3以下 人力打設 一般養生・特殊養生(練炭)

1 箇所当り

	名　称　・　規　格	構成比	積算地区単価	基準地区単価	摘　　要	備　　考
K						
K1	ﾊﾞｯｸﾎｳ(賃貸)ｸﾛｰﾗ 山積み0.8m3					
R						
R1	型わく工					
R2	普通作業員					
R3	土木一般世話役					
R4	特殊作業員					
Z						
Z1	生ｺﾝｸﾘｰﾄ 18-8-25(20)(高炉)				71号代価表	
Z2	軽油 小型ﾛｰﾘｰ ﾊﾟﾄﾛｰﾙ給油					

代価表

ﾎﾞｯｸｽｶﾙﾊﾞｰﾄ
据付 1.0m/個 2.5<B≦3.75、1.25≦H≦2.5 均しｺﾝｸﾘｰﾄ

61号代価表

1ｍ当り

	名　称　・　規　格	構成比	積算地区単価	基準地区単価	摘　　要	備　　考
K						
K1	ﾗﾌﾃﾚｰﾝｸﾚｰﾝ・作業料金 25t吊 ｵﾍﾟﾚｰﾀ付 日極					
R						
R1	普通作業員					
R2	土木一般世話役					
R3	特殊作業員					
Z						
Z1	RCﾎﾞｯｸｽｶﾙﾊﾞｰﾄ T-25 W300*H300*L1000mm					

代価表

ﾎﾞｯｸｽｶﾙﾊﾞｰﾄ
据付 1.0m/個 2.5<B≦3.75、1.25≦H≦2.5 均しｺﾝｸﾘｰﾄ

62号代価表

1ｍ当り

	名　称　・　規　格	構成比	積算地区単価	基準地区単価	摘　　要	備　　考
K						
K1	ﾗﾌﾃﾚｰﾝｸﾚｰﾝ・作業料金 25t吊 ｵﾍﾟﾚｰﾀ付 日極					
R						
R1	普通作業員					
R2	土木一般世話役					
R3	特殊作業員					
Z						
Z1	RCﾎﾞｯｸｽｶﾙﾊﾞｰﾄ T-25 W400*H400*L1000mm					

代価表

組立マンホール
材料

63号代価表

1式当り

名　称　・　規　格	単位	数　量	単　　価	金　　額	摘　　要	備　　考
マンホール蓋　雨水用 φ600　【可児市型】	基	1				
調整金具 φ600*25	組	1				
調整リング φ600*150	個	3				
斜壁ブロック φ600*φ900*600	個	1				
取付け壁 φ900*1800	個	1				
直壁 φ900*300	個	1				
底版ブロック 有効高150	個	1				
ﾏﾝﾎｰﾙ用足掛金物 ﾉｰﾌﾞﾚﾝﾛﾌﾃｨｰｽﾃｯﾌﾟ MN32DA-RF　φ19	個	4				
諸　雑　費	式	1			調整金	
計						
1 式 当り						

代価表

組立ﾏﾝﾎｰﾙ設置工 4箇所未満
1号(内径900㎜)深さ3m以下

64号代価表

1 箇所当り

名　称　・　規　格	単位	数　量	単　　価	金　　額	摘　　要	備　　考
組立ﾏﾝﾎｰﾙ設置工[手間のみ] 1号(内径900㎜) 深さ3m以下	箇所	1				
計						
1 箇所 当り						

基礎工

代価表

65号代価表

1式当り

名　称　・　規　格	単位	数　量	単　　価	金　　額	摘　　要	備　　考
基礎砕石 17.5cmを超え20.0cm以下 再生ｸﾗｯｼｬﾗﾝ40~0	m2	3			72号代価表	
計						
1 式 当り						

インバート工

代価表

66号代価表

1式当り

名　称　・　規　格	単位	数　量	単　　価	金　　額	摘　　要	備　　考
ｺﾝｸﾘｰﾄ 小型構造物 人力打設 18-8-40(高炉) 一般養生 現場内小運搬無し	m3	1			73号代価表	
型枠 一般型枠 小型構造物	m2	1			74号代価表	
諸　雑　費	式	1			調整金	
計						
1 式 当り						

代価表

組立マンホール
材料

67号代価表

1式当り

名　称　・　規　格	単位	数　量	単　　価	金　　額	摘　　要	備　　考
マンホール蓋　雨水用 φ600　【可児市型】	基	1				
調整金具 φ600*25	組	1				
調整リング φ600*150	個	2				
調整リング φ600*50	個	1				
斜壁ブロック φ600*φ900*600	個	1				
取付け壁 φ900*1800	個	1				
直壁 φ900*600	個	1				
底版ブロック 有効高150	個	1				
ﾏﾝﾎｰﾙ用足掛金物 ﾉｰﾌﾞﾚﾝﾛﾌﾃｨｰｽﾃｯﾌﾟ MN32DA-RF　φ19	個	4				
諸　雑　費	式	1			調整金	
計						
1 式 当り						

代価表

組立ﾏﾝﾎｰﾙ設置工 4箇所未満
1号(内径900㎜)深さ3m超~4m以下

68号代価表

1 箇所当り

名　称　・　規　格	単位	数　量	単　　価	金　　額	摘　　要	備　　考
組立ﾏﾝﾎｰﾙ設置工[手間のみ] 1号(内径900㎜) 深さ3m超~4m以下	箇所	1				
計						
1 箇所 当り						

代価表

ｱｽﾌｧﾙﾄ混合物
密粒度ｱｽｺﾝ(13)

69号代価表

1 t 当り

名　称　・　規　格	単位	数　量	単　　価	金　　額	摘　　要	備　　考
ｱｽﾌｧﾙﾄ再生合材 密粒度ｱｽｺﾝ(13)	t	1				
計						
1 t 当り						

代価表

ｱｽﾌｧﾙﾄ混合物
再生密粒度ｱｽｺﾝ(13)

70号代価表

1 t 当り

名　称　・　規　格	単位	数　量	単　　価	金　　額	摘　　要	備　　考
ｱｽﾌｧﾙﾄ再生合材 密粒度ｱｽｺﾝ(13)	t	1				
計						
1 t 当り						

代価表

生ｺﾝｸﾘｰﾄ
18-8-25(20)(高炉)

71号代価表

1 m3当り

名　称　・　規　格	単位	数　量	単　　価	金　　額	摘　　要	備　　考
(高炉)生ｺﾝｸﾘｰﾄ 18-8-25,18-8-40　B種	m3	1				
計						
1 m3 当り						

代価表

基礎砕石
17.5cmを超え20.0cm以下 再生ｸﾗｯｼｬﾗﾝ40~0

72号代価表

1 m2当り

	名　称　・　規　格	構成比	積算地区単価	基準地区単価	摘　　要	備　　考
K						
K1	ﾊﾞｯｸﾎｳ(賃貸)ｸﾛｰﾗ 山積み0.8m3					
R						
R1	普通作業員					
R2	特殊作業員					
R3	運転手(特殊)					
R4	土木一般世話役					
Z						
Z1	再生砕石 RC-40					
Z2	軽油 小型ﾛｰﾘｰ ﾊﾟﾄﾛｰﾙ給油					

代価表

73号代価表

コンクリート
小型構造物 人力打設 18-8-40(高炉) 一般養生 現場内小運搬無し

1 m3当り

	名　称　・　規　格	構成比	積算地区単価	基準地区単価	摘　　要	備　　考
R						
R1	普通作業員					
R2	特殊作業員					
R3	土木一般世話役					
Z						
Z1	生コンクリート 18-8-40(高炉)				57号代価表	

代価表

型枠
一般型枠 小型構造物

74号代価表

1 m2当り

	名　称　・　規　格	構成比	積算地区単価	基準地区単価	摘　　要	備　　考
R						
R1	型わく工					
R2	普通作業員					
R3	土木一般世話役					

単価表

汚泥吸排車
積載質量8.0t･吸入管径75㎜

1号単価表

1 日当り

名　称　・　規　格	単位	数　量	単　　価	金　　額	摘　　要	備　　考
運転手(一般)	人					
軽油 小型ﾛｰﾘｰ ﾊﾟﾄﾛｰﾙ給油	L					
汚泥吸排車 積載質量8.0t　　･吸入管径75㎜	供用日					
諸　雑　費	式	1			調整金	
計						
1 日 当り						

単価表

ﾊﾞｯｸﾎｳ(排対1次)
ｸﾛｰﾗ型・山積0.45m3(平積0.35m3)ｸﾚｰﾝ2.9t吊

2号単価表

1時間当り

名　称　・　規　格	単位	数　量	単　　価	金　　額	摘　　要	備　　考
運転手(特殊)	人					
軽油 小型ﾛｰﾘｰ ﾊﾟﾄﾛｰﾙ給油	L					
ﾊﾞｯｸﾎｳ[排出ｶﾞｽ対策型(第1次基準値)] ｸﾛｰﾗ型・山積0.45m3(平積0.35m3)ｸﾚｰﾝ2.9t吊	時間					
計						
1 時間 当り						

平面図 S=1/1000

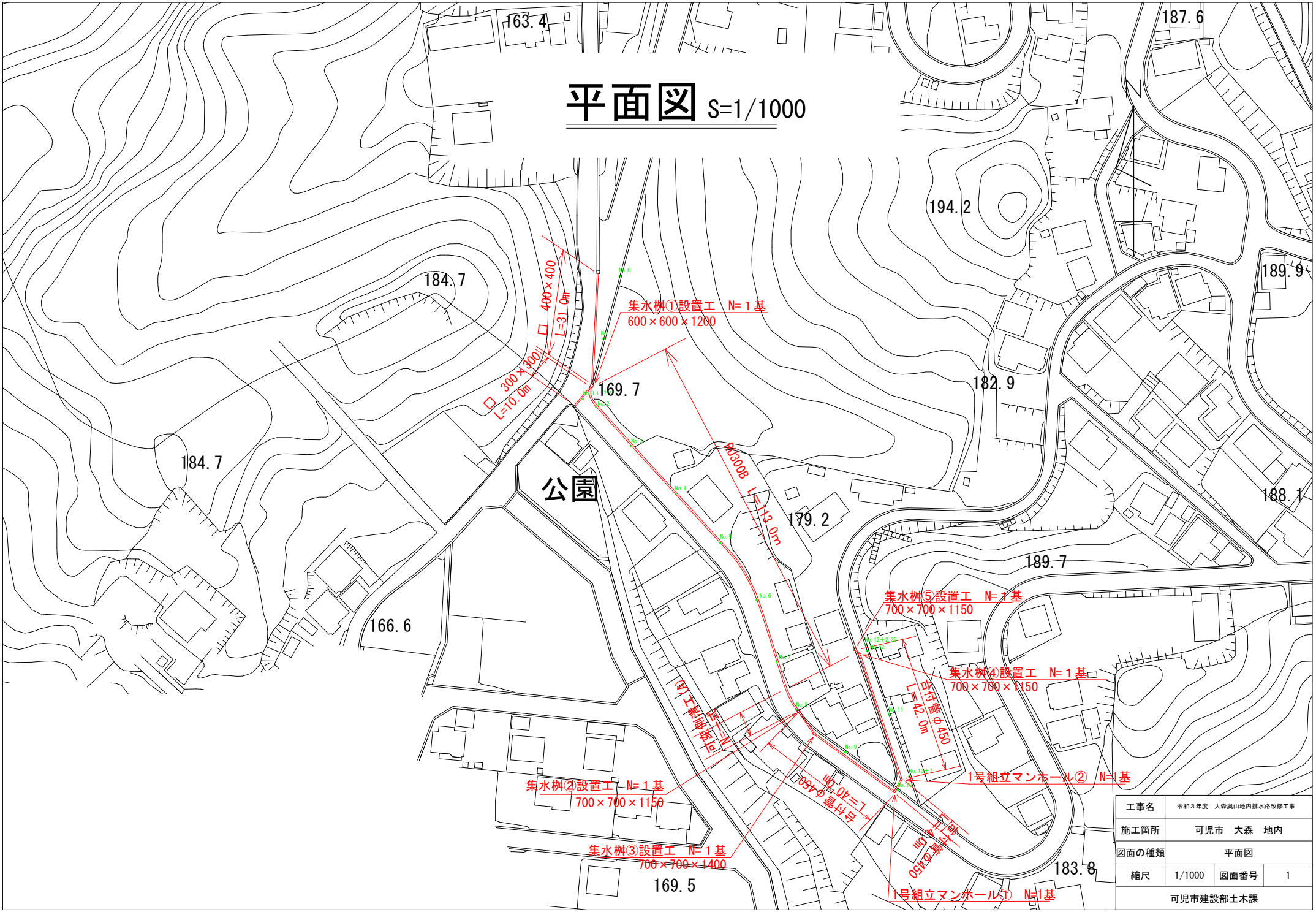

工事名	令和３年度　大森奥山地内排水路改修工事		
施工箇所	可児市　大森　地内		
図面の種類	平面図		
縮尺	1/1000	図面番号	1
可児市建設部土木課			

縦断図

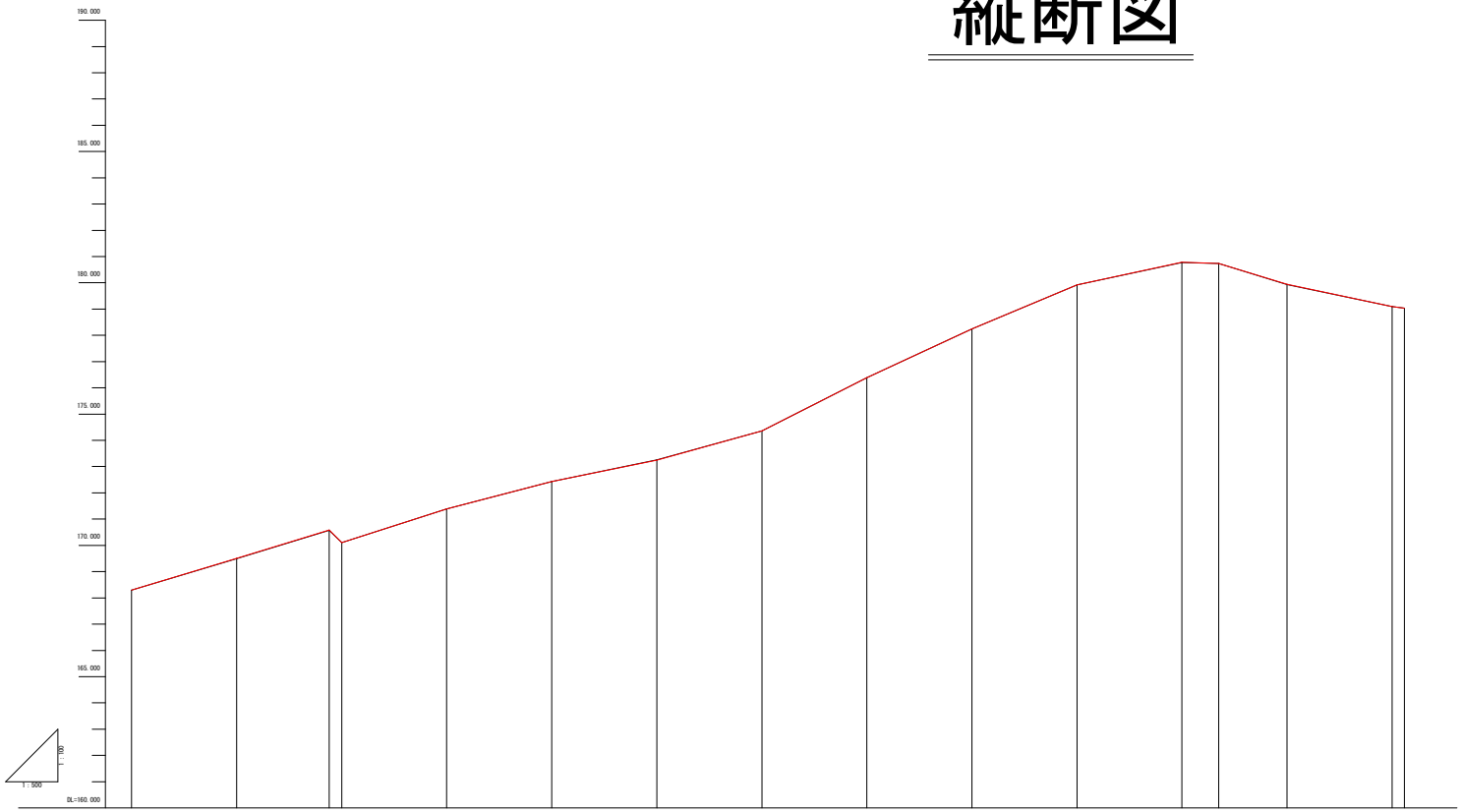

勾配	169.290	i=5.0% L=20.00m	169.500	i=6.1% L=17.60m	170.580	170.110	i=6.4% L=20.00m	171.390	i=5.0% L=20.00m	172.430	i=4.1% L=20.00m	173.230	i=5.5% L=20.00m	174.360	i=10.1% L=20.00m	176.390	i=9.2% L=20.00m	178.240	i=10.4% L=20.00m	179.930	i=4.0% L=20.00m	180.780	180.740	i=6.1% L=13.00m	179.940	i=4.0% L=20.00m	179.100	179.030
計画高	169.290		169.500		170.580	170.110		171.390		172.430		173.230		174.360		176.390		178.240		179.930		180.780	180.740		179.940		179.100	179.030
地盤高	169.29		169.50		170.58	170.11		171.39		172.43		173.25		174.36		176.39		178.24		179.92		180.78	180.74		179.94		179.10	179.03
切土高	0.00		0.00		0.00	0.00		0.00		0.00		0.00		0.00		0.00		0.00		0.00		0.00	0.00		0.00		0.00	0.00
盛土高	0.00		0.00		0.00	0.00		0.00		0.00		0.00		0.00		0.00		0.00		0.00		0.00	0.00		0.00		0.00	0.00
追加距離	0.000		20.000		37.600	40.000		60.000		80.000		100.000		120.000		140.000		160.000		180.000		200.000	207.000		220.000		240.000	242.350
単距離	0.000		20.000		17.600	2.400		20.000		20.000		20.000		20.000		20.000		20.000		20.000		20.000	7.000		13.000		20.000	2.350
測点番号	0		1		1+17.6	2		3		4		5		6		7		8		9		10	10+7		11		12	12+2.35
平面線形曲率図																												
片勾配すりつけ図																												
拡幅																												

工事名	令和３年度　大森奥山地内排水路改修工事		
施工箇所	可児市　大森　地内		
図面の種類	縦断図		
縮尺	図示	図面番号	2
可児市建設部土木課			

標準横断図(1/2) S=1/50

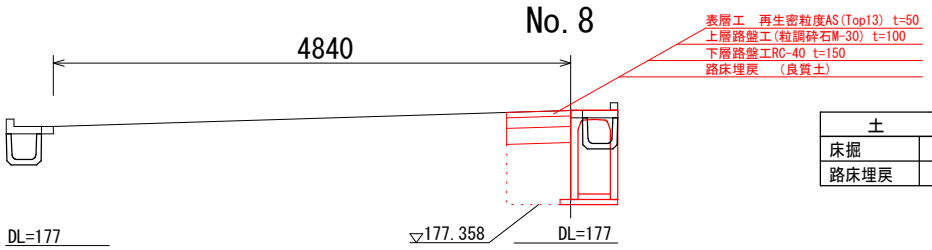

土	工
床掘	0.91 m²
路床埋戻	0.34 m²

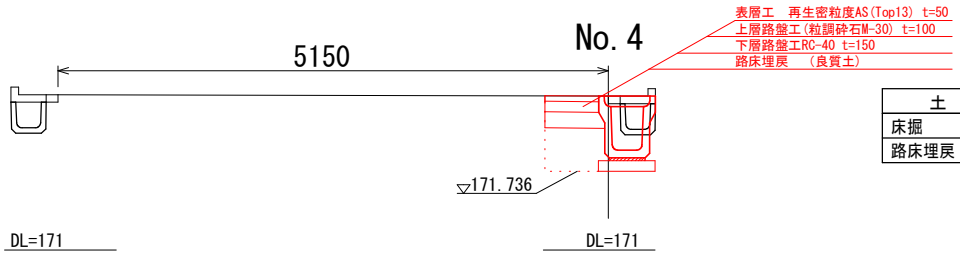

土	工
床掘	0.73 m²
路床埋戻	0.22 m²

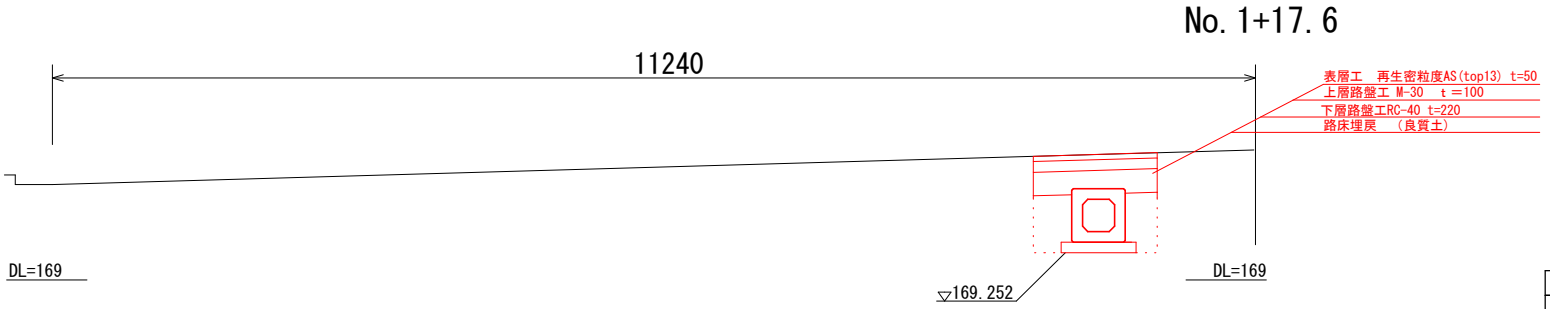

土	工
床掘	1.07 m²
路床埋戻	0.31 m²

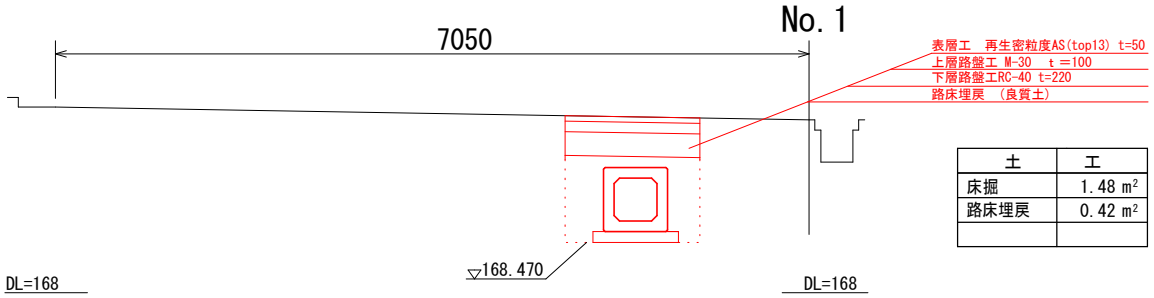

土	工
床掘	1.48 m²
路床埋戻	0.42 m²

工事名	令和３年度　大森奥山地内排水路改修工事		
施工箇所	可児市　大森　地内		
図面の種類	標準横断図		
縮尺	1/50	図面番号	3
可児市建設部土木課			

標準横断図(2/2) S=1/50

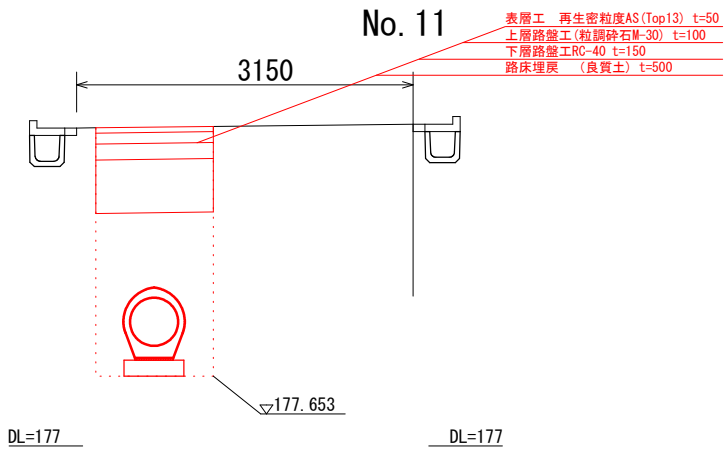

土	工
床掘	2.56 m²
路床埋戻	0.55 m²
発生土埋戻	1.43 m²

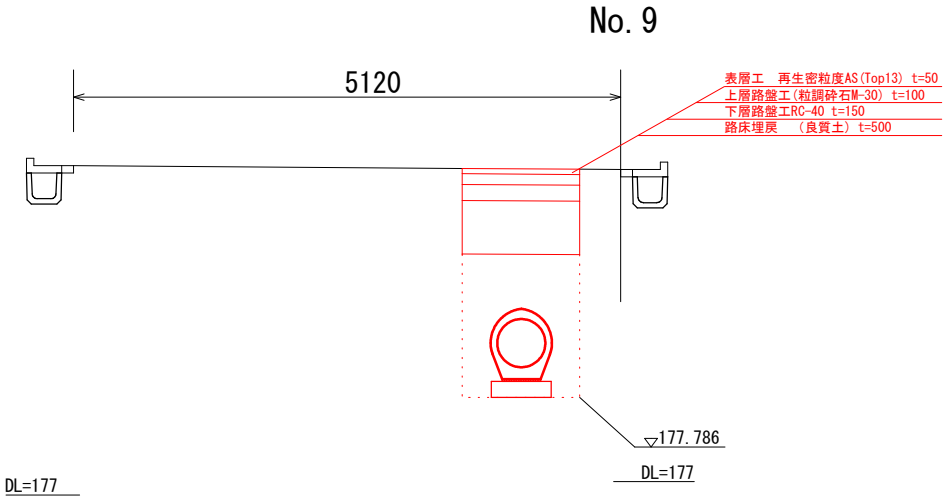

土	工
床掘	2.35 m²
路床埋戻	0.55 m²
発生土埋戻	1.24 m²

工事名	令和３年度　大森奥山地内排水路改修工事		
施工箇所	可児市　大森　地内		
図面の種類	標準横断図		
縮尺	1/50	図面番号	4
可児市建設部土木課			

横断図（1/6）S=1/50

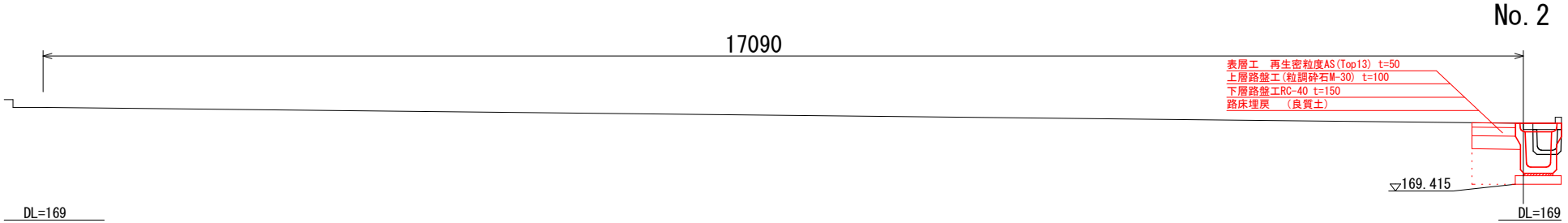

土	工
床掘	0.73 m²
路床埋戻	0.22 m²

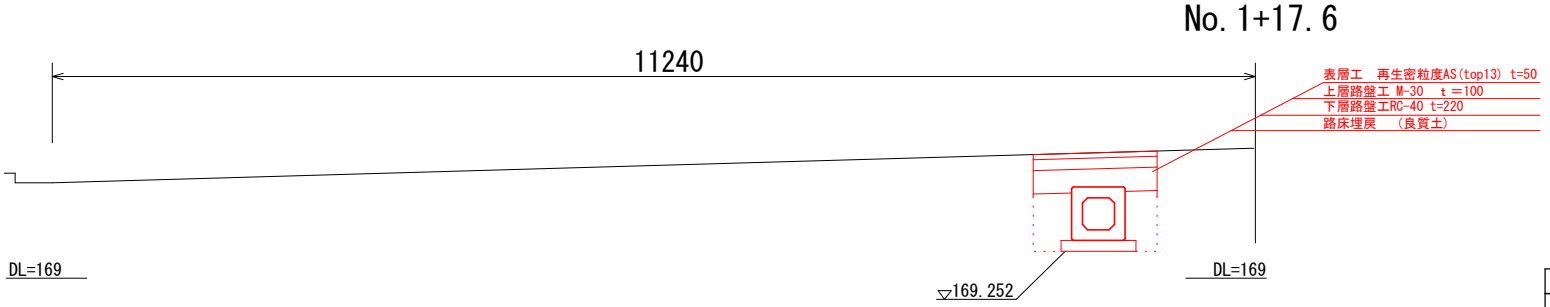

土	工
床掘	1.07 m²
路床埋戻	0.31 m²

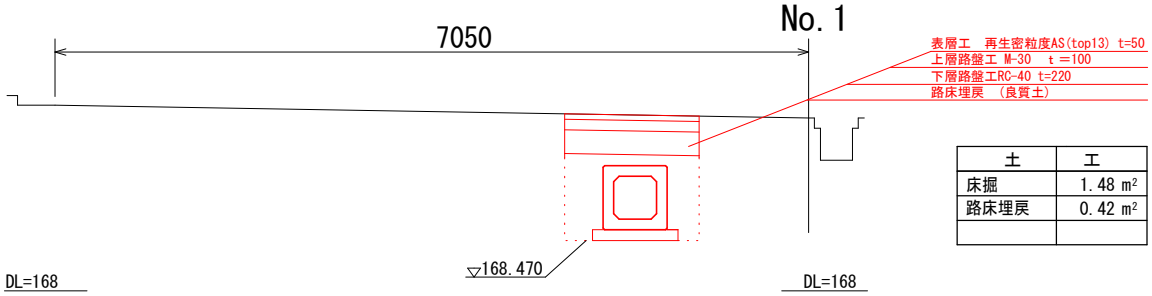

土	工
床掘	1.48 m²
路床埋戻	0.42 m²

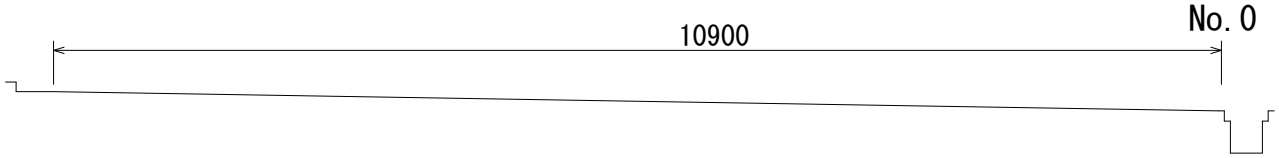

工事名	令和３年度　大森奥山地内排水路改修工事		
施工箇所	可児市　大森　地内		
図面の種類	横断図（1/6）		
縮尺	1/50	図面番号	5
可児市建設部土木課			

横断図(2/6) S=1/50

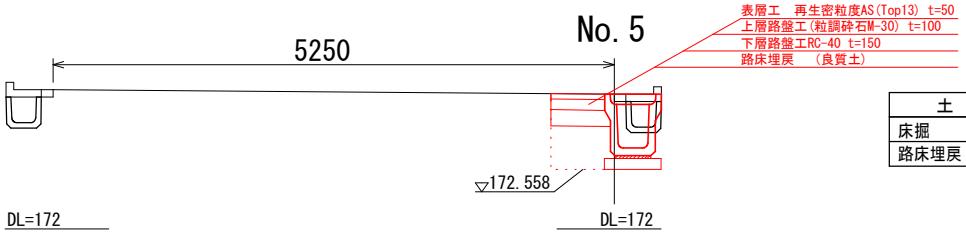

土	工
床掘	0.73 m²
路床埋戻	0.22 m²

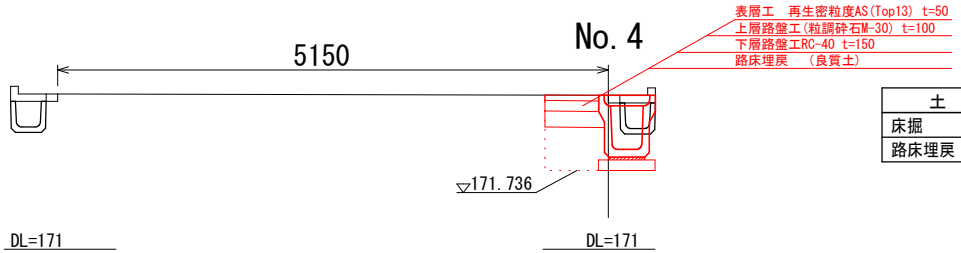

土	工
床掘	0.73 m²
路床埋戻	0.22 m²

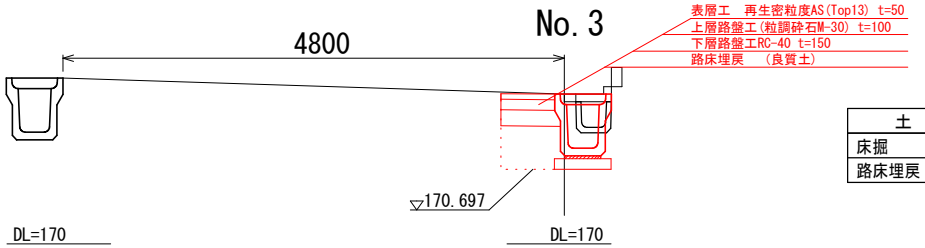

土	工
床掘	0.73 m²
路床埋戻	0.22 m²

工事名	令和３年度　大森奥山地内排水路改修工事		
施工箇所	可児市　大森　地内		
図面の種類	横断図 (2/6)		
縮尺	1/50	図面番号	6
可児市建設部土木課			

横断図(3/6) S=1/50

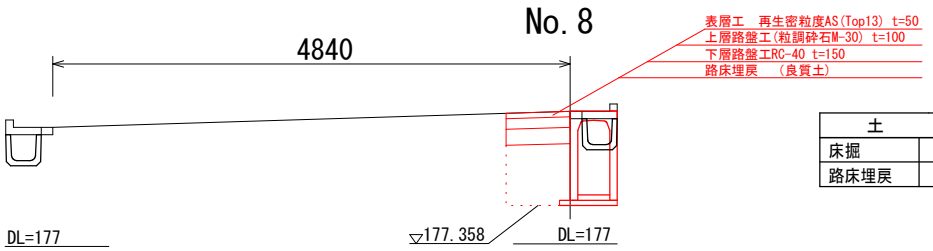

土	工
床掘	0.91 m²
路床埋戻	0.34 m²

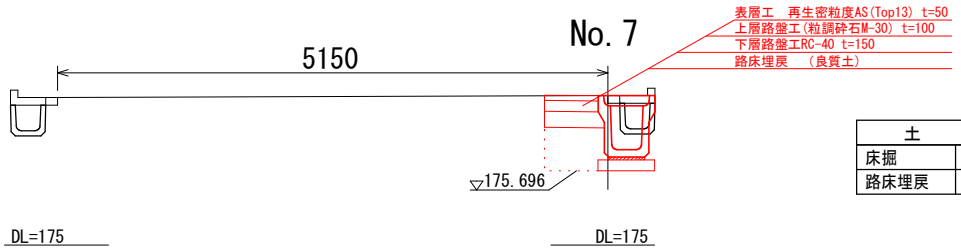

土	工
床掘	0.73 m²
路床埋戻	0.22 m²

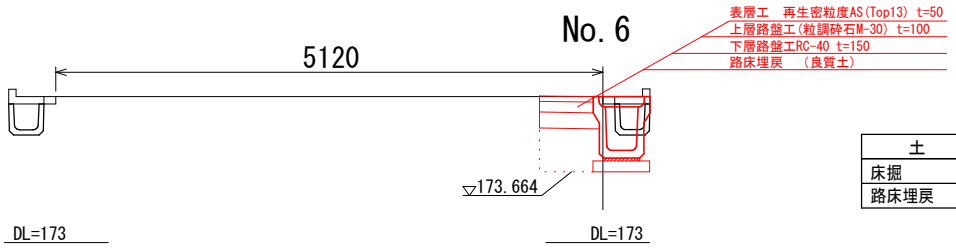

土	工
床掘	0.73 m²
路床埋戻	0.22 m²

工事名	令和３年度　大森奥山地内排水路改修工事		
施工箇所	可児市　大森　地内		
図面の種類	横断図 (3/6)		
縮尺	1/50	図面番号	7
可児市建設部土木課			

横断図(4/6) S=1/50

No. 10

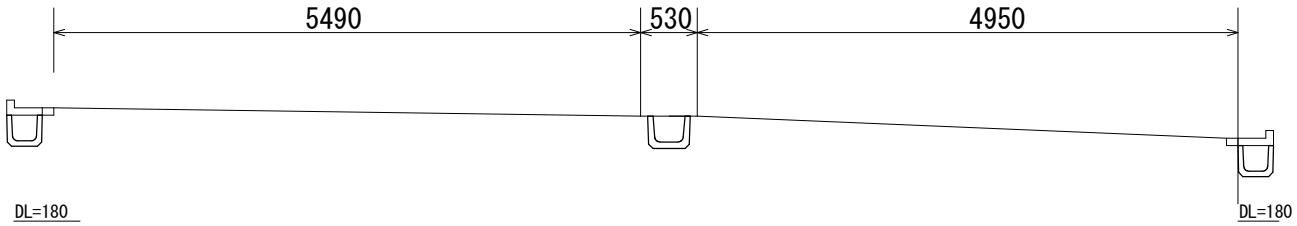

No. 9

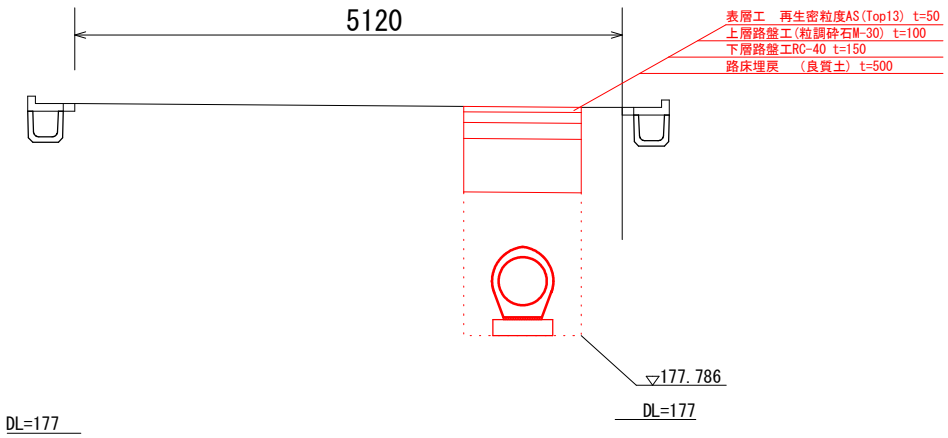

土	工
床掘	2.35 m²
路床埋戻	0.55 m²
発生土埋戻	1.24 m²

工事名	令和３年度　大森奥山地内排水路改修工事		
施工箇所	可児市　大森　地内		
図面の種類	横断図 (4/6)		
縮尺	1/50	図面番号	8
可児市建設部土木課			

横断図(5/6) S=1/50

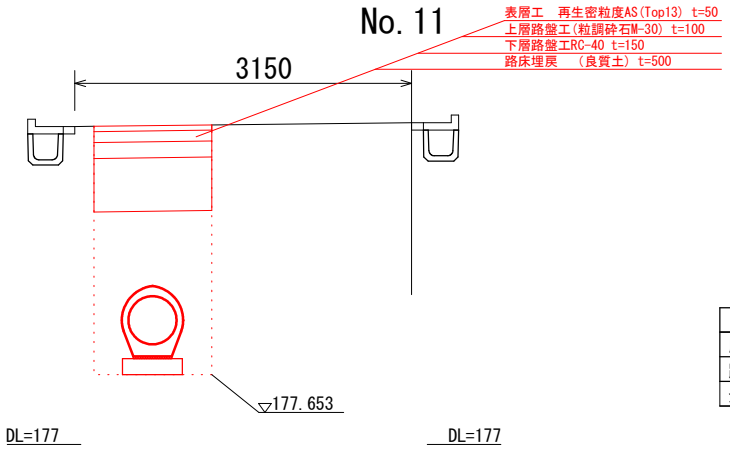

土	工
床掘	2.56 m²
路床埋戻	0.55 m²
発生土埋戻	1.43 m²

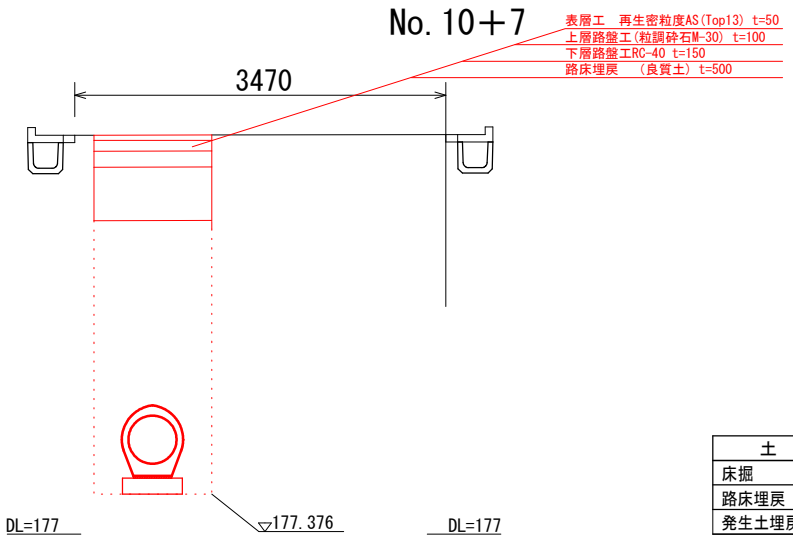

土	工
床掘	3.69 m²
路床埋戻	0.55 m²
発生土埋戻	2.57 m²

工事名	令和３年度　大森奥山地内排水路改修工事		
施工箇所	可児市　大森　地内		
図面の種類	横断図 (5/6)		
縮尺	1/50	図面番号	9
可児市建設部土木課			

横断図(6/6) S=1/50

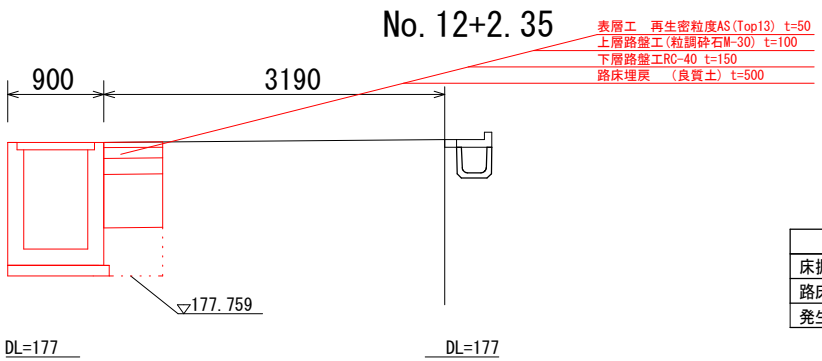

土	工
床掘	1. 82 m²
路床埋戻	0. 27 m²
発生土埋戻	0. 24 m²

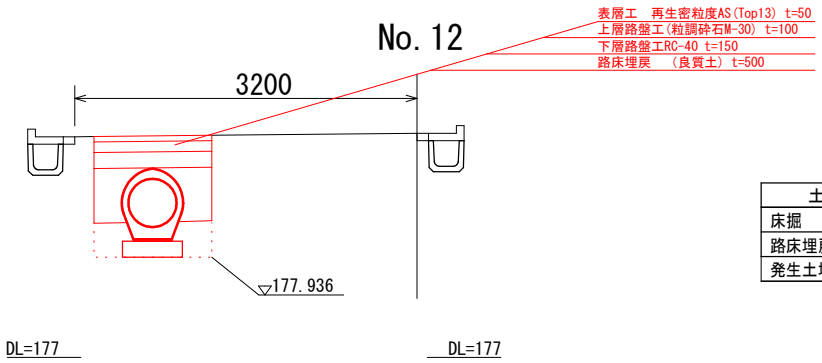

土	工
床掘	1. 25 m²
路床埋戻	0. 32 m²
発生土埋戻	0. 21 m²

工事名	令和３年度　大森奥山地内排水路改修工事		
施工箇所	可児市　大森　地内		
図面の種類	横断図 (6/6)		
縮尺	1/50	図面番号	10
可児市建設部土木課			

排水構造図（1/2）

ボックスカルバート　　S=1/150

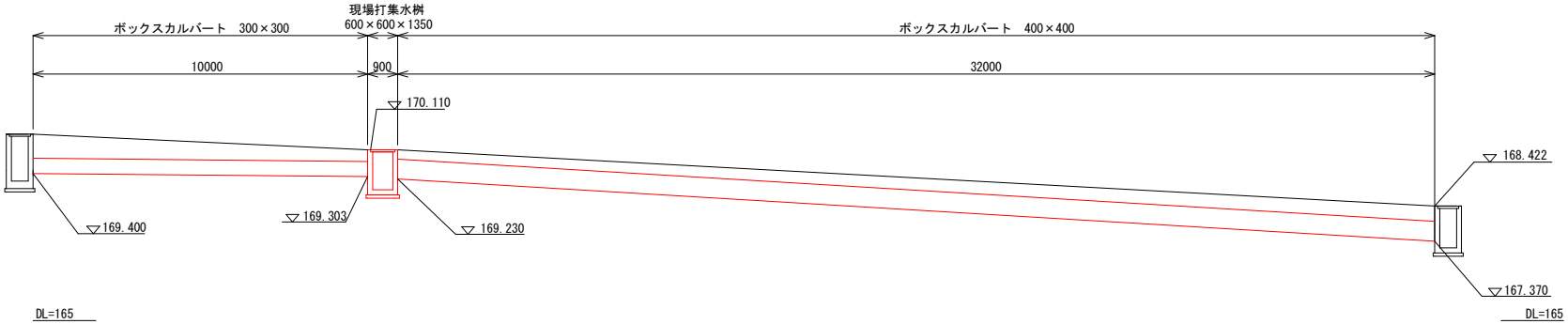

可変側溝(A)　　S=1/50

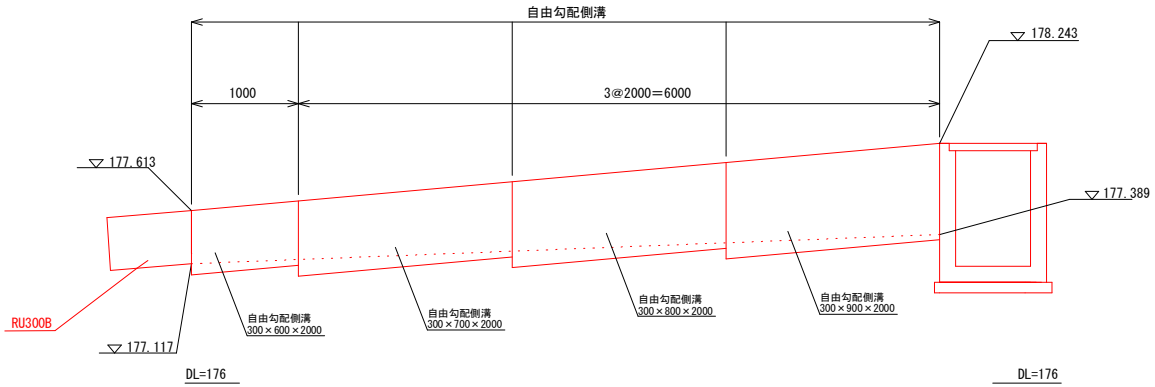

工事名	令和３年度　大森奥山地内排水路改修工事		
施工箇所	可児市　大森　地内		
図面の種類	排水構造図		
縮尺	図示	図面番号	11
可児市建設部土木課			

排水構造図（2/2）

台付管φ450　S=1/150

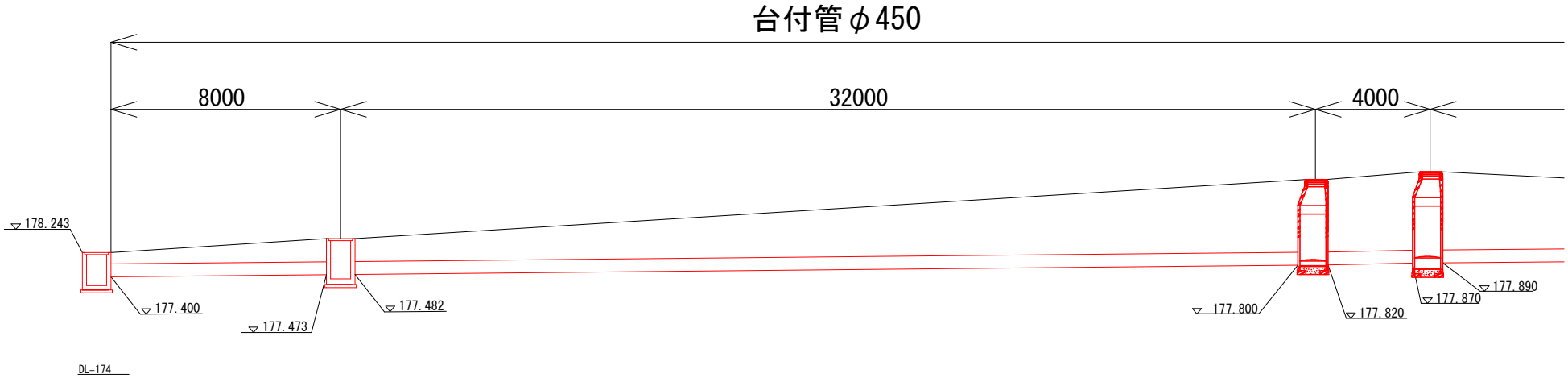

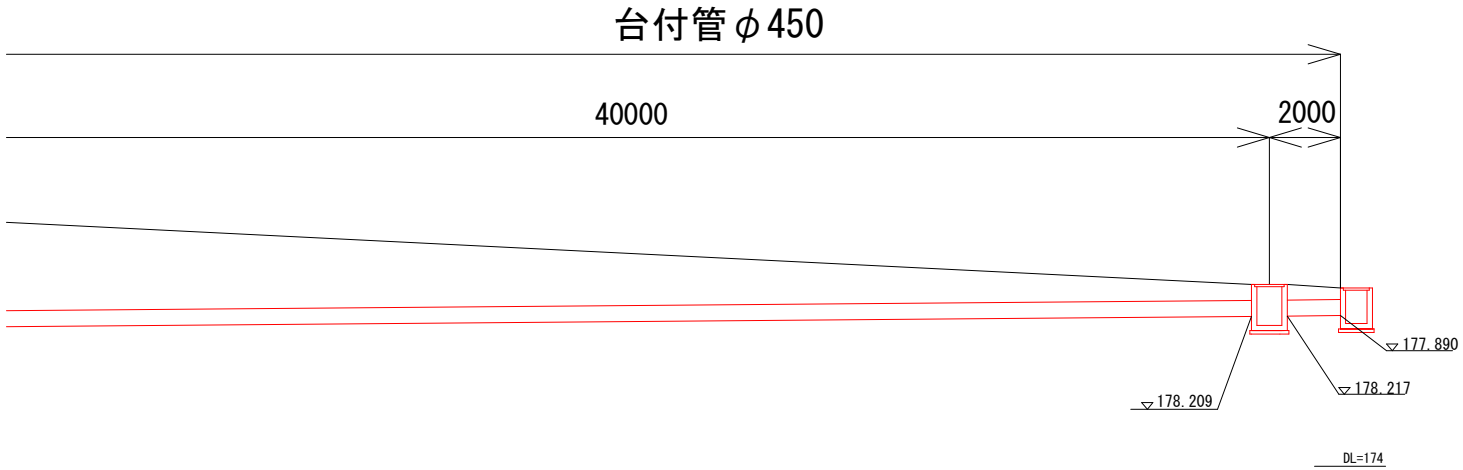

工事名	令和03年度　大森[illegible]山地区[illegible]道路[illegible]工事		
施工箇所	可児市　大森　地内		
図面の種類	排水構造図（2/2）		
縮尺	図示	図面番号	12
可児市建設部土木課			

構　造　図　(1/8)

集水桝①　S=1/30
(600×600×1200)

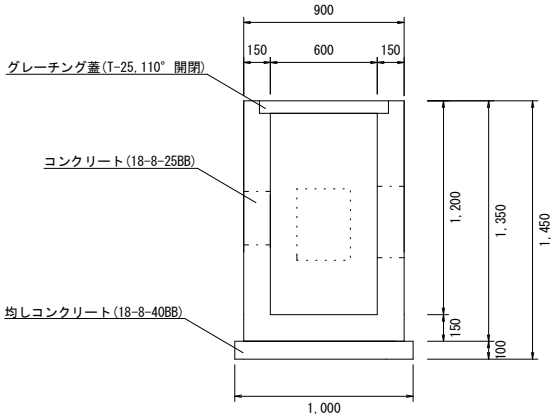

1基当り数量表

名　　称	計　算　式	数　量	単位
集水桝	600×600×1200	1	基
コンクリート工	1.0935-0.4875	0.6	m^3
コンクリート工型枠	(0.9+1.35+4)+(0.6+1.2+4)+(0.3+0.15+6)+(0.4+0.15+6)	8.4	m^2
グレーチング	600×600　普通目　110°開閉式	1.0	枚
基礎ｺﾝｸﾘｰﾄ	1.0*1.0*0.1	0.1	m^3
基礎型枠	1.0*0.1*4	0.4	m^2

集水桝③　S=1/30
(700×700×1400)

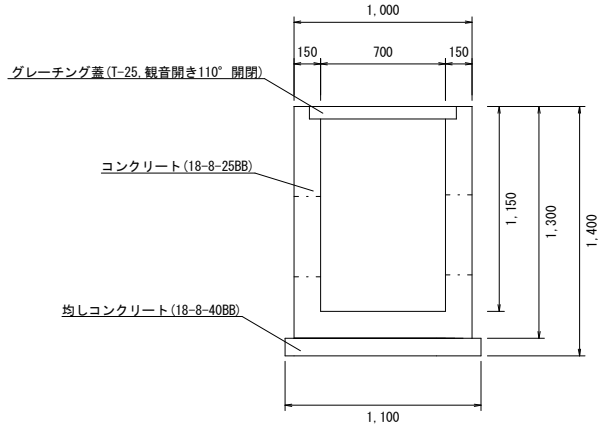

1基当り数量表

名　　称	計　算　式	数　量	単位
集水桝	700×700×1400	1	基
コンクリート工	1.3-0.611	0.7	m^3
コンクリート工型枠	(1.3+1.3+4)+(1.15+0.7+4)+(0.45+3.14+0.15+2)	10.4	m^2
グレーチング	700×700　普通目　観音開き110°開閉式	1.0	枚
基礎ｺﾝｸﾘｰﾄ	1.1*1.1*0.1	0.1	m^3
基礎型枠	1.1*0.1*4	0.4	m^2

工事名	令和３年度　大森奥山地内排水路改修工事		
施工箇所	可児市　大森　地内		
図面の種類	構造図 (1/8)		
縮尺	図示	図面番号	13
可児市建設部土木課			

構　造　図　(2/8)

集水桝②　S=1/30
(700×700×1150)

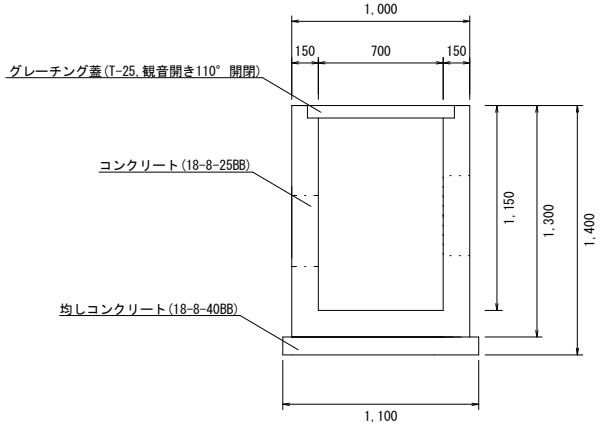

1基当り数量表

名　称	計　算　式	数 量	単位
集水桝	700×700×1115	1	基
コンクリート工	1.15-0.605	0.5	m^3
コンクリート工型枠	(1.0×1.3×4)+(0.7×1.15×4)+(0.3×0.15×2)+(0.4×0.15×2)+(0.225×0.225×3.14×0.15)	8.6	m^2
グレーチング	700×700　普通目　観音開き110°開閉式	1.0	枚
基礎ｺﾝｸﾘｰﾄ	1.1×1.1×0.1	0.1	m^3
基礎型枠	1.1×0.1×4	0.4	m^2

集水桝④　S=1/30
(700×700×1150)

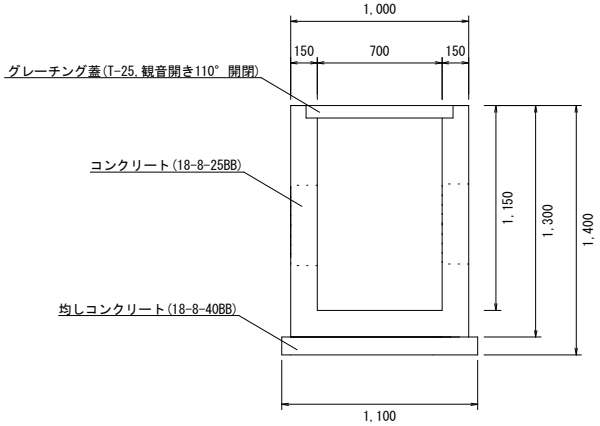

1基当り数量表

名　称	計　算　式	数 量	単位
集水桝	700×700×1150	1	基
コンクリート工	1.15-0.611	0.5	m^3
コンクリート工型枠	(1.0×1.3×4)+(0.7×1.15×4)+(0.225×0.225×3.14×0.15×2)	8.5	m^2
グレーチング	700×700　普通目　観音開き110°開閉式	1.0	枚
基礎ｺﾝｸﾘｰﾄ	1.1×1.1×0.1	0.1	m^3
基礎型枠	1.1×0.1×4	0.4	m^2

集水桝⑤　S=1/30
(700×700×1150)

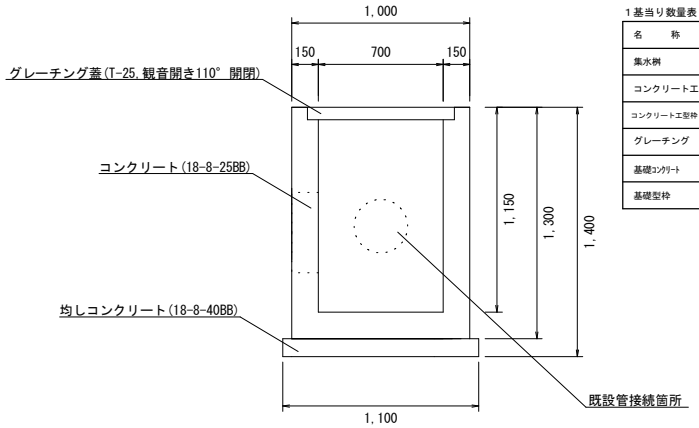

1基当り数量表

名　称	計　算　式	数 量	単位
集水桝	700×700×1150	1	基
コンクリート工	1.15-0.574	0.6	m^3
コンクリート工型枠	(1.0×1.3×4)+(0.7×1.15×4)+(0.225×0.225×3.14×0.15)+(0.15×0.15×3.14×0.15)	8.5	m^2
グレーチング	700×700　普通目　観音開き110°開閉式	1.0	枚
基礎ｺﾝｸﾘｰﾄ	1.1×1.1×0.1	0.1	m^3
基礎型枠	1.1×0.1×4	0.4	m^2

工事名	令和３年度　大森奥山地内排水路改修工事		
施工箇所	可児市　大森　地内		
図面の種類	構造図 (2/8)		
縮尺	図示	図面番号	14
可児市建設部土木課			

構　造　図　(3/8)

PU型側溝標準図
(リボーン型側溝相当品)

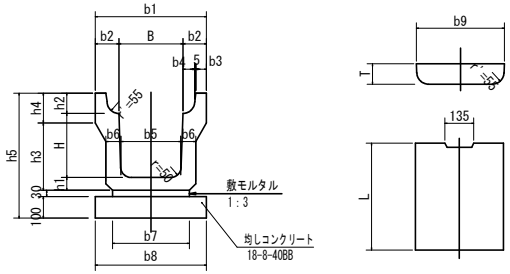

材料表　　10m当り

名称	規格	単位	数量	備考
PU側溝	300B	本	5	
ｺﾝｸﾘｰﾄ蓋	騒音防止型	枚	19	
	排水性機能付き	枚	1	
均しｺﾝｸﾘｰﾄ	18-8-40BB	m3	0.52	
均しｺﾝ型枠		m2	2.0	

寸法表　　(mm)

	B	H	b1	b2	b3	b4	b5	b6	b7	b8	h1	h2	h3	h4	h5	L
PU-B300-H400	300	400	520	110	55	50	270	70	330	520	70	95	415	150	695	2000

自由勾配側溝　S=1/20

300×600
本体参考重量　560kg (L=2000)

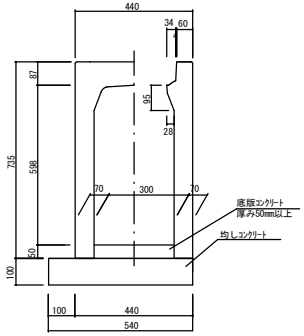

10m当り数量表

名　　称	計　算　式	数　量	単位
側　　溝	可変側溝　300×600	10.00	m
底版ｺﾝｸﾘｰﾄ	0.300×0.050×10.00	0.150	m^3
均しｺﾝｸﾘｰﾄ	0.540×0.10×10.00	0.54	m^3
基礎型枠	0.1×2×10.00	2.00	m^2
蓋　　版	300用　L=500 29kg	10	枚

300×700
本体参考重量　626kg (L=2000)

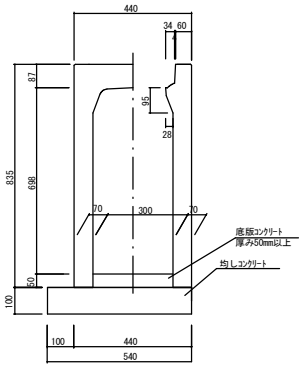

10m当り数量表

名　　称	計　算　式	数　量	単位
側　　溝	可変側溝　300×700	10.00	m
底版ｺﾝｸﾘｰﾄ	0.300×0.050×10.00	0.150	m^3
均しｺﾝｸﾘｰﾄ	0.540×0.10×10.00	0.54	m^3
基礎型枠	0.1×2×10.00	2.00	m^2
蓋　　版	300用　L=500 29kg	10	枚

300×800
本体参考重量　682kg (L=2000)

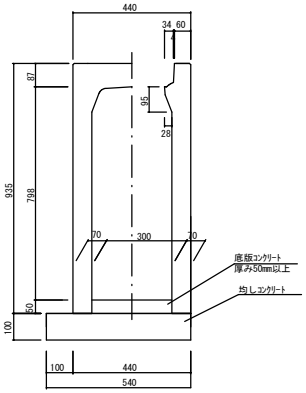

10m当り数量表

名　　称	計　算　式	数　量	単位
側　　溝	可変側溝　300×800	10.00	m
底版ｺﾝｸﾘｰﾄ	0.300×0.050×10.00	0.150	m^3
均しｺﾝｸﾘｰﾄ	0.540×0.10×10.00	0.54	m^3
基礎型枠	0.1×2×10.00	2.00	m^2
蓋　　版	300用　L=500 29kg	10	枚

300×900
本体参考重量　743kg (L=2000)

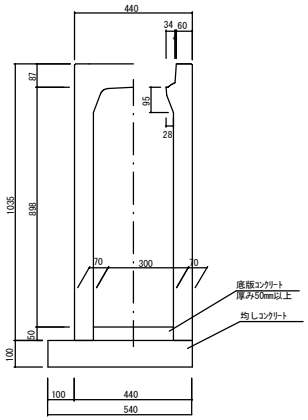

10m当り数量表

名　　称	計　算　式	数　量	単位
側　　溝	可変側溝　300×900	10.00	m
底版ｺﾝｸﾘｰﾄ	0.300×0.050×10.00	0.150	m^3
均しｺﾝｸﾘｰﾄ	0.540×0.10×10.00	0.54	m^3
基礎型枠	0.1×2×10.00	2.00	m^2
蓋　　版	300用　L=500 29kg	10	枚

工事名	令和３年度　大森奥山地内排水路改修工事		
施工箇所	可児市　大森　地内		
図面の種類	構造図 (3/8)		
縮尺	図示	図面番号	15
可児市建設部土木課			

構　造　図　(4/8)

ボックスカルバート(参考図)　　B300×H300×L1000　　S=1:20

正面構造図　背面構造図

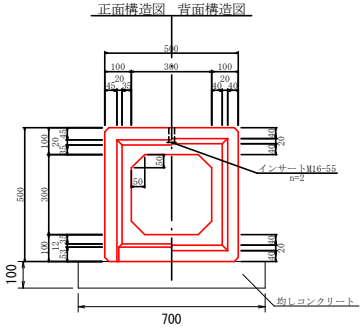

側面構造図

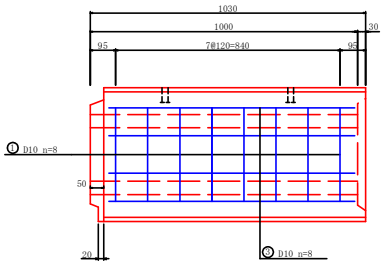

鉄筋加工図

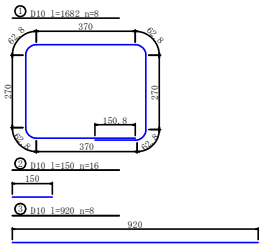

正面配筋図

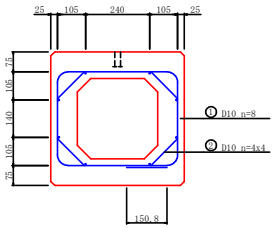

平面構造図

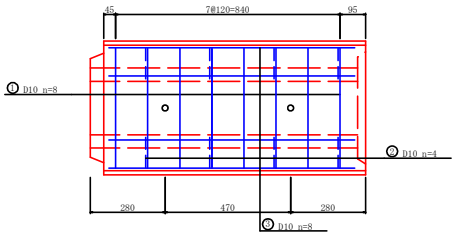

鉄筋質量表（SD295以上）

記号	径	長さ mm	本数	質量 kg	摘　要
①	D10	1682	8	7.535	0.560　kg/m
②	D10	150	16	1.344	0.560　kg/m
③	D10	920	8	4.122	0.560　kg/m
			合計	13.001	

目地モルタル量　0.002 m^3

工事名	令和３年度　大森奥山地内排水路改修工事		
施工箇所	可児市　大森　地内		
図面の種類	構造図（4/8）		
縮尺	図示	図面番号	16
可児市建設部土木課			

構　造　図　(5/8)

ボックスカルバート(参考図)　　B400×H400×L1000　　S=1:20

正面構造図　背面構造図

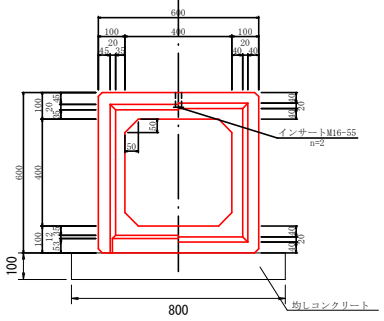

側面構造図

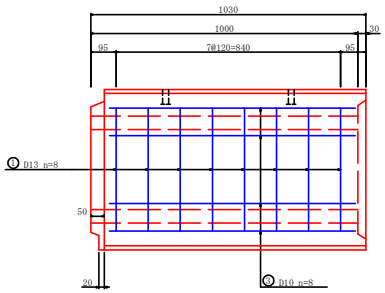

鉄筋加工図

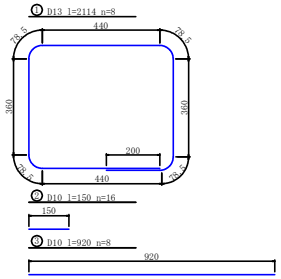

正面配筋図

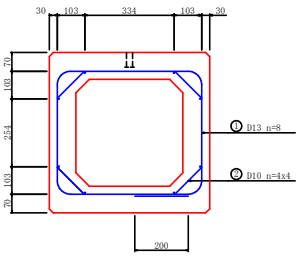

平面構造図

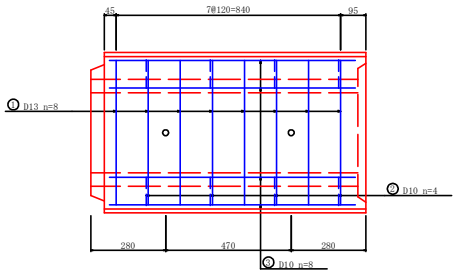

鉄筋質量表（SD295以上）

記号	径	長さ mm	本数	質量 kg	摘　要
①	D13	2114	8	16.827	0.995　kg/m
②	D10	150	16	1.344	0.560　kg/m
③	D10	920	8	4.122	0.560　kg/m
			合計	22.293	

目地モルタル量　0.002 m^3

工事名	令和３年度　大森奥山地内排水路改修工事		
施工箇所	可児市　大森　地内		
図面の種類	構造図（5/8）		
縮尺	図示	図面番号	17
可児市建設部土木課			

構　造　図　(6/8)

平面図

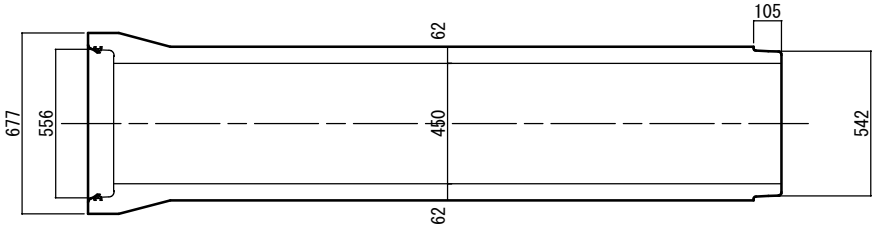

側面図

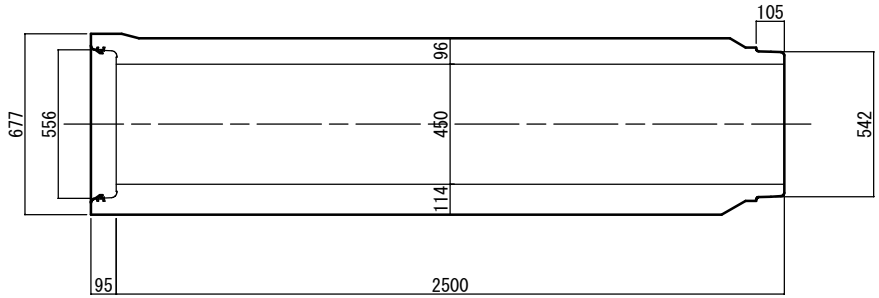

＊ＢＺ－４５０

JIS A 5372 Ⅱ類認定商品

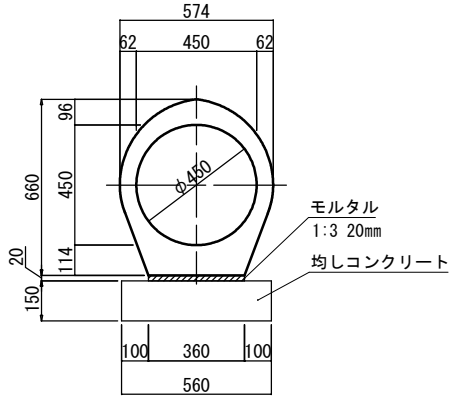

台付管寸法・材料表

材料表　(100m当たり)						
台付管 (m)	均しコンクリート 18-8-40 BB (m2)	敷モルタル 1:3 式(m3)	床掘土 式(m3)	埋戻転圧有 式(m3)	残土処理土 式(m3)	摘要
100	56	1 (0.7)	1 (　　)	1 (　　)	1 (　　)	892 kg/本　JIS A 5372 Ⅱ類認定商品

工事名	令和３年度　大森奥山地内排水路改修工事		
施工箇所	可児市　大森　地内		
図面の種類	構造図 (6/8)		
縮尺	図示	図面番号	18
可児市建設部土木課			

組立１号マンホール標準図　S=1：30

縦断面図

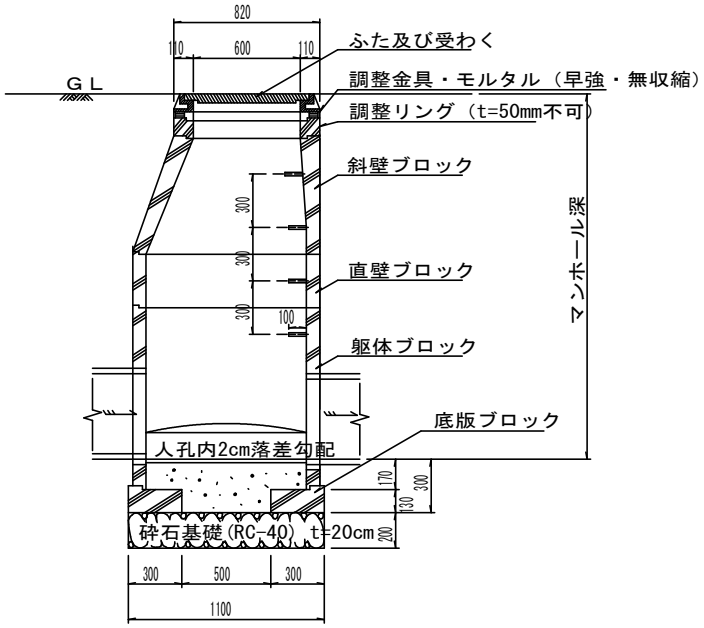

横断面図

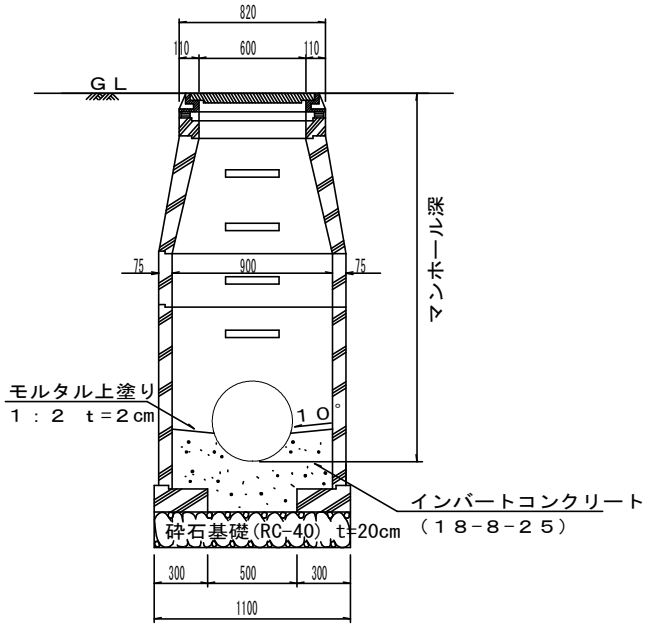

平面図

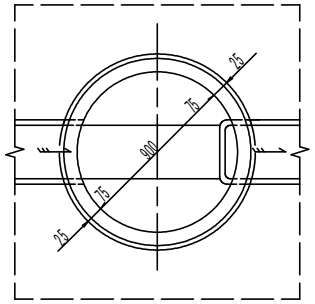

数量表

マンホールNo.	マンホール深	1号組立																				
		取付壁					直壁					斜壁600×900			床版斜壁	調整リング			調整金具		鉄蓋	調整高
							M１S					M１T			S	CMR					MF1	
		180	120	90	60	30	180	120	90	60	30	60	45	30	14.5	15	10	5	4.5	2.5		
No.1	2.980	1									1	1				3				1	1	0
No.2	3.190	1								1		1				2		1		1	1	10

工事名	令和３年度　大森奥山地内排水路改修工事		
施工箇所	可児市　大森　地内		
図面の種類	構造図（7/8）		
縮尺	図示	図面番号	19
可児市建設部土木課			

構　造　図　(8/8)

軽量鋼矢板土留設置工標準図（参考図）

S=FREE

断　面　図

H≦2.00m

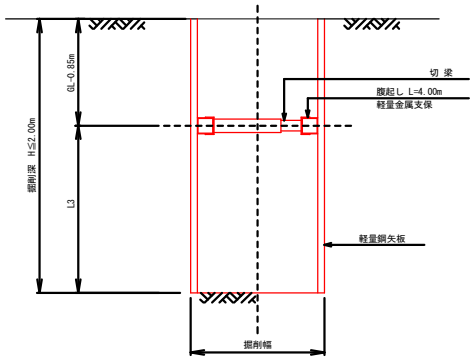

2.00m<H≦3.50m

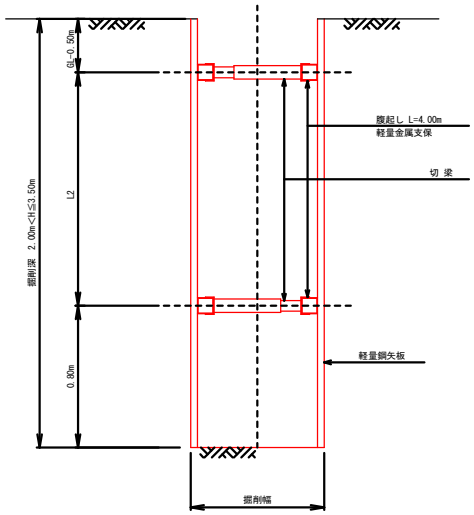

平　面　図

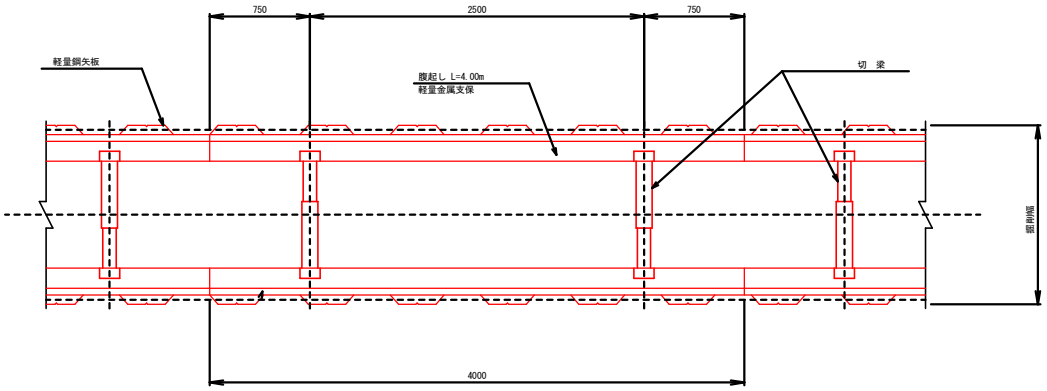

軽量鋼矢板設置基準

掘削深	支保工段数	腹起し	切梁
2.00m以下	1段支保	断面係数　120cm³以上	水圧式又はネジ式
2.00mより大きく 3.50m以下	2段支保		

工事名	令和３年度　大森奥山地内排水路改修工事		
施工箇所	可児市　大森　地内		
図面の種類	構造図（8/8）		
縮尺	図示	図面番号	20
可児市建設部土木課			

舗装展開図 S=1/1000

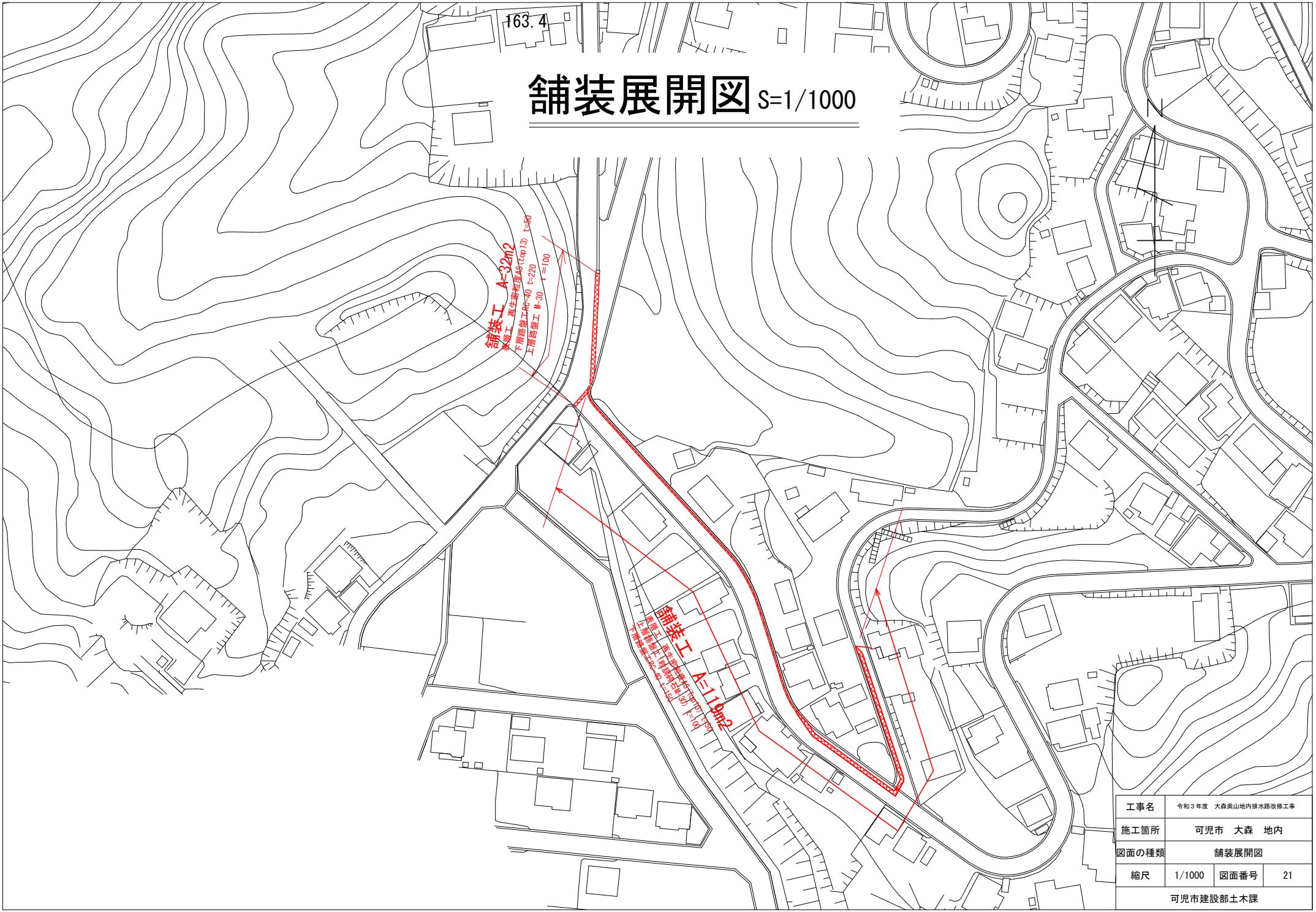

工事名	令和３年度　大森奥山地内排水路改修工事		
施工箇所	可児市　大森　地内		
図面の種類	舗装展開図		
縮尺	1/1000	図面番号	21
可児市建設部土木課			

撤去平面図 S=1/1000

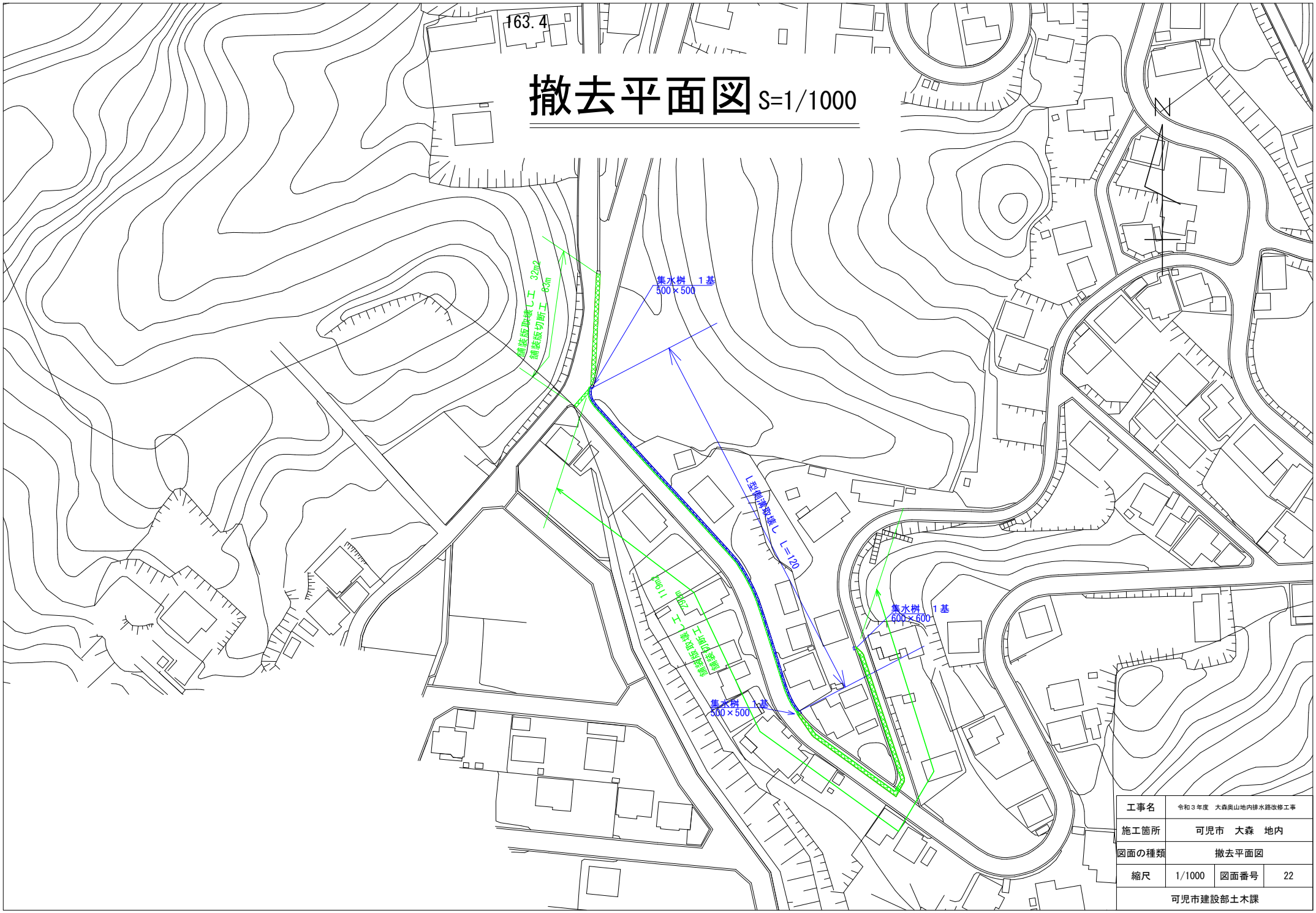

工事名	令和３年度　大森奥山地内排水路改修工事		
施工箇所	可児市　大森　地内		
図面の種類	撤去平面図		
縮尺	1/1000	図面番号	22
可児市建設部土木課			

土留展開図 S=1/500

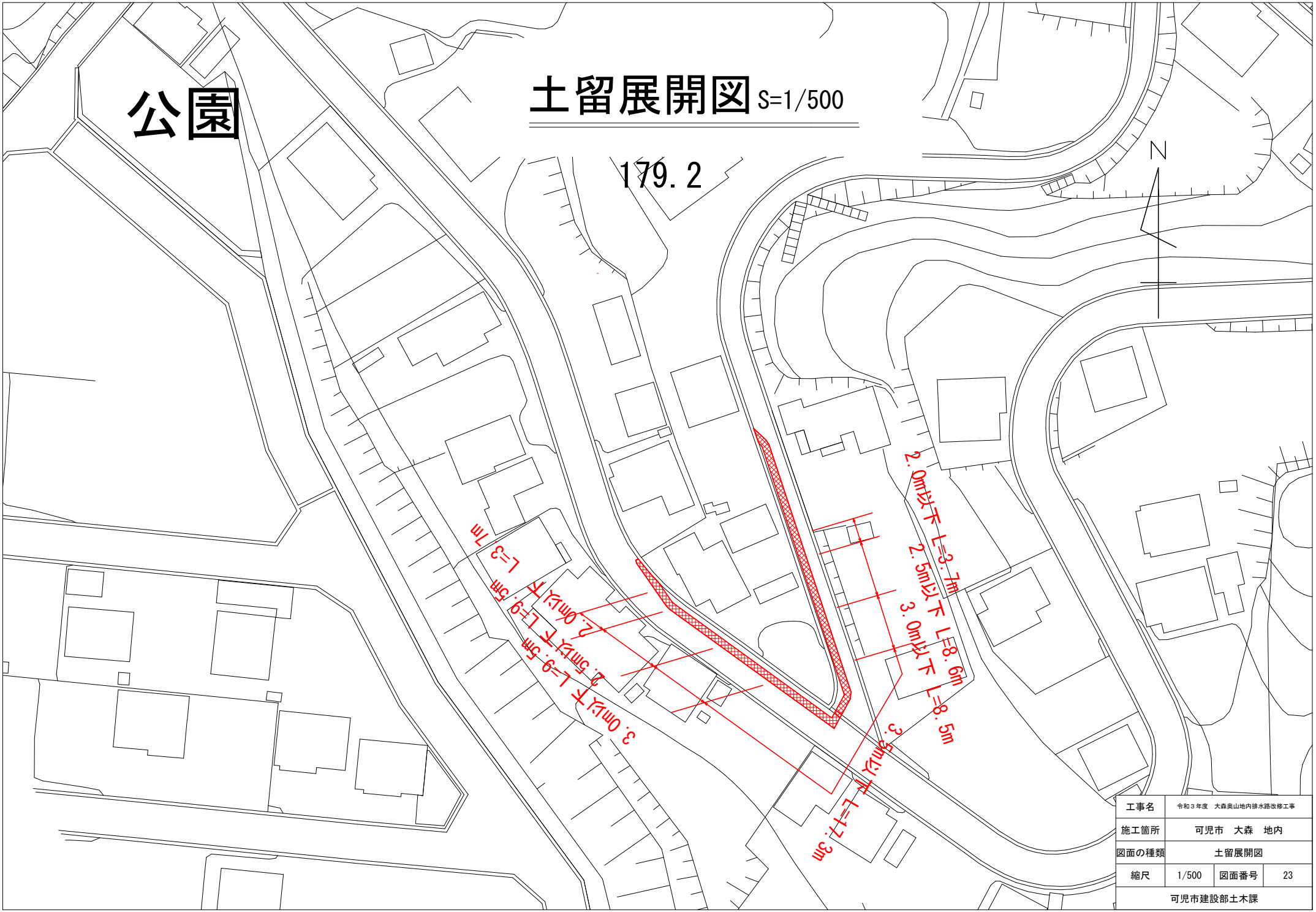

工事名	令和３年度　大森奥山地内排水路改修工事		
施工箇所	可児市　大森　地内		
図面の種類	土留展開図		
縮尺	1/500	図面番号	23
可児市建設部土木課			