課　　長	係　　長	検　　算	設　　計

事業年度	平成 ３０ 年度
事業種別	
工事番号	下雨工-1

工事名　平成 30 年度　土田渡雨水支線整備工事

可児市 建設部 土木課

位　置　図

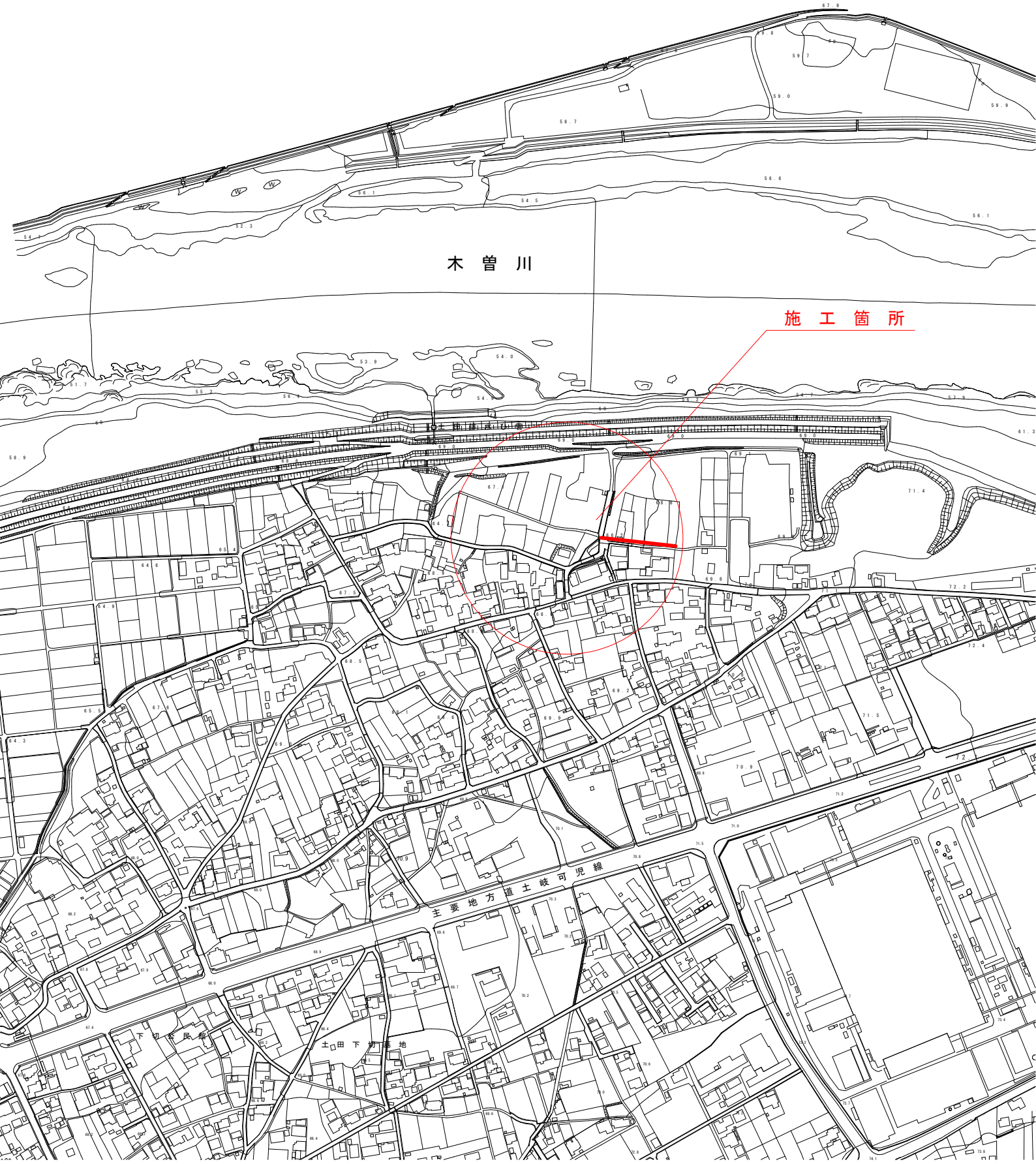

件　　名	平成30年度　土田渡雨水支線整備工事		
施工場所	可児市　土田地内		
金　　額	円	内消費税相当額	円

理　　由

本工事は、土田渡地内の多目的広場の工事に先駆け、雨水幹線の改修を行うものである。

概　　要

土工　一式

函渠工　・ﾎﾞｯｸｽｶﾙﾊﾞｰﾄ900×1300　L=31m

管渠工　・HPφ1000　L=59m

ﾏﾝﾎｰﾙ工　・No.1組立箱形ﾏﾝﾎｰﾙ　N=1基

・No.2 組立3号ﾏﾝﾎｰﾙ　N=1基

仮設工　一式

特　記　仕　様　書

1．一般事項

（1）受注者は、工事請負契約書、可児市建設工事共通仕様書及び特記仕様書に基づき施工するものとする。なお、特記仕様書は共通仕様書に優先する。

（2）受注者は、本工事が「可児市工事品質証明実施要領」の対象となる場合、要領に基づき品質の証明を実施しなければならない。

（3）受注者は、受注時、変更時、完成時の各時点において工事請負代金額が500 万円以上の工事について、工事実績情報システム（コリンズ）に基づき、受注・変更・完成・訂正時に工事実績情報として「登録のための確認のお願い」を提出し監督員の確認を受けた後に、受注時は契約後、土曜日、日曜日、祝日等を除き10 日以内に、登録内容の変更時は変更があった日から、土曜日、日曜日、祝日等を除き10 日以内に、完了時は完成後、土曜日、日曜日、祝日等を除き10 日以内に、訂正時は適宜登録機関に登録申請をしなければならない。変更登録時は、工期、技術者に変更が生じた場合に行うものとし、工事請負代金のみの変更の場合は、原則として登録を必要としない。ただし、工事請負代金500万円未満に変更する場合には変更時登録を行うものとする。なお、変更時と完成時の間が10日間に満たない場合は、変更時の提示を省略できる。

（4）提出・提示書類は別添「可児市建設工事における取扱い書類一覧表」に基づき実施するものとする。また、工事打合簿（指示、協議、承諾は除く）、材料確認簿、夜間・休日作業届けの書類を提出する場合は、所定の様式に基づき、電子メールにて提出するものとし、書面には署名または押印する必要はないものとする。これらに定めのない事項については、監督員と協議する。

（５）本工事において以下に示す建設機械を使用する場合は、「特定特殊自動車排出ガスの規制等に関する法律（平成 17 年法律第 51 条）」に基づく技術基準に適合する機械、または、「排出ガス対策型建設機械指定要領（平成 3 年 10 月 8 日付建設省経機発第 249 号、最終改定平成 22 年 3 月 18 日付け国総施第 291 号）」、「排出ガス対策型建設機械の普及促進に関する規定（平成 18 年 3 月 17 日付け国土交通省告示第 348 号）」もしくは「第３次排出ガス対策型建設機械指定要領（平成 18 年 3 月 17 日付け国総施第 215 号）」に基づき指定された排出ガス対策型建設機械（以下「排出ガス対策型建設機械等」という。）を使用しなければならない。

排出ガス対策型建設機械等を使用できないことを監督員が認めた場合は、平成７年度建設技術評価制度公募課題「建設機械の排出ガス浄化装置の開発」、またはこれと同等の開発目標で実施された民間開発技術の技術審査・証明事業もしくは、建設技術審査証明事業により評価された排出ガス浄化装置を装着した建設機械を使用することができるが、これにより難い場合は、監督員と協議するものとする。

排出ガス対策型建設機械あるいは排出ガス浄化装置を装着した建設機械を使用する場合、現場代理人は施工現場において使用する建設機械の写真撮影を行い、監督員に提出するものとする。

機　　種	備　　考
一般工事用建設機械 ・バックホウ ・トラクタシャベル（車輪式） ・ブルドーザ ・発動発電機（可搬式） ・空気圧縮機（可搬式） ・油圧ユニット （以下に示す基礎工事用機械のうちベースマシンとは別に、独立したディーゼルエンジン駆動の油圧ユニットを搭載しているもの：油圧ハンマ、パイプロハンマ、油圧式鋼管圧入・引抜機、油圧式杭圧入引抜機、アースオーガ、オールケーシング掘削機、リバーサーキュレーションドリル、アースドリル、地下連続壁施工機、全回転型オールケーシング掘削機） ・ローラ類 （ロードローラ、タイヤローラ、振動ローラ） ・ホイールクレーン	ディーゼルエンジン（エンジン出力７．５ｋｗ以上２６０ｋｗ以下）を搭載した建設機械に限る。
・オフロード法の基準適合表示が付されているもの又は特定特殊自動車確認証の交付を受けているもの ・排出ガス対策型建設機械として指定を受けたもの	

２．産業廃棄物の適正処理について

（１）受注者は、産業廃棄物が搬出される工事にあたっては、監督員の指示に従い、産業廃棄物関連書類の提出及び確認並びに処理施設の現地確認並びに建設廃棄物処理状況の管理を行い、産業廃棄物が最終処分に至るまで適正に処理されていることを確認しなければならない。

（２）建設発生土については、工事間流用とし、流用先は監督員が指示する。都合により工事間流用ができなくなった場合は、別途協議する。ただし、建設発生土が 100m3 未満の場合はこの限りではない。また請負者の都合により処分場を変更する時は監督員に報告するものとする。

３．使用材料

（１）アスファルト再生合材について

本工事で使用するアスファルト再生合材には「ささゆりクリーンパーク溶融スラグ」を混入するものとし、使用にあたっては、「溶融スラグの土木資材への利用に関するガイドライン（可児市）」によること。

（２）コンクリート二次製品について

本工事に使用するコンクリート二次製品については、ささゆりクリーンパーク溶融スラグ混入資材を使用するものとし、施工前に溶出試験結果等の品質を証明する書類を提出し、監督員の許可を得ること。

（３）生コンクートについて

本工事に使用する生コンクリート（均しコンクリートを除く）については、水セメント比 60％以下とし、品質を証明する書類を提出して、事前に監督員の許可を得ること。

４．工事施工について

（１）契約書 18 条第 1 項第 1 号から 5 号に係る設計図書の照査を行い、監督員の確認を受けて施工を行うこと。

（２）受注者は、工事着手に先立ち、現場付近の地元住民等に対する周知、説明、説得等を行い、トラブルの生じないよう努めること。

（３）工事による既設構造物の破損については、未然に防止するよう予め十分調査をし、また、支障を及ぼさないよう相当の防護工を施工しなければならない。なお、誤って損傷を与えた場合は、受注者の責任において復旧しなければならない。調査に際しては、記録保存の必要を認めた場合は写真撮影、測量等を行わなければならない。

（４）工事着手前に、可児市基準点（世界測地系）を用い、境界（座標）を確認すること。また、特に指示しない限り、構造物を官民境界とするため、官民境界と構造物の位置を示した図面等にて施工した構造物が民地を侵していないことを報告すること。

（５）施工区間と現道との取付については、交通の支障とならないよう充分留意すること。

（６）必要に応じ交通誘導警備員を配置し、安全を期さなければならない。また、夜間の安全確保についても十分な対策を施すこと。

５．工事保険について

本工事において、発注者、受注者及び全下請人を被保険者として、工事着手から工事目的物の引渡しまでの期間について、賠償責任保険（保険対象：第三者に与えた損害）及び工事保険（保険対象：工事目的物、工事材料及び仮設物等）に加入するものとする。

６．ワンデーレスポンスの取組について

（１）この工事は、ワンデーレスポンス実施対象工事です。

「ワンデーレスポンス」とは受注者からの質問、協議、報告、承諾願、立会願等への回答は、基本的に「その日のうち」に回答するよう対応することです。ただし、即日回答が困難な場合は、いつまでに回答が必要なのかを受注者と協議のうえ、回答期限を設けるなど、何らかの回答を「その日のうち」にすることとする。

（２）実施にあたっては、可児市工事監督におけるワンデーレスポンス実施要領に基づき実施する。

（３）受注者は工事施工中において、問題が発生した場合や計画工程と実施行程を比較照査し、差異が生じた場合は速やかに監督員へ報告すること。

（４）受注者は、施工計画書に基づいて適正な計画工程を作成し、工事の先々を予見しながら、施工するものとする。

７．電子納品について

「岐阜県電子納品要領」等に基づき、電子納品を行うこと。なお、電子納品の内容については、監督員と事前に協議し、決定すること。

８．暴力団等による不当介入における通報義務について

（１）受注者は、契約の履行に当たって、暴力団又は暴力団員等から、事実関係及び社会通念等に照らして合理的な理由が認められない不当若しくは違法な要求又は契約の適正な履行を妨げる妨害を受けたときは、警察へ通報するとともに、可児市が行う契約からの暴力団排除に関する措置要綱（平成２２年可児市訓令甲第４７号）に定める様式第９号により可児市に報告しなければならない。なお、通報・報告がない場合は、可児市建設工事請負契約に係る指名停止措置要領に基づき、指名停止等の措置を行うことがある。

（２）受注者は、暴力団又は暴力団員等による不当介入を受けたことにより、履行期間内に工事等を完了することができないときは、発注者に履行期間の延長変更を請求することができる。

９.現場代理人の兼務について

現場代理人は、工事請負契約約款第１０条第２項の規定により、契約工期内の現場常駐が義務付けられているが、契約締結後、現場事務所の設置、資機材の搬入又は仮設工事等が開始されるまでの期間や、工事の全部の施工を一時中止している期間については、監督員との連絡体制を確保した上で、常駐義務を緩和するものとする。

また、以下の条件を全て満たす場合に、他工事の現場代理人又は専任でない主任技術者を兼務することができる。

1. 他工事は、可児市発注の建設工事で、工事現場が市内であること。
2. 他工事においても、本工事と同様に現場代理人の兼務を認めていること。
3. 兼務を行う工事の総数が、本工事を含めて３件までであること。
4. 兼務を行う工事の請負代金額の合計が２，５００万円未満であること。
5. 発注者又は監督員が求めた場合には、工事現場に速やかに向かう等の対応ができること。

なお、工事現場における運営、取締り及び権限の行使に支障がある場合、及び、発注者との連絡体制が確保されていないと監督員が認めた場合は、兼務を取り消すものとする。

現場代理人が兼務となった場合は、本工事の監督員及び他工事の監督員の双方に、現場代理人兼務届を提出しなければならない。

１０.主任技術者又は監理技術者の専任を要しない期間について

請負契約の締結後、現場施工に着手するまでの期間（現場事務所の設置、資機材搬入、仮設工事等が開始されるまでの期間）については主任技術者または監理技術者の工事現場への専任を要しない。なお、現場施工に着手する日については、請負契約締結後、監督職員と打ち合わせにおいて定める。

また、工事完成後、検査が終了し（発注者の都合により検査が遅延した場合は除く。）事務手続き、後片付け等のみが残っている期間については、主任技術者または監理技術者の工事現場への専任を要しない。なお、検査が終了した日は発注者が工事の完成を確認した旨、受注者に通知した日とする。

１１.可児市が発注する下記合算対象工事の受注者と同一の業者が受注した場合、下記合算対象工事との合算額により共通仮設費、現場管理費、一般管理費等を積算する。

また、本工事と可児市が発注する下記合算対象工事は近接施工であるため、下記合算対象工事の受注者と同一の業者が受注した場合、現場代理人、主任技術者の兼務を認める。ただし監理技術者の兼務は認めない。なお、受注により現場代理人が兼務となった他の工事の監督員に現場代理人兼務届を提出しなければならない。

合算対象工事

「平成 29 年度 土田渡多目的広場整備（その 2）工事」

「平成 30 年度 土田多目的広場進入路整備工事」

特記仕様書
（条件明示）

施工条件

工事名　平成30年度　土田渡雨水幹線整備工事

下記項目、事項のうちレ印該当欄は、工事施工にあたって制約等をうけることになるので明示する。
なお、明示事項に変更が生じた場合及び明示されていない制約等が発生したときは、市と協議し適切な処置を講ずるものとする。

明示項目		明示事項	制約条件等
工　程	☑	1．関連する別途発注工事あり	☑ A．工種（渡多目的広場整備（その2）工事/平成30年度　土田渡多目的広）
			☑ B．期間（ H30.3.16～H31.1.31 /　H30.9.25～H31.3.8 ）
	☐	2．他機関協議による工程条件あり	☐ A．工種（　）
			☐ B．期間（　～　）
	☐	3．他機関との協議状況	☐ A．協議済機関及び内容（　）
			☐ B．未協議機関及び内容（　）
	☐	4．占用許可状況（　）	☐ A．許可済
			☐ B．申請中
	☐	5．建築確認	☐ A．許可済
			☐ B．申請中
	☐	6．河川区域、保全区域内作業あり	☐ A．許可済
			☐ B．申請中
	☐	7．文化財協議（教育文化財課）	☐ A．協議済内容（　）
			☐ B．未協議内容（　）
	☐	8．その他	☐ A．その他（　）
用　地	☐	1．用地補償物件撤去まで着工制限あり	☐ A．区間（NO.　～NO.　）
			☐ B．着工見込時期（　）
			☐ C．内容（　）
	☐	2．工事用地の未買収	☐ A．場所（　）
			☐ B．処理の見込み時期（　）
			☐ C．未買収地への立ち入り可否（　）
	☐	3．仮設ヤードの有無	☐ A．官有地
			☐ B．民有地
			☐ C．その他（　）
			☐ D．別途協議
	☐	4．その他	☐ A．その他（　）
公害対策	☐	1．施工方法の制限あり	☐ A．騒音（　）
			☐ B．振動（　）
			☐ C．水質（　）
			☐ D．その他（　）
	☐	2．事業損失防止に関する調査あり	☐ A．調査の項目（　）
	☐	3．環境影響調査あり	☐ A．生物・植物調査あり
	☐	4．その他	☐ A．アスベスト含有材あり
			☐ B．フロン回収あり
			☐ C．その他（　）
安全対策	☐	1．交通規制あり	☐ A．全面通行止め
			☐ B．片側通行止め
			☐ C．時間制限あり（　）
	☐	2．通学路あり	☐ A．迂回路あり
			☐ B．仮設歩道必要
	☐	2．交通整理員	☐ A．区間（NO.　～　）配置人員　人/日
			☐ B．区間（　）配置人員　人/日
			☐ C．区間（NO.　～　）配置人員　人/日
			☐ D．交替要員あり
	☐	3．鉄道等の近接作業制限あり	☐ A．工法制限あり（　）
			☐ B．作業時間制限あり（　）
	☐	4．バス路線（運行者との協議）	☐ A．協議済内容（　）
			☐ B．未協議内容（　）
	☐	5．その他	☐ A．その他（　）
工事用道路	☑	1．一般道路（搬入路）の使用制限	☑ A．搬入経路指定あり
			☐ B．時間帯制限あり
	☐	2．仮設道路の設置条件あり	☐ A．一般交通供用あり
			☐ B．安全施設必要（　）
			☐ C．路面工（　）
			☐ D．工事完了後存続又は撤去（　）
			☐ E．構造（　）
			☐ F．用地（借地）
			☐ G．用地（公用地）
			☐ H．用地（その他）
	☐	3．その他	☐ A．その他（　）
指定仮設備	☐	1．仮設物の指定又は一部指定あり	☐ A．工種（　）
	☐	2．仮設構造物の転用、兼用あり	☐ A．工種（　）
			☐ B．内容（　）
	☐	3．その他	☐ A．その他（　）

明示項目		明示事項	制約条件等
建設発生土 建設（産業）廃棄物関係	☐	1．発生土砂等の有効利用、適正処理あり ［場所が未確定］	☐ A．運搬距離（　Km
			☐ B．投棄料計上あり
			☐ C．整地（押土、敷均、締固等）必要
			☐ D．整地（押土）必要
	☐	2．発生土砂等の有効利用、適正処理あり ［自工事へ流用］	☐ A．盛土、埋戻
			☐ B．ストックヤード利用あり（　）
			☐ C．仮置場必要（　）
			☐ D．運搬距離（　Km）
			☐ E．仮置場の用地借上費計上あり
	☑	3．発生土砂等の有効利用、適正処理あり ［他工事へ流用、または処分地指定］	☑ A．場所（現場内処理
			☑ B．盛土、埋戻
			☑ C．整地（押土、敷き均し、転圧）あり
			☐ D．ストックヤード利用あり（　）
			☐ E．仮置場必要（　）
			☐ F．運搬距離（　Km）
			☐ G．仮置場の用地借上費計上あり
			☐ H．処分料計上あり
	☐	4．発生土砂等の有効利用、適正処理あり ［他工事からの流用］	☐ A．他工事名（
			☐ B．請負者運搬あり（運搬距離
			☐ C．盛土、埋め戻し
			☐ D．ストックヤード利用あり（　）
			☐ E．仮置場必要（　）
			☐ F．仮置場の用地借上費計上あり
	☐	5．産業廃棄物の処理条件あり ［特別管理産業廃棄物］	☐ A．種類（　）
			☐ B．場所（　）
			☐ C．中間処理施設までの運搬距離（　Km）
			☐ D．処理費計上あり
	☐	6．浄化槽、汲み取り便槽の取壊し処分あり	☐ A．槽内洗浄必要
			☐ B．可児市環境課と打合せの必要あり
	☑	7．「可児市が発注する公共工事から発生する産業廃棄物適正処理について」に基づく提出・提示書類あり	☐ A．産業廃棄物管理票（マニフェスト）
			☐ B．建設発生土処理地の関係図書
			☑ C．コブリス
			☐
工事支障物件	☐	1．占用支障物件あり（電気）	☐ A．移設時期（H　年　月頃）
			☐ B．移設時期（別途協議）
	☐	2．占用支障物件あり（電話）	☐ A．移設時期（H　年　月頃）
			☐ B．移設時期（別途協議）
	☐	3．占用支障物件あり（水道）	☐ A．移設時期（H　年　月頃）
			☐ B．移設時期（別途協議）
	☐	4．占用支承物件あり（下水道）	☐ A．移設時期（H　年　月頃）
			☐ B．移設時期（別途協議）
	☐	5．占用支障物件あり（ガス）	☐ A．移設時期（H　年　月頃）
			☐ B．移設時期（別途協議）
	☐	6．占用支障物件あり（ﾏﾝﾎｰﾙ蓋、仕切り弁蓋等）	☐ A．管理者による高さ調整　（　）
			☐ B．請負者による高さ調整　（　）
	☐	7．占用支障物件あり（その他）	☐ A．移設時期　（　）
			☐ B．移設時期　（別途協議）
	☐	8．その他	☐ A．その他（　）
排水工関係	☐	1．濁水、湧水処理条件あり	☐ A．方法（　）
	☐	2．その他	☐ A．その他（　）
再生材使用及び溶融スラグ	☑	1．再生材使用指定あり	☑ A．RC
			☐ B．アスファルト再生合材（30%再生）
			☐ C．アスファルト再生合材（100%再生）
			☑ D．溶融スラグ使用あり　ﾎﾟｯｸｽｶﾙﾊﾞｰﾄ900*1300　）
			☑ E．再生材を使用できない場合別途協議
	☐	2．その他	☐ A．その他（　）
その他	☐	1．現場発生材あり	☐ A．品名（　）
			☐ B．納入場所　）
	☐	2．支給材あり	☐ A．品名（　）
			☐ B．引渡し場所（　）
	☐	3．イメージアップあり	☐ A．仮設費（　）
			☐ B．安全費（　）
			☐ C．営繕費（　）
			☐ D．特別なイメージアップ（　）
	☐	4．「可児市工事品質証明実施要領」該当あり	☐ A．品質証明員の配置あり
	☐	5．その他	☐ A．その他（　）

平成30年度　土田渡雨水支線整備工事

本工事費内訳書

費目・工種・種別・細別・規格	単位	数　量	単　　価	金　　額	摘　　要	備　　考
土工	式	1			1号明細書	
函渠工	式	1			2号明細書	
管路工	式	1			3号明細書	
ﾏﾝﾎｰﾙ工	式	1			4号明細書	
仮設工	式	1			5号明細書	
直接工事費						
運搬費	式	1			1号内訳書	
技術管理費	式	1			2号内訳書	
共通仮設費(積上分計)						
共通仮設費(率分)	式	1			3号内訳書	
共通仮設費計						
純工事費						
現場管理費	式	1			4号内訳書	
工事原価						

平成30年度　土田渡雨水支線整備工事

本工事費内訳書

費目・工種・種別・細別・規格	単位	数　量	単　　価	金　　額	摘　　要	備　　考
一般管理費等	式	1			5号内訳書	
工事価格						
消費税相当額	%					
設計価格						

運搬費

内訳書

1号内訳書

名　称　・　規　格	単位	数　量	単　　価	金　　額	摘　　要	備　　考
仮設材運搬 36.7t 製品L≦12m 片道4km 往復	式	1			16号代価表	
計						

技術管理費

内訳書

2号内訳書

名　称　・　規　格	単位	数　量	単　　価	金　　額	摘　　要	備　　考
試験費	式	1			17号代価表	
計						

共通仮設費(率分)

内訳書

3号内訳書

名　称　・　規　格	単位	数　量	単　　価	金　　額	摘　　要	備　　考
率　分　表　示	式	1				
計						

現場管理費

内訳書

4号内訳書

名　称　・　規　格	単位	数　量	単　　価	金　　額	摘　　要	備　　考
率　分　表　示	式	1				
計						

一般管理費等

内訳書

5号内訳書

名　称　・　規　格	単位	数　量	単　　価	金　　額	摘　　要	備　　考
率　分　表　示	式	1				
計						

土工

明細書

1号明細書

名　称　・　規　格	単位	数　量	単　　価	金　　額	摘　　要	備　　考
【施P】床掘り 土砂 標準 切梁腹起式 障害有り	m3	420			1号代価表	
【施P】埋戻し 最大埋戻幅1m以上4m未満	m3	190			2号代価表	
残土処理工	m3	210			3号代価表	
計						

函渠工

明細書

2号明細書

名　称　・　規　格	単位	数　量	単　　価	金　　額	摘　　要	備　　考
PCﾎﾞｯｸｽｶﾙﾊﾞｰﾄ	式	1			4号代価表	
現場打ﾎﾞｯｸｽｶﾙﾊﾞｰﾄ	式	1			5号代価表	
巻立ｺﾝｸﾘｰﾄ	式	1			6号代価表	
計						

管路工

明細書

3号明細書

名　称　・　規　格	単位	数　量	単　　価	金　　額	摘　　要	備　　考
鉄筋ｺﾝｸﾘｰﾄ管 φ1000 No.1人孔～No.2人孔	式	1			7号代価表	
計						

マンホール工

明細書

4号明細書

名　称　・　規　格	単位	数　量	単　　価	金　　額	摘　　要	備　　考
No.1 組立箱形マンホール	基	1			8号代価表	
No.2 組立3号マンホール	基	1			9号代価表	
計						

仮設工

明細書

5号明細書

名　称　・　規　格	単位	数　量	単　　価	金　　額	摘　　要	備　　考
建込工(両側分) 掘削深2.5m以下	m	31			10号代価表	
建込工(両側分) 掘削深2.0m以下	m	60			11号代価表	
引抜工(両側分) 掘削深2.5m以下 ﾄﾗｯｸｸﾚｰﾝ油圧伸縮ｼﾞﾌﾞ型4.9t吊	m	31			12号代価表	
引抜工(両側分) 掘削深2.0m以下 ﾄﾗｯｸｸﾚｰﾝ油圧伸縮ｼﾞﾌﾞ型4.9t吊	m	60			13号代価表	
建込簡易土留材賃料 30m1ｾｯﾄ 1回 【ﾎﾞｯｸｽ部】	式	1			14号代価表	
建込簡易土留材賃料 30m1ｾｯﾄ 1回 【HPφ1000部】	式	1			15号代価表	
計						

代価表

【施P】床掘り
土砂 標準 切梁腹起式 障害有り

1号代価表

1 m3当り

	名　称　・　規　格	構成比	積算地区単価	基準地区単価	摘　　要	備　　考
K						
K1	ﾊﾞｯｸﾎｳ[排出ｶﾞｽ対策型(第2次基準値)] ｸﾛｰﾗ型･山積0.8 m3(平積0.6 m3)					
R						
R1	普通作業員					
R2	運転手(特殊)					
Z						
Z1	軽油 小型ﾛｰﾘｰ ﾊﾟﾄﾛｰﾙ給油					
土質 ： 土砂 施工方法 ： 標準						
土留方式の種類 ： 切梁腹起式 (ﾊﾞｯｸﾎｳ)排ｶﾞｽ機械の選択 ： 排ｶﾞｽ対策型(第2次基準値)						
軽油 ： 軽油 ； 小型ﾛｰﾘｰ ﾊﾟﾄﾛｰﾙ給油						

【施P】埋戻し
最大埋戻幅1m以上4m未満

代価表

2号代価表

1 m3当り

	名　称　・　規　格	構成比	積算地区単価	基準地区単価	摘　　要	備　　考
K						
K1	ﾊﾞｯｸﾎｳ[排出ｶﾞｽ対策型(第2次基準値)] ｸﾛｰﾗ型・山積0.8 m3(平積0.6 m3)					
K2	振動ﾛｰﾗ(賃貸)ﾊﾝﾄﾞｶﾞｲﾄﾞ 0.8~1.1t					
K3	ﾀﾝﾊﾟ(賃貸) 質量60~80kg					
R						
R1	普通作業員					
R2	特殊作業員					
R3	運転手(特殊)					
Z						
Z1	軽油 小型ﾛｰﾘｰ ﾊﾟﾄﾛｰﾙ給油					
Z2	ﾚｷﾞｭﾗｰｶﾞｿﾘﾝ ｽﾀﾝﾄﾞ					
施工方法 ： 最大埋戻幅1m以上4m未満 (ﾊﾞｯｸﾎｳ)排ｶﾞｽ機械の選択 ： 排ｶﾞｽ対策型(第2次基準値)						

代価表

【施P】埋戻し
最大埋戻幅1m以上4m未満

2号代価表

1 m3当り

	名　称　・　規　格	構成比	積算地区単価	基準地区単価	摘　　要	備　　考
(振動ﾛｰﾗ)賃料長期割引の適用 ： 長期割引あり (ﾀﾝﾊﾟ)賃料長期割引の適用 ： 長期割引あり						
軽油 ： 軽油 ； 小型ﾛｰﾘｰ ﾊﾟﾄﾛｰﾙ給油 ｶﾞｿﾘﾝ ： ﾚｷﾞｭﾗｰｶﾞｿﾘﾝ ； ｽﾀﾝﾄﾞ						

残土処理工

代価表

3号代価表

1 m3当り

名　称　・　規　格	単位	数　量	単　　価	金　　額	摘　　要	備　　考
【施P】土砂等運搬 標準 ﾊﾞｯｸﾎｳ山積0.8m3(平積0.6m3) 土砂(岩塊･玉石混り土含む) DID無し 0.5km	m3	1			18号代価表	
【施P】整地 残土受入れ地での処理	m3	1			19号代価表	
計						
1 m3 当り						

PCﾎﾞｯｸｽｶﾙﾊﾞｰﾄ

代価表

4号代価表

1 式当り

名　称　・　規　格	単位	数　量	単　　価	金　　額	摘　　要	備　　考
【施P】ﾎﾞｯｸｽｶﾙﾊﾞｰﾄ 据付 2.0m/個　基礎砕石 縦締無し	m	28			20号代価表	
【施P】ﾎﾞｯｸｽｶﾙﾊﾞｰﾄ 据付 1.0m/個　基礎砕石	m	1			21号代価表	
【施P】ﾎﾞｯｸｽｶﾙﾊﾞｰﾄ 据付 2.0m/個　基礎砕石 縦締無し	m	2			22号代価表	
ｲﾝﾊﾞｰﾄｺﾝｸﾘｰﾄ	式	1			23号代価表	
基礎ｺﾝｸﾘｰﾄ	式	1			24号代価表	
諸　雑　費	式	1			調整金	
計						
1 式 当り						

現場打ﾎﾞｯｸｽｶﾙﾊﾞｰﾄ

代価表

5号代価表

1 式当り

名　称　・　規　格	単位	数　量	単　　価	金　　額	摘　　要	備　　考
【施P】ｺﾝｸﾘｰﾄ 小型構造物 ﾊﾞｯｸﾎｳ(ｸﾚｰﾝ機能付)打設 24-8-25(20)(高炉) 一般養生	m3	1			25号代価表	
【施P】型枠 一般型枠 小型構造物	m2	4			26号代価表	
鉄筋工	式	1			27号代価表	
基礎工	式	1			28号代価表	
諸　雑　費	式	1			調整金	
計						
1 式 当り						

巻立ｺﾝｸﾘｰﾄ

代価表

6号代価表

1 式当り

名　称　・　規　格	単位	数　量	単　　価	金　　額	摘　　要	備　　考
【施P】ｺﾝｸﾘｰﾄ 無筋･鉄筋構造物 ﾊﾞｯｸﾎｳ(ｸﾚｰﾝ機能付)打設 24-8-25(20)(高炉) 一般養生	m3	0.200			29号代価表	
【施P】型枠 一般型枠 鉄筋･無筋構造物	m2	2			30号代価表	
鉄筋工	式	1			31号代価表	
諸　雑　費	式	1			調整金	
計						
1 式 当り						

代価表

鉄筋ｺﾝｸﾘｰﾄ管 φ1000
No.1人孔～No.2人孔

7号代価表

1 式当り

名　称　・　規　格	単位	数　量	単　　価	金　　額	摘　　要	備　　考
鉄筋ｺﾝｸﾘｰﾄ管 外圧1種径1000*T82mm*L2430mmJISA5372	m	59			32号代価表	
砕石基礎工	m3	90			33号代価表	
諸　雑　費	式	1			調整金	
計						
1 式 当り						

代価表

No.1
組立箱形ﾏﾝﾎｰﾙ

8号代価表

1基当り

名　称　・　規　格	単位	数　量	単　　価	金　　額	摘　　要	備　　考
No.1箱組立ﾏﾝﾎｰﾙ 箱形部材料	式	1			34号代価表	
No.1箱組立ﾏﾝﾎｰﾙ 円形部材料	式	1			35号代価表	
基礎工	式	1			36号代価表	
ｲﾝﾊﾞｰﾄ工	式	1			37号代価表	
ﾌﾞﾛｯｸ据付工	式	1			38号代価表	
諸　雑　費	式	1			調整金	
計						
1 基 当り						

No.2
組立3号ﾏﾝﾎｰﾙ

代価表

9号代価表

1 基当り

名　称　・　規　格	単位	数　量	単　　価	金　　額	摘　　要	備　　考
No.2組立ﾏﾝﾎｰﾙ 材料	式	1			39号代価表	
ﾌﾞﾛｯｸ据付工	式	1			40号代価表	
基礎工	式	1			41号代価表	
ｲﾝﾊﾞｰﾄ工	式	1			42号代価表	
諸　雑　費	式	1			調整金	
計						
1 基 当り						

代価表

建込工(両側分)
掘削深2.5m以下

10号代価表

10 m当り

名　称　・　規　格	単位	数　量	単　　価	金　　額	摘　　要	備　　考
土木一般世話役	人					
特殊作業員	人					
普通作業員	人					
ﾊﾞｯｸﾎｳ(排対2次) ｸﾛｰﾗ型・山積0.28m3(平積0.2m3)	時間				1号単価表	
諸　雑　費	式	1			調整金	
計						
1 m 当り						
10m当りの建込工 ： 2.5m以下　；　建込工(10m当り)：世話役(人),特殊作業員(人),普通作業員(人),ﾊﾞｯｸﾎｳ(時間),掘削深さ(m以下) ﾊﾞｯｸﾎｳ機種選択(3.5m以下) ： ﾊﾞｯｸﾎｳ:ｸﾛｰﾗ型山積 0.28m3(平積0.20m3)　；　平積(m3)						
(ﾊﾞｯｸﾎｳ)排ｶﾞｽ機械の選択 ： 排ｶﾞｽ対策型(第2次基準値) ﾊﾞｯｸﾎｳ ： ﾊﾞｯｸﾎｳ(排対2次)；　ｸﾛｰﾗ型・山積0.28m3(平積0.2m3)						

代価表

建込工(両側分)
掘削深2.0m以下

11号代価表

10 m当り

名　称　・　規　格	単位	数　量	単　　価	金　　額	摘　　要	備　　考
土木一般世話役	人					
特殊作業員	人					
普通作業員	人					
ﾊﾞｯｸﾎｳ(排対2次) ｸﾛｰﾗ型・山積0.28m3(平積0.2m3)	時間				1号単価表	
諸　雑　費	式	1			調整金	
計						
1 m 当り						
10m当りの建込工 ： 2.0m以下　；　建込工(10m当り)：世話役(人),特殊作業員(人),普通作業員(人),ﾊﾞｯｸﾎｳ(時間),掘削深さ(m以下) ﾊﾞｯｸﾎｳ機種選択(3.5m以下) ： ﾊﾞｯｸﾎｳ:ｸﾛｰﾗ型山積 0.28m3(平積0.20m3)　；　平積(m3)						
(ﾊﾞｯｸﾎｳ)排ｶﾞｽ機械の選択 ： 排ｶﾞｽ対策型(第2次基準値) ﾊﾞｯｸﾎｳ ： ﾊﾞｯｸﾎｳ(排対2次)；　ｸﾛｰﾗ型・山積0.28m3(平積0.2m3)						

代価表

引抜工(両側分)
掘削深2.5m以下 ﾄﾗｯｸｸﾚｰﾝ油圧伸縮ｼﾞﾌﾞ型4.9t吊

12号代価表

10 m当り

名　称　・　規　格	単位	数　量	単　　価	金　　額	摘　　要	備　　考
土木一般世話役	人					
特殊作業員	人					
普通作業員	人					
ﾄﾗｯｸｸﾚｰﾝ(作業料金) 4.9t吊 ｵﾍﾟﾚｰﾀ付 日極	台/日					
諸　雑　費	式	1			調整金	
計						
1 m 当り						
10m当りの引抜工 ： 2.5m以下 ； 引抜工(10m当り):世話役(人),特殊作業員(人),普通作業員(人),ｸﾚｰﾝ(日),掘削深さ(m以下) ｸﾚｰﾝ機種選択(3.5m以下) ： ﾄﾗｯｸｸﾚｰﾝ 油圧伸縮ｼﾞﾌﾞ型4.9t吊						
(ｸﾚｰﾝ)賃料長期割引の適用 ： 長期割引あり ｸﾚｰﾝ賃料補正 ： 標準						

代価表

引抜工(両側分)
掘削深2.0m以下 ﾄﾗｯｸｸﾚｰﾝ油圧伸縮ｼﾞﾌﾞ型4.9t吊

13号代価表

10 m当り

名　称　・　規　格	単位	数　量	単　　価	金　　額	摘　　要	備　　考
土木一般世話役	人					
特殊作業員	人					
普通作業員	人					
ﾄﾗｯｸｸﾚｰﾝ(作業料金) 4.9t吊 ｵﾍﾟﾚｰﾀ付 日極	台/日					
諸　雑　費	式	1			調整金	
計						
1 m 当り						
10m当りの引抜工 ： 2.0m以下 ； 引抜工(10m当り):世話役(人),特殊作業員(人),普通作業員(人),ｸﾚｰﾝ(日),掘削深さ(m以下) ｸﾚｰﾝ機種選択(3.5m以下) ： ﾄﾗｯｸｸﾚｰﾝ 油圧伸縮ｼﾞﾌﾞ型4.9t吊						
(ｸﾚｰﾝ)賃料長期割引の適用 ： 長期割引あり ｸﾚｰﾝ賃料補正 ： 標準						

建込簡易土留材賃料 30m1ｾｯﾄ 1回
【ﾎﾞｯｸｽ部】

代価表

14号代価表

1 式当り

名　称　・　規　格	単位	数　量	単　　価	金　　額	摘　　要	備　　考
たて込み簡易土留材(賃貸) 30m当 2.5型 深2.5m 幅3.0m未満	m2/日	1,800				
建込み簡易土留機材修理費･損耗費 30m当 深1.5m以上3.5m以下 W3m未満	m2	150				
計						
1 式 当り						
代価表単位の選択 ： 1式当り代価表 代価表当り数量の対象 ： 賃貸数量						
供用日数算出区分 ： 直接入力 ｾｯﾄ数 ： 30m 1ｾｯﾄ						
掘削幅 ： W=2.5ｍ 掘削深 ： H=2.2ｍ						
(修理･損耗費)(整備費)区分 ： 修理･損耗費 供用日数(総施工延長分) ： KN1=12日						
簡易土留め機材の使用回数 ： n=1回						

建込簡易土留材賃料 30m1ｾｯﾄ 1回
【HPφ1000部】

代価表

15号代価表

1 式当り

名　称　・　規　格	単位	数　量	単　　価	金　　額	摘　　要	備　　考
たて込み簡易土留材(賃貸) 30m当 2.0型 深2.0m 幅3.0m未満	m2/日	1,200				
建込み簡易土留機材修理費･損耗費 30m当 深1.5m以上3.5m以下 W3m未満	m2	120				
計						
1 式 当り						
代価表単位の選択 ： 1式当り代価表 代価表当り数量の対象 ： 賃貸数量						
供用日数算出区分 ： 直接入力 ｾｯﾄ数 ： 30m 1ｾｯﾄ						
掘削幅 ： W=2.3m 掘削深 ： H=1.772m						
(修理･損耗費)(整備費)区分 ： 修理･損耗費 供用日数(総施工延長分) ： KN1=10日						
簡易土留め機材の使用回数 ： n=1回						

代価表

仮設材運搬 36.7t 製品L≦12m
片道4km 往復

16号代価表

1 式当り

名　称　・　規　格	単位	数　量	単　　価	金　　額	摘　　要	備　　考
仮設材の運搬費 基本運賃	t	73.400				
積込費取卸し費 積込費+取卸し費 基地現場間往復	t	36.700				
諸　雑　費	式	1			調整金	
計						
1 式 当り						
代価表の選択 ： 仮設材運搬1式当り代価表 仮設材運搬質量(G) ： W=36.7t						
地方整備局区分 ： 関東･中部･近畿 往復片道区分選択 ： 往復						
片道平均運搬距離 ： L=4km 製品長区分 ： 製品長12m以内						
割増率の計上方法(標準:選択) ： 冬期､深夜･早朝割増をそれぞれ選択 冬期割増計上区分 ： 冬期割増(F1):割増無し ； 割増率(%)						
深夜･早朝割増計上区分 ： 深夜･早朝割増(C4):割増無し ； 割増率(%) その他の諸料金計上区分 ： その他の諸料金を計上しない						
積込･取卸費用計上区分 ： 計上する 積込･取卸区分(往復) ： 積込+取卸費 基地現場間往復						

試験費

代価表

17号代価表

1 式当り

名　称　・　規　格	単位	数　量	単　　価	金　　額	摘　　要	備　　考
地質調査･土質試験 地盤の平板載荷試験 100kN以内	箇所	1				
計						
1 式 当り						

代価表

【施P】土砂等運搬
標準 ﾊﾞｯｸﾎｳ山積0.8m3(平積0.6m3) 土砂(岩塊･玉石混り土含む) DID無し 0.5km以下

18号代価表

1 m3当り

	名　称　・　規　格	構成比	積算地区単価	基準地区単価	摘　　要	備　　考
K						
K1	ﾀﾞﾝﾌﾟﾄﾗｯｸ ｵﾝﾛｰﾄﾞ･ﾃﾞｨｰｾﾞﾙ･積載質量10t積級					
R						
R1	運転手(一般)					
Z						
Z1	軽油 小型ﾛｰﾘｰ ﾊﾟﾄﾛｰﾙ給油					
土砂等発生現場 ： 標準 積込機種･規格 ： ﾊﾞｯｸﾎｳ山積0.8m3(平積0.6m3)						
土質 ： 土砂(岩塊･玉石混り土含む) DID区間の有無 ： 無し						
運搬距離 ： 0.5km以下 軽油 ： 軽油； 小型ﾛｰﾘｰ ﾊﾟﾄﾛｰﾙ給油						

【施P】整地
残土受入れ地での処理

代価表

19号代価表

1 m3当り

	名　称　・　規　格	構成比	積算地区単価	基準地区単価	摘　　要	備　　考
K						
K1	ﾌﾞﾙﾄﾞｰｻﾞ[排出ｶﾞｽ対策型(第1次基準値)] 普通15t級(13~16t)					
R						
R1	運転手(特殊)					
Z						
Z1	軽油 小型ﾛｰﾘｰ ﾊﾟﾄﾛｰﾙ給油					
作業区分 ： 残土受入れ地での処理 (ﾌﾞﾙﾄﾞｰｻﾞ)排ｶﾞｽ機械の選択 ： 排ｶﾞｽ対策型(第1次基準値)						
軽油 1.2号 ： 軽油； 小型ﾛｰﾘｰ ﾊﾟﾄﾛｰﾙ給油						

代価表

【施P】ﾎﾞｯｸｽｶﾙﾊﾞｰﾄ
据付 2.0m/個　基礎砕石 縦締無し

20号代価表

1 m当り

	名　称　・　規　格	構成比	積算地区単価	基準地区単価	摘　　要	備　　考
K						
K1	ﾗﾌﾃﾚｰﾝｸﾚｰﾝ・作業料金 25t吊 ｵﾍﾟﾚｰﾀ付 日極					
R						
R1	普通作業員					
R2	土木一般世話役					
R3	特殊作業員					
Z						
Z1	ﾎﾞｯｸｽｶﾙﾊﾞｰﾄ T-25 W900*H1300*L2000mm					
作業区分 ： 据付 製品長 ： 2.0m/個						
内空幅・内空高(m) ： 0<B≦1.25、0<H≦1.25 基礎材種別 ： 基礎砕石						
PC鋼材による縦締め ： 無し (ｸﾚｰﾝ)賃料長期割引の適用 ： 長期割引あり						
ｸﾚｰﾝ賃料補正 ： 標準 ﾎﾞｯｸｽｶﾙﾊﾞｰﾄ ： RCﾎﾞｯｸｽｶﾙﾊﾞｰﾄ； T-25 W1500*H1500*L2000mm						

代価表

【施P】ﾎﾞｯｸｽｶﾙﾊﾞｰﾄ
据付 2.0m/個　基礎砕石 縦締無し

20号代価表

1 m当り

	名　称　・　規　格	構成比	積算地区単価	基準地区単価	摘　　要	備　　考
ﾎﾞｯｸｽｶﾙﾊﾞｰﾄ材料選択 ：「個」単位の材料単価						

【施P】ﾎﾞｯｸｽｶﾙﾊﾞｰﾄ
据付 1.0m/個　基礎砕石

代価表

21号代価表

1 m当り

	名　称　・　規　格	構成比	積算地区単価	基準地区単価	摘　　要	備　　考
K						
K1	ﾗﾌﾃﾚｰﾝｸﾚｰﾝ・作業料金 25t吊 ｵﾍﾟﾚｰﾀ付 日極					
R						
R1	普通作業員					
R2	土木一般世話役					
R3	特殊作業員					
Z						
Z1	ﾎﾞｯｸｽｶﾙﾊﾞｰﾄ T-25 W900*H1300*L1000mm　短寸・差筋D13*18本付					
作業区分 ： 据付 製品長 ： 1.0m/個						
内空幅･内空高(m) ： 1.25<B≦2.5､1.25<H≦2.5 基礎材種別 ： 基礎砕石						
(ｸﾚｰﾝ)賃料長期割引の適用 ： 長期割引あり ｸﾚｰﾝ賃料補正 ： 標準						
ﾎﾞｯｸｽｶﾙﾊﾞｰﾄ ： RCﾎﾞｯｸｽｶﾙﾊﾞｰﾄ； T-25 W1500*H1500*L2000mm ﾎﾞｯｸｽｶﾙﾊﾞｰﾄ材料選択 ：「個」単位の材料単価						

代価表

【施P】ﾎﾞｯｸｽｶﾙﾊﾞｰﾄ
据付 2.0m/個　基礎砕石 縦締無し

22号代価表

1 m当り

	名　称　・　規　格	構成比	積算地区単価	基準地区単価	摘　　要	備　　考
K						
K1	ﾗﾌﾃﾚｰﾝｸﾚｰﾝ・作業料金 25t吊 ｵﾍﾟﾚｰﾀ付 日極					
R						
R1	普通作業員					
R2	土木一般世話役					
R3	特殊作業員					
Z						
Z1	ﾎﾞｯｸｽｶﾙﾊﾞｰﾄ T-25 W900*H1300*L1598/1749mm　斜切・差筋D13*18本付					
作業区分 ： 据付 製品長 ： 2.0m/個						
内空幅・内空高(m) ： 0<B≦1.25、0<H≦1.25 基礎材種別 ： 基礎砕石						
PC鋼材による縦締め ： 無し (ｸﾚｰﾝ)賃料長期割引の適用 ： 長期割引あり						
ｸﾚｰﾝ賃料補正 ： 標準 ﾎﾞｯｸｽｶﾙﾊﾞｰﾄ ： RCﾎﾞｯｸｽｶﾙﾊﾞｰﾄ； T-25 W1500*H1500*L2000mm						

代価表

【施P】ﾎﾞｯｸｽｶﾙﾊﾞｰﾄ
据付 2.0m/個　基礎砕石 縦締無し

22号代価表

1 m当り

	名　称　・　規　格	構成比	積算地区単価	基準地区単価	摘　　要	備　　考
ﾎﾞｯｸｽｶﾙﾊﾞｰﾄ材料選択 ：「個」単位の材料単価						

ｲﾝﾊﾞｰﾄｺﾝｸﾘｰﾄ

代価表

23号代価表

1 式当り

名　称　・　規　格	単位	数　量	単　　価	金　　額	摘　　要	備　　考
【施P】ｺﾝｸﾘｰﾄ 小型構造物 人力打設 18-8-25(20)(高炉) 一般養生 現場内小運搬無し	m3	3			43号代価表	
【施P】型枠 一般型枠 小型構造物	m2	3			44号代価表	
諸　雑　費	式	1			調整金	
計						
1 式 当り						

基礎ｺﾝｸﾘｰﾄ

代価表

24号代価表

1 式当り

名　称　・　規　格	単位	数　量	単　　価	金　　額	摘　　要	備　　考
【施P】ｺﾝｸﾘｰﾄ 無筋･鉄筋構造物 ﾊﾞｯｸﾎｳ(ｸﾚｰﾝ機能付)打設 18-8-25(20)(高炉) 一般養生	m3	10			45号代価表	
【施P】型枠 一般型枠 鉄筋･無筋構造物	m2	15			46号代価表	
鉄筋工	式	1			47号代価表	
諸　雑　費	式	1			調整金	
計						
1 式 当り						

【施P】ｺﾝｸﾘｰﾄ
小型構造物 ﾊﾞｯｸﾎｳ(ｸﾚｰﾝ機能付)打設 24-8-25(20)(高炉) 一般養生

代価表

25号代価表

1 m3当り

	名　称　・　規　格	構成比	積算地区単価	基準地区単価	摘　　要	備　　考
K						
K1	ﾊﾞｯｸﾎｳ(賃貸)ｸﾛｰﾗ型ｸﾚｰﾝ装置付 山積み0.8m3					
R						
R1	普通作業員					
R2	特殊作業員					
R3	運転手(特殊)					
R4	土木一般世話役					
Z						
Z1	生ｺﾝｸﾘｰﾄ 24-8-25(20)(高炉)				48号代価表	
Z2	軽油 小型ﾛｰﾘｰ ﾊﾟﾄﾛｰﾙ給油					
日当り 構造物	作業量補正(道路維持等作業効率低下) ： 無 種別 ： 小型構造物					
打設工 ｺﾝｸﾘｰﾄ	法 ： ﾊﾞｯｸﾎｳ(ｸﾚｰﾝ機能付)打設 規格 ： 24-8-25(20)(高炉)					

【施P】ｺﾝｸﾘｰﾄ
小型構造物 ﾊﾞｯｸﾎｳ(ｸﾚｰﾝ機能付)打設 24-8-25(20)(高炉) 一般養生

代価表

25号代価表

1 m3当り

	名　称　・　規　格	構成比	積算地区単価	基準地区単価	摘　　要	備　　考
養生工の種類 ： 一般養生 (ｸﾚｰﾝ付BH 山積0.8m3)賃料長期割引の適用 ： 長期割引あり						
軽油 ： 軽油 ； 小型ﾛｰﾘｰ ﾊﾟﾄﾛｰﾙ給油 生ｺﾝｸﾘｰﾄ ： 生ｺﾝｸﾘｰﾄ ； 24-8-25(20)(高炉)						

【施P】型枠
一般型枠 小型構造物

代価表

26号代価表

1 m2当り

	名　称　・　規　格	構成比	積算地区単価	基準地区単価	摘　　要	備　　考
R						
R1	型わく工					
R2	普通作業員					
R3	土木一般世話役					
日当り	作業量補正(道路維持等作業効率低下) ： 無					
型枠の	種類 ： 一般型枠					
構造物	の種類 ： 小型構造物					

鉄筋工

代価表

27号代価表

1 式当り

名　称　・　規　格	単位	数　量	単　　価	金　　額	摘　　要	備　　考
異形棒鋼 SD345 D13	ｋｇ					
鉄筋加工・組立 10t未満	ｋｇ					
諸　雑　費	式	1			調整金	
計						
1 式 当り						

基礎工

代価表

28号代価表

1 式当り

名　称　・　規　格	単位	数　量	単　　価	金　　額	摘　　要	備　　考
【施P】ｺﾝｸﾘｰﾄ 無筋･鉄筋構造物 ﾊﾞｯｸﾎｳ(ｸﾚｰﾝ機能付)打設 18-8-25(20)(高炉) 一般養生	m3	0.200			49号代価表	
【施P】型枠 一般型枠 鉄筋･無筋構造物	m2	1			50号代価表	
鉄筋工	式	1			51号代価表	
【施P】基礎砕石 17.5cmを超え20.0cm以下 再生ｸﾗｯｼｬﾗﾝ40~0	m2	1			52号代価表	
諸　雑　費	式	1			調整金	
計						
1 式 当り						

【施P】ｺﾝｸﾘｰﾄ
無筋･鉄筋構造物 ﾊﾞｯｸﾎｳ(ｸﾚｰﾝ機能付)打設 24-8-25(20)(高炉) 一般養生

代価表

29号代価表

1 m3当り

	名　称　・　規　格	構成比	積算地区単価	基準地区単価	摘　　要	備　　考
K						
K1	ﾊﾞｯｸﾎｳ(賃貸)ｸﾛｰﾗ型ｸﾚｰﾝ装置付 山積み0.8m3					
R						
R1	特殊作業員					
R2	普通作業員					
R3	運転手(特殊)					
R4	土木一般世話役					
Z						
Z1	生ｺﾝｸﾘｰﾄ 24-8-25(20)(高炉)				48号代価表	
Z2	軽油 小型ﾛｰﾘｰ ﾊﾟﾄﾛｰﾙ給油					
日当り	作業量補正(道路維持等作業効率低下) ： 無					
構造物	種別 ： 無筋･鉄筋構造物					
打設工	法 ： ﾊﾞｯｸﾎｳ(ｸﾚｰﾝ機能付)打設					
ｺﾝｸﾘｰﾄ	規格 ： 24-8-25(20)(高炉)					

代価表

【施P】ｺﾝｸﾘｰﾄ
無筋･鉄筋構造物 ﾊﾞｯｸﾎｳ(ｸﾚｰﾝ機能付)打設 24-8-25(20)(高炉) 一般養生

29号代価表

1 m3当り

	名　称　・　規　格	構成比	積算地区単価	基準地区単価	摘　　要	備　　考
養生工の種類 ： 一般養生 (ｸﾚｰﾝ付BH 山積0.8m3)賃料長期割引の適用 ： 長期割引あり						
軽油 ： 軽油 ； 小型ﾛｰﾘｰ ﾊﾟﾄﾛｰﾙ給油 生ｺﾝｸﾘｰﾄ ： 生ｺﾝｸﾘｰﾄ ； 24-8-25(20)(高炉)						

代価表

【施P】型枠
一般型枠 鉄筋･無筋構造物

30号代価表

1 m2当り

	名　称　・　規　格	構成比	積算地区単価	基準地区単価	摘　　要	備　　考
R						
R1	型わく工					
R2	普通作業員					
R3	土木一般世話役					
日当り作業量補正(道路維持等作業効率低下) ： 無 型枠の種類 ： 一般型枠						
構造物の種類 ： 鉄筋･無筋構造物						

鉄筋工

代価表

31号代価表

1 式当り

名　称　・　規　格	単位	数　量	単　　価	金　　額	摘　　要	備　　考
異形棒鋼 SD345 D13	ｋｇ					
鉄筋加工・組立 10t未満	ｋｇ					
計						
1 式 当り						

代価表

鉄筋ｺﾝｸﾘｰﾄ管
外圧1種径1000*T82mm*L2430mmJISA5372

32号代価表

10 m当り

名　称　・　規　格	単位	数　量	単　　価	金　　額	摘　　要	備　　考
ﾋｭｰﾑ管 B型(遠心鉄筋ｺﾝｸﾘｰﾄ管) 外圧1種 径1000*T82mm*L2430mm JIS A 5372	本	4 100				
鉄筋ｺﾝｸﾘｰﾄ管布設 管径1000mm	m	10			53号代価表	
計						
1 m 当り						
代価表の選択 ： 布設延長10m当り代価表 布設管種の選択 ： 鉄筋ｺﾝｸﾘｰﾄ管						
鉄筋ｺﾝｸﾘｰﾄ管布設 ： 鉄筋ｺﾝｸﾘｰﾄ管布設； 管径1000mm 鉄筋ｺﾝｸﾘｰﾄ管の計上 ： 計上する						
鉄筋ｺﾝｸﾘｰﾄ管の選択 ： ﾋｭｰﾑ管 B型(遠心鉄筋ｺﾝｸﾘｰﾄ管)； 外圧1種 径1000*T82mm*L2430mm JIS A 5372 鉄筋ｺﾝｸﾘｰﾄ管の単位選択 ：「本」単位の鉄筋ｺﾝｸﾘｰﾄ管材料費						

砕石基礎工

代価表

33号代価表

1 m3当り

名　称　・　規　格	単位	数　量	単　　価	金　　額	摘　　要	備　　考
再生砕石 RC-40	m3	1				
【施P】埋戻し 最大埋戻幅1m以上4m未満	m3	1			54号代価表	
計						
1 m3 当り						

代価表

No.1箱組立ﾏﾝﾎｰﾙ
箱形部材料

34号代価表

1 式当り

名　称　・　規　格	単位	数　量	単　　価	金　　額	摘　　要	備　　考
頂版ﾌﾞﾛｯｸ 箱型1500*1500*1200	個	1				
基礎ﾌﾞﾛｯｸ 箱型1500*1500*900	個	1				
開口費 φ1000	個所	1				
計						
1 式 当り						

代価表

No.1箱組立ﾏﾝﾎｰﾙ
円形部材料

35号代価表

1 式当り

名　称　・　規　格	単位	数　量	単　　価	金　　額	摘　　要	備　　考
ﾏﾝﾎｰﾙ蓋 下水道用 φ600【可児市型】	組	1				
調整金具 φ600*45	組	1				
調整ﾘﾝｸﾞ φ600*100	個	1				
斜壁ﾌﾞﾛｯｸ φ600*φ900*300	個	1				
ﾜｲﾄﾞｽﾃｯﾌﾟ 30SW	本	6				
転落防止はしご 安全対策付属品	個	1				
諸　雑　費	式	1			調整金	
計						
1 式 当り						

基礎工

代価表

36号代価表

1 式当り

名　称　・　規　格	単位	数　量	単　　価	金　　額	摘　　要	備　　考
【施P】基礎砕石 12.5cmを超え17.5cm以下 再生ｸﾗｯｼｬﾗﾝ40~0	m2	4			55号代価表	
【施P】ｺﾝｸﾘｰﾄ 無筋･鉄筋構造物 ﾊﾞｯｸﾎｳ(ｸﾚｰﾝ機能付)打設 18-8-40(高炉) 一般養生	m3	0.400			56号代価表	
【施P】型枠 一般型枠 均しｺﾝｸﾘｰﾄ	m2	1			57号代価表	
計						
1 式 当り						

ｲﾝﾊﾞｰﾄ工

代価表

37号代価表

1 式当り

名　称　・　規　格	単位	数　量	単　　価	金　　額	摘　　要	備　　考
【施P】ｺﾝｸﾘｰﾄ 小型構造物 ﾊﾞｯｸﾎｳ(ｸﾚｰﾝ機能付)打設 18-8-40(高炉) 一般養生	m3	1			58号代価表	
【施P】型枠 一般型枠 小型構造物	m2	1			59号代価表	
諸　雑　費	式	1			調整金	
計						
1 式 当り						

ﾌﾞﾛｯｸ据付工

代価表

38号代価表

1 式当り

名　称　・　規　格	単位	数　量	単　　価	金　　額	摘　　要	備　　考
箱形ﾌﾞﾛｯｸ据付工	箇所	1			60号代価表	
蓋(受枠)調整ﾌﾞﾛｯｸ据付 ﾌﾞﾛｯｸ使用する	組	1			61号代価表	
計						
1 式 当り						

代価表

No. 2組立ﾏﾝﾎｰﾙ
材料

39号代価表

1 式当り

名　称　・　規　格	単位	数　量	単　　価	金　　額	摘　　要	備　　考
1号部 材料	式	1			62号代価表	
3号部 材料	式	1			63号代価表	
計						
1 式 当り						

ﾌﾞﾛｯｸ据付工

代価表

40号代価表

1 式当り

名　称　・　規　格	単位	数　量	単　　価	金　　額	摘　　要	備　　考
組立ﾏﾝﾎｰﾙ設置工 4箇所未満 3号(内径1500㎜)深さ4m以下	箇所	1			64号代価表	
組立ﾏﾝﾎｰﾙ設置工 4箇所未満 1号(内径900㎜)深さ3m以下	箇所	1			65号代価表	
蓋(受枠)調整ﾌﾞﾛｯｸ据付 ﾌﾞﾛｯｸ使用する	組	1			66号代価表	
諸　雑　費	式	1			調整金	
計						
1 式 当り						

基礎工

代価表

41号代価表

1 式当り

名　称　・　規　格	単位	数　量	単　　価	金　　額	摘　　要	備　　考
【施P】基礎砕石 17.5cmを超え20.0cm以下 再生ｸﾗｯｼｬﾗﾝ40~0	m2	3			67号代価表	
計						
1 式 当り						

ｲﾝﾊﾞｰﾄ工

代価表

42号代価表

1 式当り

名　称　・　規　格	単位	数　量	単　　価	金　　額	摘　　要	備　　考
【施P】ｺﾝｸﾘｰﾄ 小型構造物 ﾊﾞｯｸﾎｳ(ｸﾚｰﾝ機能付)打設 18-8-40(高炉) 一般養生	m3	1			68号代価表	
【施P】型枠 一般型枠 小型構造物	m2	1			69号代価表	
諸　雑　費	式	1			調整金	
計						
1 式 当り						

代価表

【施P】ｺﾝｸﾘｰﾄ
小型構造物 人力打設 18-8-25(20)(高炉) 一般養生 現場内小運搬無し

43号代価表

1 m3当り

	名　称　・　規　格	構成比	積算地区単価	基準地区単価	摘　　要	備　　考
R						
R1	普通作業員					
R2	特殊作業員					
R3	土木一般世話役					
Z						
Z1	生ｺﾝｸﾘｰﾄ 18-8-25(20)(高炉)				70号代価表	
日当り作業量補正(道路維持等作業効率低下) ： 無 構造物種別 ： 小型構造物						
打設工法 ： 人力打設 ｺﾝｸﾘｰﾄ規格 ： 18-8-25(高炉)						
養生工の種類 ： 一般養生 現場内小運搬の有無 ： 無し						
生ｺﾝｸﾘｰﾄ ： 生ｺﾝｸﾘｰﾄ； 18-8-25(20)(高炉)						

【施P】型枠
一般型枠 小型構造物

代価表

44号代価表

1 m2当り

	名　称　・　規　格	構成比	積算地区単価	基準地区単価	摘　　要	備　　考
R						
R1	型わく工					
R2	普通作業員					
R3	土木一般世話役					
日当り	作業量補正(道路維持等作業効率低下) ： 無					
型枠の	種類 ： 一般型枠					
構造物	の種類 ： 小型構造物					

代価表

【施P】ｺﾝｸﾘｰﾄ
無筋･鉄筋構造物 ﾊﾞｯｸﾎｳ(ｸﾚｰﾝ機能付)打設 18-8-25(20)(高炉) 一般養生

45号代価表

1 m3当り

	名　称　・　規　格	構成比	積算地区単価	基準地区単価	摘　　要	備　　考
K						
K1	ﾊﾞｯｸﾎｳ(賃貸)ｸﾛｰﾗ型ｸﾚｰﾝ装置付 山積み0.8m3					
R						
R1	特殊作業員					
R2	普通作業員					
R3	運転手(特殊)					
R4	土木一般世話役					
Z						
Z1	生ｺﾝｸﾘｰﾄ 18-8-25(20)(高炉)				70号代価表	
Z2	軽油 小型ﾛｰﾘｰ ﾊﾟﾄﾛｰﾙ給油					
日当り	作業量補正(道路維持等作業効率低下) ： 無					
構造物	種別 ： 無筋･鉄筋構造物					
打設工	法 ： ﾊﾞｯｸﾎｳ(ｸﾚｰﾝ機能付)打設					
ｺﾝｸﾘｰﾄ	規格 ： 18-8-25(高炉)					

【施P】ｺﾝｸﾘｰﾄ
無筋･鉄筋構造物 ﾊﾞｯｸﾎｳ(ｸﾚｰﾝ機能付)打設 18-8-25(20)(高炉) 一般養生

代価表

45号代価表

1 m3当り

	名　称　・　規　格	構成比	積算地区単価	基準地区単価	摘　　要	備　　考
養生工の種類 ： 一般養生 (ｸﾚｰﾝ付BH 山積0.8m3)賃料長期割引の適用 ： 長期割引あり						
軽油 ： 軽油 ； 小型ﾛｰﾘｰ ﾊﾟﾄﾛｰﾙ給油 生ｺﾝｸﾘｰﾄ ： 生ｺﾝｸﾘｰﾄ ； 18-8-25(20)(高炉)						

代価表

【施P】型枠
一般型枠 鉄筋･無筋構造物

46号代価表

1 m2当り

	名　称　・　規　格	構成比	積算地区単価	基準地区単価	摘　　要	備　　考
R						
R1	型わく工					
R2	普通作業員					
R3	土木一般世話役					
日当り作業量補正(道路維持等作業効率低下) ： 無 型枠の種類 ： 一般型枠						
構造物の種類 ： 鉄筋･無筋構造物						

鉄筋工

代価表

47号代価表

1 式当り

名　称　・　規　格	単位	数　量	単　　価	金　　額	摘　　要	備　　考
異形棒鋼 SD345 D16	k g					
異形棒鋼 SD345 D13	k g					
鉄筋加工・組立 10t未満	k g					
諸　雑　費	式	1			調整金	
計						
1 式 当り						

代価表

48号代価表

生ｺﾝｸﾘｰﾄ
24-8-25(20)(高炉)

1 m3当り

名　称　・　規　格	単位	数　量	単　　価	金　　額	摘　　要	備　　考
(高炉)生ｺﾝｸﾘｰﾄ 24-8-25　B種　W/C=55%以下	m3	1				
計						
1 m3 当り						
生ｺﾝｸﾘｰﾄ規格 24-8-25(20)(高炉) ： (高炉)生ｺﾝｸﾘｰﾄ； 24-8-25　B種　W/C=55%以下 生ｺﾝｸﾘｰﾄの夜間割増の有無 ： 無						
生ｺﾝｸﾘｰﾄ小型車割増額の計上 ： 計上しない 生ｺﾝｸﾘｰﾄ山岳割増額の計上 ： 計上しない						
生ｺﾝｸﾘｰﾄ冬期加熱費計上区分(標準=なし) ： 計上しない						

【施P】ｺﾝｸﾘｰﾄ
無筋･鉄筋構造物 ﾊﾞｯｸﾎｳ(ｸﾚｰﾝ機能付)打設 18-8-25(20)(高炉) 一般養生

代価表

49号代価表

1 m3当り

	名　称　・　規　格	構成比	積算地区単価	基準地区単価	摘　　要	備　　考
K						
K1	ﾊﾞｯｸﾎｳ(賃貸)ｸﾛｰﾗ型ｸﾚｰﾝ装置付 山積み0.8m3					
R						
R1	特殊作業員					
R2	普通作業員					
R3	運転手(特殊)					
R4	土木一般世話役					
Z						
Z1	生ｺﾝｸﾘｰﾄ 18-8-25(20)(高炉)				70号代価表	
Z2	軽油 小型ﾛｰﾘｰ ﾊﾟﾄﾛｰﾙ給油					
日当り	作業量補正(道路維持等作業効率低下) ： 無					
構造物	種別 ： 無筋･鉄筋構造物					
打設工	法 ： ﾊﾞｯｸﾎｳ(ｸﾚｰﾝ機能付)打設					
ｺﾝｸﾘｰﾄ	規格 ： 18-8-25(高炉)					

代価表

【施P】ｺﾝｸﾘｰﾄ
無筋･鉄筋構造物 ﾊﾞｯｸﾎｳ(ｸﾚｰﾝ機能付)打設 18-8-25(20)(高炉) 一般養生

49号代価表

1 m3当り

	名　称　・　規　格	構成比	積算地区単価	基準地区単価	摘　　要	備　　考
養生工の種類 ： 一般養生 (ｸﾚｰﾝ付BH 山積0.8m3)賃料長期割引の適用 ： 長期割引あり						
軽油 ： 軽油 ； 小型ﾛｰﾘｰ ﾊﾟﾄﾛｰﾙ給油 生ｺﾝｸﾘｰﾄ ： 生ｺﾝｸﾘｰﾄ ； 18-8-25(20)(高炉)						

【施P】型枠
一般型枠 鉄筋･無筋構造物

代価表

50号代価表

1 m2当り

	名　称　・　規　格	構成比	積算地区単価	基準地区単価	摘　　要	備　　考
R						
R1	型わく工					
R2	普通作業員					
R3	土木一般世話役					
日当り作業量補正(道路維持等作業効率低下) ： 無 型枠の種類 ： 一般型枠						
構造物の種類 ： 鉄筋･無筋構造物						

鉄筋工

代価表

51号代価表

1 式当り

名　称　・　規　格	単位	数　量	単　　価	金　　額	摘　　要	備　　考
異形棒鋼 SD345 D13	k g					
異形棒鋼 SD345 D16	k g					
鉄筋加工・組立 10t未満	k g					
計						
1 式 当り						

代価表

【施P】基礎砕石
17.5cmを超え20.0cm以下 再生ｸﾗｯｼｬﾗﾝ40~0

52号代価表

1 m2当り

	名　称　・　規　格	構成比	積算地区単価	基準地区単価	摘　　要	備　　考
K						
K1	ﾊﾞｯｸﾎｳ(賃貸)ｸﾛｰﾗ 山積み0.8m3					
R						
R1	普通作業員					
R2	特殊作業員					
R3	土木一般世話役					
R4	運転手(特殊)					
Z						
Z1	再生砕石 RC-40					
Z2	軽油 小型ﾛｰﾘｰ ﾊﾟﾄﾛｰﾙ給油					
日当り	作業量補正(道路維持等作業効率低下) ： 無					
砕石の	厚さ ： 17.5cmを超え20.0cm以下					
砕石の	種類 ： 再生ｸﾗｯｼｬﾗﾝ 40～0					
(ﾊﾞｯｸﾎｳ	山積0.8m3)賃料長期割引の適用 ： 長期割引あり					

代価表

【施P】基礎砕石
17.5cmを超え20.0cm以下 再生ｸﾗｯｼｬﾗﾝ40~0

52号代価表

1 m2当り

	名　称　・　規　格	構成比	積算地区単価	基準地区単価	摘　　要	備　　考
再生ｸﾗｯｼｬﾗﾝ 40～0 ： 再生砕石； RC-40 軽油 ： 軽油； 小型ﾛｰﾘｰ ﾊﾟﾄﾛｰﾙ給油						

代価表

鉄筋ｺﾝｸﾘｰﾄ管布設
管径1000mm

53号代価表

10 m当り

名　称　・　規　格	単位	数　量	単　　価	金　　額	摘　　要	備　　考
土木一般世話役	人					
特殊作業員	人					
普通作業員	人					
ﾗﾌﾃﾚｰﾝｸﾚｰﾝ・作業料金 25t吊 ｵﾍﾟﾚｰﾀ付 日極	台/日					
諸雑費	%				諸雑費	
計						
1 m 当り						
管径の選択(鉄筋Co管200~2400mm) ： 1000mm (ｸﾚｰﾝ)賃料長期割引の適用 ： 長期割引あり						
ｸﾚｰﾝ賃料補正 ： 標準						

【施P】埋戻し
最大埋戻幅1m以上4m未満

代価表

54号代価表

1 m3当り

	名　称　・　規　格	構成比	積算地区単価	基準地区単価	摘　　要	備　　考
K						
K1	ﾊﾞｯｸﾎｳ[排出ｶﾞｽ対策型(第2次基準値)] ｸﾛｰﾗ型・山積0.8 m3(平積0.6 m3)					
K2	振動ﾛｰﾗ(賃貸)ﾊﾝﾄﾞｶﾞｲﾄﾞ 0.8~1.1t					
K3	ﾀﾝﾊﾟ(賃貸) 質量60~80kg					
R						
R1	普通作業員					
R2	特殊作業員					
R3	運転手(特殊)					
Z						
Z1	軽油 小型ﾛｰﾘｰ ﾊﾟﾄﾛｰﾙ給油					
Z2	ﾚｷﾞｭﾗｰｶﾞｿﾘﾝ ｽﾀﾝﾄﾞ					
施工方法 ： 最大埋戻幅1m以上4m未満 (ﾊﾞｯｸﾎｳ)排ｶﾞｽ機械の選択 ： 排ｶﾞｽ対策型(第2次基準値)						

代価表

【施P】埋戻し
最大埋戻幅1m以上4m未満

54号代価表

1 m3当り

	名　称　・　規　格	構成比	積算地区単価	基準地区単価	摘　　要	備　　考
(振動ﾛｰﾗ) (ﾀﾝﾊﾟ)	賃料長期割引の適用 ： 長期割引あり 賃料長期割引の適用 ： 長期割引あり					
軽油 ： ｶﾞｿﾘﾝ	軽油 ； 小型ﾛｰﾘｰ ﾊﾟﾄﾛｰﾙ給油 ： ﾚｷﾞｭﾗｰｶﾞｿﾘﾝ ； ｽﾀﾝﾄﾞ					

代価表

【施P】基礎砕石
12.5cmを超え17.5cm以下 再生ｸﾗｯｼｬﾗﾝ40~0

55号代価表

1 m2当り

	名　称　・　規　格	構成比	積算地区単価	基準地区単価	摘　　要	備　　考
K						
K1	ﾊﾞｯｸﾎｳ(賃貸)ｸﾛｰﾗ 山積み0.8m3					
R						
R1	普通作業員					
R2	特殊作業員					
R3	土木一般世話役					
R4	運転手(特殊)					
Z						
Z1	再生砕石 RC-40					
Z2	軽油 小型ﾛｰﾘｰ ﾊﾟﾄﾛｰﾙ給油					
日当り	作業量補正(道路維持等作業効率低下) ： 無					
砕石の	厚さ ： 12.5cmを超え17.5cm以下					
砕石の	種類 ： 再生ｸﾗｯｼｬﾗﾝ 40～0					
(ﾊﾞｯｸﾎｳ	山積0.8m3)賃料長期割引の適用 ： 長期割引あり					

代価表

【施P】基礎砕石
12.5cmを超え17.5cm以下 再生ｸﾗｯｼｬﾗﾝ40~0

55号代価表

1 m2当り

	名　称　・　規　格	構成比	積算地区単価	基準地区単価	摘　　要	備　　考
再生ｸﾗｯｼｬﾗﾝ 40～0 ： 再生砕石； RC-40 軽油 ： 軽油； 小型ﾛｰﾘｰ ﾊﾟﾄﾛｰﾙ給油						

【施P】ｺﾝｸﾘｰﾄ
無筋･鉄筋構造物 ﾊﾞｯｸﾎｳ(ｸﾚｰﾝ機能付)打設 18-8-40(高炉) 一般養生

代価表

56号代価表

1 m3当り

	名　称　・　規　格	構成比	積算地区単価	基準地区単価	摘　　要	備　　考
K						
K1	ﾊﾞｯｸﾎｳ(賃貸)ｸﾛｰﾗ型ｸﾚｰﾝ装置付 山積み0.8m3					
R						
R1	特殊作業員					
R2	普通作業員					
R3	運転手(特殊)					
R4	土木一般世話役					
Z						
Z1	生ｺﾝｸﾘｰﾄ 18-8-40(高炉)				71号代価表	
Z2	軽油 小型ﾛｰﾘｰ ﾊﾟﾄﾛｰﾙ給油					
日当り	作業量補正(道路維持等作業効率低下) ： 無					
構造物	種別 ： 無筋･鉄筋構造物					
打設工	法 ： ﾊﾞｯｸﾎｳ(ｸﾚｰﾝ機能付)打設					
ｺﾝｸﾘｰﾄ	規格 ： 18-8-40(高炉)					

代価表

【施P】ｺﾝｸﾘｰﾄ
無筋･鉄筋構造物 ﾊﾞｯｸﾎｳ(ｸﾚｰﾝ機能付)打設 18-8-40(高炉) 一般養生

56号代価表

1 m3当り

	名　称　・　規　格	構成比	積算地区単価	基準地区単価	摘　　要	備　　考
養生工の種類 ： 一般養生 (ｸﾚｰﾝ付BH 山積0.8m3)賃料長期割引の適用 ： 長期割引あり						
軽油 ： 軽油 ； 小型ﾛｰﾘｰ ﾊﾟﾄﾛｰﾙ給油 生ｺﾝｸﾘｰﾄ ： 生ｺﾝｸﾘｰﾄ ； 18-8-40(高炉)						

代価表

【施P】型枠
一般型枠 均しｺﾝｸﾘｰﾄ

57号代価表

1 m2当り

	名　称　・　規　格	構成比	積算地区単価	基準地区単価	摘　　要	備　　考
R						
R1	型わく工					
R2	普通作業員					
R3	土木一般世話役					
日当り	作業量補正(道路維持等作業効率低下) ： 無					
型枠の	種類 ： 一般型枠					
構造物	の種類 ： 均しｺﾝｸﾘｰﾄ					

代価表

【施P】ｺﾝｸﾘｰﾄ
小型構造物 ﾊﾞｯｸﾎｳ(ｸﾚｰﾝ機能付)打設 18-8-40(高炉) 一般養生

58号代価表

1 m3当り

	名　称　・　規　格	構成比	積算地区単価	基準地区単価	摘　　要	備　　考
K						
K1	ﾊﾞｯｸﾎｳ(賃貸)ｸﾛｰﾗ型ｸﾚｰﾝ装置付 山積み0.8m3					
R						
R1	普通作業員					
R2	特殊作業員					
R3	運転手(特殊)					
R4	土木一般世話役					
Z						
Z1	生ｺﾝｸﾘｰﾄ 18-8-40(高炉)				72号代価表	
Z2	軽油 小型ﾛｰﾘｰ ﾊﾟﾄﾛｰﾙ給油					
日当り	作業量補正(道路維持等作業効率低下) ： 無					
構造物	種別 ： 小型構造物					
打設工	法 ： ﾊﾞｯｸﾎｳ(ｸﾚｰﾝ機能付)打設					
ｺﾝｸﾘｰﾄ	規格 ： 18-8-40(高炉)					

代価表

【施P】ｺﾝｸﾘｰﾄ
小型構造物 ﾊﾞｯｸﾎｳ(ｸﾚｰﾝ機能付)打設 18-8-40(高炉) 一般養生

58号代価表

1 m3当り

	名　称　・　規　格	構成比	積算地区単価	基準地区単価	摘　　要	備　　考
養生工の種類 ： 一般養生 (ｸﾚｰﾝ付BH 山積0.8m3)賃料長期割引の適用 ： 長期割引あり						
軽油 ： 軽油 ； 小型ﾛｰﾘｰ ﾊﾟﾄﾛｰﾙ給油 生ｺﾝｸﾘｰﾄ ： 生ｺﾝｸﾘｰﾄ ； 18-8-40(高炉)						

【施P】型枠
一般型枠 小型構造物

代価表

59号代価表

1 m2当り

	名　称　・　規　格	構成比	積算地区単価	基準地区単価	摘　　要	備　　考
R						
R1	型わく工					
R2	普通作業員					
R3	土木一般世話役					
日当り作業量補正(道路維持等作業効率低下) ： 無 型枠の種類 ： 一般型枠						
構造物の種類 ： 小型構造物						

箱形ﾌﾞﾛｯｸ据付工

代価表

60号代価表

1 箇所当り

名　称　・　規　格	単位	数　量	単　　価	金　　額	摘　　要	備　　考
頂版ﾌﾞﾛｯｸ据付工	個所	1			73号代価表	
基礎ﾌﾞﾛｯｸ据付工	個所	1			74号代価表	
計						
1 箇所 当り						

代価表

61号代価表

蓋(受枠)調整ﾌﾞﾛｯｸ据付
ﾌﾞﾛｯｸ使用する

1組当り

名　称　・　規　格	単位	数　量	単　　価	金　　額	摘　　要	備　　考
土木一般世話役	人					
特殊作業員	人					
普通作業員	人					
ﾄﾗｯｸｸﾚｰﾝ(作業料金) 4.9t吊 ｵﾍﾟﾚｰﾀ付 日極	台/日					
諸雑費	%				諸雑費	
計						
1 組 当り						
調整ｺﾝｸﾘｰﾄﾌﾞﾛｯｸ使用区分 ： 使用する ； 蓋(受枠共)及び調整ｺﾝｸﾘｰﾄﾌﾞﾛｯｸ(1組当り)：世話役(人/組),特殊作業員(人/組),普通作業員(人/組),ﾄﾗｯｸｸﾚｰﾝ(日/組),諸雑費(%)						
資材計上区分 ： 施工費のみ (ｸﾚｰﾝ)賃料長期割引の適用 ： 長期割引あり						
ｸﾚｰﾝ賃料補正 ： 標準						

代価表

1号部
材料

62号代価表

1 式当り

名　称　・　規　格	単位	数　量	単　　価	金　　額	摘　　要	備　　考
ﾏﾝﾎｰﾙ蓋　下水道用 φ600【可児市型】	組	1				
調整金具 φ600*45	組	1				
調整ﾘﾝｸﾞ φ600*100	個	2				
斜壁ﾌﾞﾛｯｸ φ600*φ900*300	個	1				
ﾜｲﾄﾞｽﾃｯﾌﾟ 30SW	本	7				
転落防止はしご 安全対策付属品	個	1				
諸　雑　費	式	1			調整金	
計						
1 式 当り						

代価表

3号部
材料

63号代価表

1 式当り

名　称　・　規　格	単位	数　量	単　　価	金　　額	摘　　要	備　　考
斜壁ﾌﾞﾛｯｸ φ900*φ1500*300	個	1				
管取付壁 φ1500*1200	個	1				
底盤ﾌﾞﾛｯｸ 有効高150	個	1				
計						
1 式 当り						

組立ﾏﾝﾎｰﾙ設置工 4箇所未満
3号(内径1500mm)深さ4m以下

代価表

64号代価表

1 箇所当り

名　称　・　規　格	単位	数　量	単　　価	金　　額	摘　　要	備　　考
組立ﾏﾝﾎｰﾙ設置工[手間のみ] 3号(内径1500mm) 深さ4m以下	箇所	1				
諸　雑　費	式	1			調整金	
計						
1 箇所 当り						
組立ﾏﾝﾎｰﾙ工規格・仕様 ： 3号(内径1500mm)ﾏﾝﾎｰﾙ深さ4m以下 施工規模 ： 4箇所未満 ； 加算率(%)						
作業時間帯 ： 通常作業 ； 補正係数 市場単価の補正方法 ： 単価欄に対して補正計算を行う						

代価表

組立ﾏﾝﾎｰﾙ設置工 4箇所未満
1号(内径900mm)深さ3m以下

65号代価表

1 箇所当り

名　称　・　規　格	単位	数　量	単　　価	金　　額	摘　　要	備　　考
組立ﾏﾝﾎｰﾙ設置工[手間のみ] 1号(内径900mm) 深さ3m以下	箇所	1				
計						
1 箇所 当り						
組立ﾏﾝﾎｰﾙ工規格･仕様 ： 1号(内径900mm)ﾏﾝﾎｰﾙ深さ3m以下 施工規模 ： 4箇所未満 ； 加算率(%)						
作業時間帯 ： 通常作業 ； 補正係数 市場単価の補正方法 ： 単価欄に対して補正計算を行う						

代価表

蓋(受枠)調整ﾌﾞﾛｯｸ据付
ﾌﾞﾛｯｸ使用する

66号代価表

1組当り

名　称　・　規　格	単位	数　量	単　　価	金　　額	摘　　要	備　　考
土木一般世話役	人					
特殊作業員	人					
普通作業員	人					
ﾄﾗｯｸｸﾚｰﾝ(作業料金) 4.9t吊 ｵﾍﾟﾚｰﾀ付 日極	台/日					
諸雑費	%				諸雑費	
計						
1 組 当り						
調整ｺﾝｸﾘｰﾄﾌﾞﾛｯｸ使用区分 ： 使用する ； 蓋(受枠共)及び調整ｺﾝｸﾘｰﾄﾌﾞﾛｯｸ(1組当り)：世話役(人/組),特殊作業員(人/組),普通作業員(人/組),ﾄﾗｯｸｸﾚｰﾝ(日/組),諸雑費(%)						
資材計上区分 ： 施工費のみ (ｸﾚｰﾝ)賃料長期割引の適用 ： 長期割引あり						
ｸﾚｰﾝ賃料補正 ： 標準						

【施P】基礎砕石
17.5cmを超え20.0cm以下 再生ｸﾗｯｼｬﾗﾝ40~0

代価表

67号代価表

1 m2当り

	名　称　・　規　格	構成比	積算地区単価	基準地区単価	摘　　要	備　　考
K						
K1	ﾊﾞｯｸﾎｳ(賃貸)ｸﾛｰﾗ 山積み0.8m3					
R						
R1	普通作業員					
R2	特殊作業員					
R3	土木一般世話役					
R4	運転手(特殊)					
Z						
Z1	再生砕石 RC-40					
Z2	軽油 小型ﾛｰﾘｰ ﾊﾟﾄﾛｰﾙ給油					
日当り	作業量補正(道路維持等作業効率低下) ： 無					
砕石の	厚さ ： 17.5cmを超え20.0cm以下					
砕石の	種類 ： 再生ｸﾗｯｼｬﾗﾝ 40～0					
(ﾊﾞｯｸﾎｳ	山積0.8m3)賃料長期割引の適用 ： 長期割引あり					

代価表

【施P】基礎砕石
17.5cmを超え20.0cm以下 再生ｸﾗｯｼｬﾗﾝ40~0

67号代価表

1 m2当り

	名　称　・　規　格	構成比	積算地区単価	基準地区単価	摘　　要	備　　考
再生ｸﾗｯｼｬﾗﾝ 40～0 ： 再生砕石； RC-40 軽油 ： 軽油； 小型ﾛｰﾘｰ ﾊﾟﾄﾛｰﾙ給油						

【施P】ｺﾝｸﾘｰﾄ
小型構造物 ﾊﾞｯｸﾎｳ(ｸﾚｰﾝ機能付)打設 18-8-40(高炉) 一般養生

代価表

68号代価表

1 m3当り

	名　称　・　規　格	構成比	積算地区単価	基準地区単価	摘　　要	備　　考
K						
K1	ﾊﾞｯｸﾎｳ(賃貸)ｸﾛｰﾗ型ｸﾚｰﾝ装置付 山積み0.8m3					
R						
R1	普通作業員					
R2	特殊作業員					
R3	運転手(特殊)					
R4	土木一般世話役					
Z						
Z1	生ｺﾝｸﾘｰﾄ 18-8-40(高炉)				72号代価表	
Z2	軽油 小型ﾛｰﾘｰ ﾊﾟﾄﾛｰﾙ給油					
日当り 構造物	作業量補正(道路維持等作業効率低下) ： 無 種別 ： 小型構造物					
打設工 ｺﾝｸﾘｰﾄ	法 ： ﾊﾞｯｸﾎｳ(ｸﾚｰﾝ機能付)打設 規格 ： 18-8-40(高炉)					

代価表

【施P】ｺﾝｸﾘｰﾄ
小型構造物 ﾊﾞｯｸﾎｳ(ｸﾚｰﾝ機能付)打設 18-8-40(高炉) 一般養生

68号代価表

1 m3当り

	名　称　・　規　格	構成比	積算地区単価	基準地区単価	摘　　要	備　　考
養生工の種類 ： 一般養生 (ｸﾚｰﾝ付BH 山積0.8m3)賃料長期割引の適用 ： 長期割引あり						
軽油 ： 軽油 ； 小型ﾛｰﾘｰ ﾊﾟﾄﾛｰﾙ給油 生ｺﾝｸﾘｰﾄ ： 生ｺﾝｸﾘｰﾄ ； 18-8-40(高炉)						

【施P】型枠
一般型枠 小型構造物

代価表

69号代価表

1 m2当り

	名　称　・　規　格	構成比	積算地区単価	基準地区単価	摘　　要	備　　考
R						
R1	型わく工					
R2	普通作業員					
R3	土木一般世話役					
日当り	作業量補正(道路維持等作業効率低下) ： 無					
型枠の	種類 ： 一般型枠					
構造物	の種類 ： 小型構造物					

代価表

生ｺﾝｸﾘｰﾄ
18-8-25(20)(高炉)

70号代価表

1 m3当り

名　称　・　規　格	単位	数　量	単　　価	金　　額	摘　　要	備　　考
(高炉)生ｺﾝｸﾘｰﾄ 18-8-25,18-8-40　B種　W/C=60%以下	m3	1				
計						
1 m3 当り						
生ｺﾝｸﾘｰﾄ規格 18-8-25(20)(高炉) ： (高炉)生ｺﾝｸﾘｰﾄ ； 18-8-25,18-8-40　B種　W/C=60%以下 生ｺﾝｸﾘｰﾄの夜間割増の有無 ： 無						
生ｺﾝｸﾘｰﾄ小型車割増額の計上 ： 計上しない 生ｺﾝｸﾘｰﾄ山岳割増額の計上 ： 計上しない						
生ｺﾝｸﾘｰﾄ冬期加熱費計上区分(標準=なし) ： 計上しない						

代価表

生ｺﾝｸﾘｰﾄ
18-8-40(高炉)

71号代価表

1 m3当り

名　称　・　規　格	単位	数　量	単　　価	金　　額	摘　　要	備　　考
(高炉)生ｺﾝｸﾘｰﾄ 18-8-25,18-8-40　B種	m3	1				
計						
1 m3 当り						
生ｺﾝｸﾘｰﾄ規格 18-8-40(高炉) ： (高炉)生ｺﾝｸﾘｰﾄ； 18-8-25,18-8-40　B種 生ｺﾝｸﾘｰﾄの夜間割増の有無 ： 無						
生ｺﾝｸﾘｰﾄ小型車割増額の計上 ： 計上しない 生ｺﾝｸﾘｰﾄ山岳割増額の計上 ： 計上しない						
生ｺﾝｸﾘｰﾄ冬期加熱費計上区分(標準=なし) ： 計上しない						

代価表

生ｺﾝｸﾘｰﾄ
18-8-40(高炉)

72号代価表

1 m3当り

名　称　・　規　格	単位	数　量	単　　価	金　　額	摘　　要	備　　考
(高炉)生ｺﾝｸﾘｰﾄ 18-8-25,18-8-40　B種　W/C=60%以下	m3	1				
計						
1 m3 当り						
生ｺﾝｸﾘｰﾄ規格 18-8-40(高炉) ： (高炉)生ｺﾝｸﾘｰﾄ； 18-8-25,18-8-40　B種　W/C=60%以下 生ｺﾝｸﾘｰﾄの夜間割増の有無 ： 無						
生ｺﾝｸﾘｰﾄ小型車割増額の計上 ： 計上しない 生ｺﾝｸﾘｰﾄ山岳割増額の計上 ： 計上しない						
生ｺﾝｸﾘｰﾄ冬期加熱費計上区分(標準=なし) ： 計上しない						

頂版ﾌﾞﾛｯｸ据付工

代価表

73号代価表

1 個所当り

名　称　・　規　格	単位	数　量	単　　価	金　　額	摘　　要	備　　考
土木一般世話役	人					
特殊作業員	人					
普通作業員	人					
ﾗﾌﾃﾚｰﾝｸﾚｰﾝ・作業料金 10t吊 ｵﾍﾟﾚｰﾀ付 日極	台/日					
諸　雑　費	式	1			調整金	
計						
1 個所 当り						

基礎ﾌﾞﾛｯｸ据付工

代価表

74号代価表

1 個所当り

名　称　・　規　格	単位	数　量	単　　価	金　　額	摘　　要	備　　考
土木一般世話役	人					
特殊作業員	人					
普通作業員	人					
ﾗﾌﾃﾚｰﾝｸﾚｰﾝ・作業料金 10t吊 ｵﾍﾟﾚｰﾀ付 日極	台/日					
諸　雑　費	式	1			調整金	
計						
1 個所 当り						

単価表

ﾊﾞｯｸﾎｳ(排対2次)
ｸﾛｰﾗ型・山積0.28m3(平積0.2m3)

1号単価表

1 時間当り

名　称　・　規　格	単位	数　量	単　　価	金　　額	摘　　要	備　　考
運転手(特殊)	人					
軽油 小型ﾛｰﾘｰ ﾊﾟﾄﾛｰﾙ給油	L					
ﾊﾞｯｸﾎｳ[排出ｶﾞｽ対策型(第2次基準値)] ｸﾛｰﾗ型・山積0.28m3(平積0.2 m3)	時間					
計						
1 時間 当り						
供用損料に対する補正 ： 単価管理で設定した損料を適用: ； 11欄に掛ける補正値:建設機械 (陸上) 軽油 ： 軽油 ； 小型ﾛｰﾘｰ ﾊﾟﾄﾛｰﾙ給油						

計画平面図

S=1:500

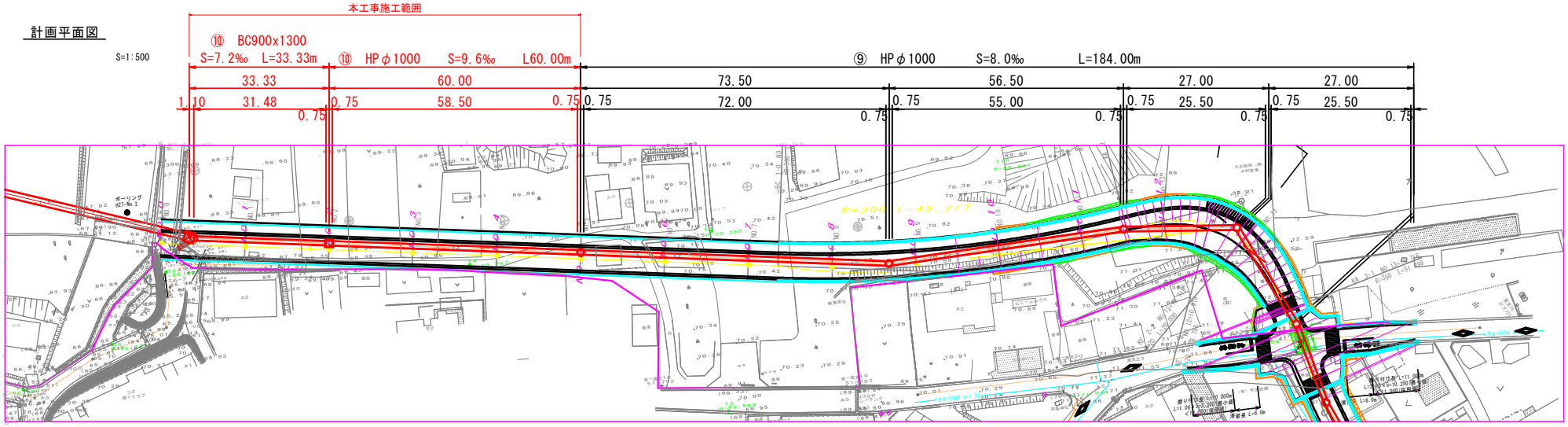
本工事施工範囲
⑩ BC900x1300
S=7.2‰ L=33.33m
⑩ HPφ1000 S=9.6‰ L60.00m
⑨ HPφ1000 S=8.0‰ L=184.00m
33.33
60.00
73.50
56.50
27.00
27.00
1.10
31.48
0.75
58.50
0.75
0.75
72.00
0.75
55.00
0.75
25.50
0.75
25.50
0.75
R=300 L=45.717

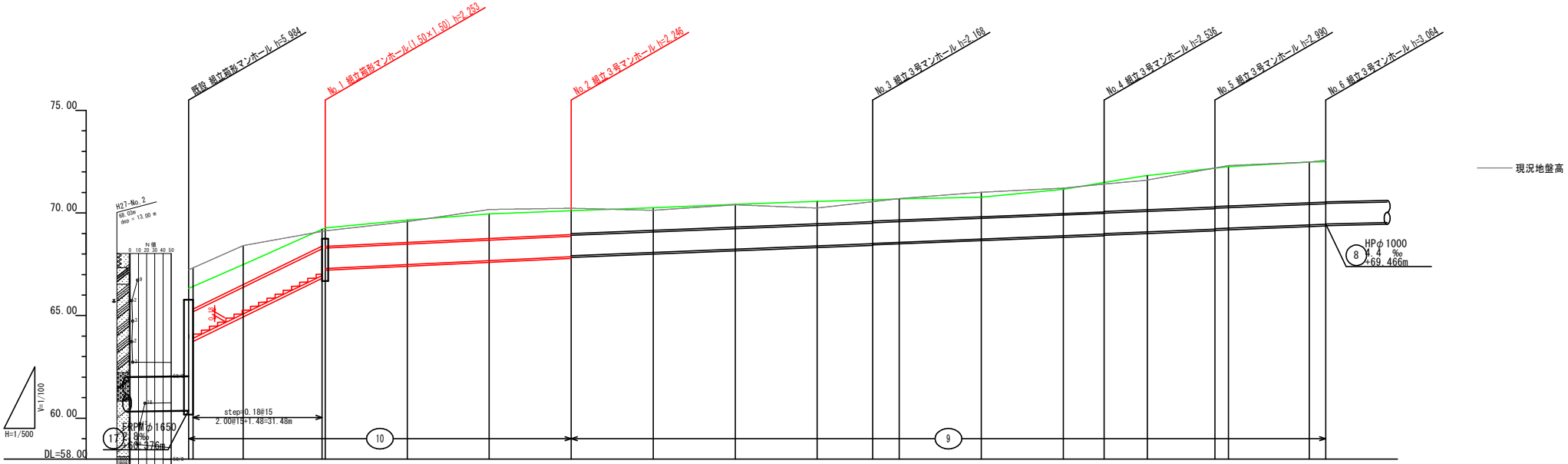
既設 組立擁壁マンホール h=5.984
No.1 組立擁壁マンホール(1.50×1.50) h=2.253
No.2 組立3号マンホール h=2.246
No.3 組立3号マンホール h=2.168
No.4 組立3号マンホール h=2.536
No.5 組立3号マンホール h=2.990
No.6 組立3号マンホール h=3.064
現況地盤高
75.00
70.00
65.00
60.00
DL=58.00
H27-No.2
N値
V=1/100
H=1/500
step=0.18@15
2.00@15+1.48=31.48m
ERPMφ1650
HPφ1000
4.4 ‰
+69.466m
⑧
⑩
⑨

| | | |

横　断　図

S=1:100

NO. 1MH

FGH=69.27
GH=69.13
FH=67.288
FH=67.017
(FH=66.950)

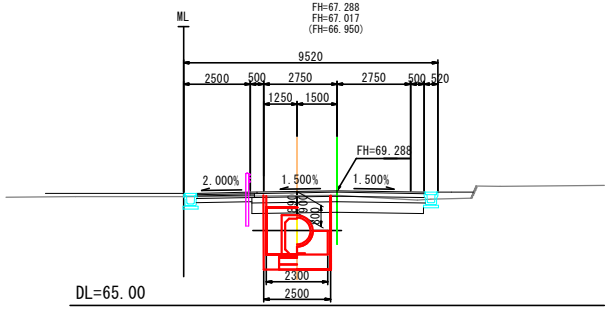

DL=65.00

NO. 2MH

FGH=70.11
GH=70.23
FH=67.914
FH=67.864

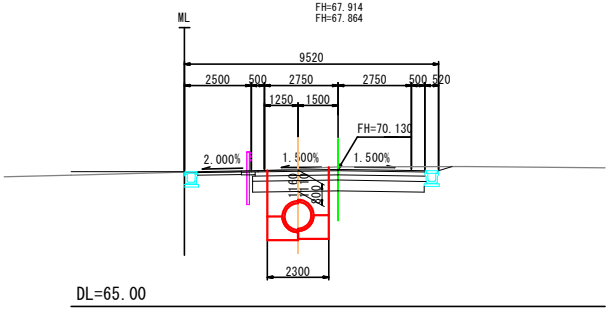

DL=65.00

NO. 8

FGH=70.58
GH=70.24
FH=68.394

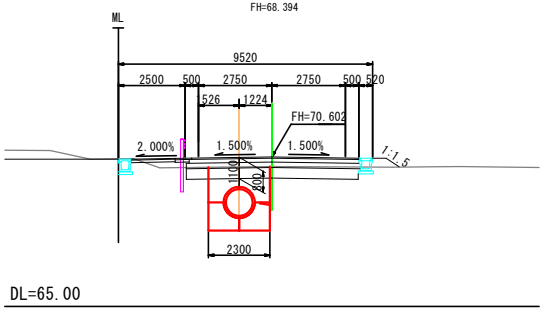

DL=65.00

NO. 1

GH=67.48
GH=67.41
FH=65.258
(FH=65.079)

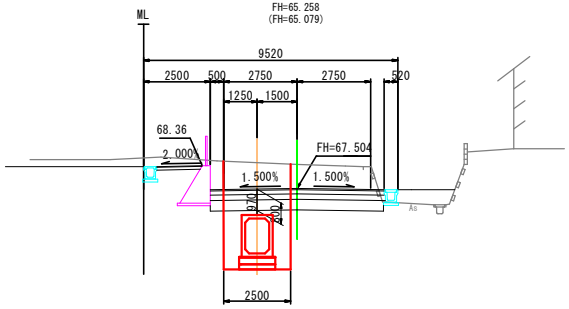

DL=60.00

NO. 4

FGH=69.95
GH=70.17
FH=67.672

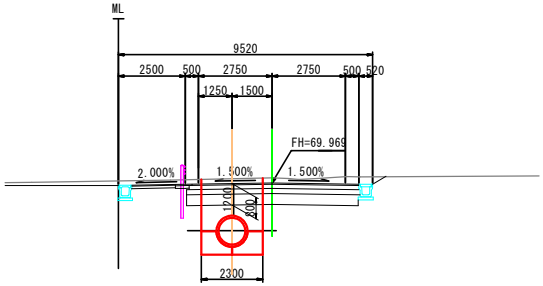

DL=65.00

NO. 7

FGH=70.43
GH=70.40
FH=68.234

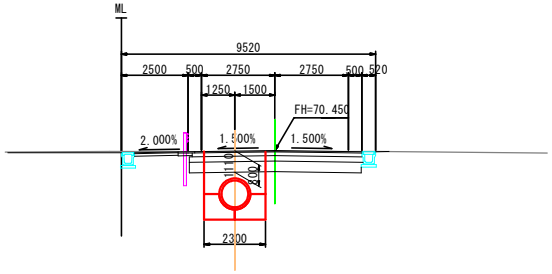

DL=65.00

NO. 0+1.10

FGH=66.32
GH=67.23
FH=64.090
(FH=63.890)

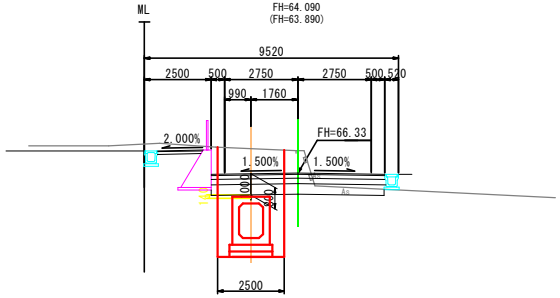

DL=60.00

NO. 3

FGH=69.66
GH=69.58
FH=67.480

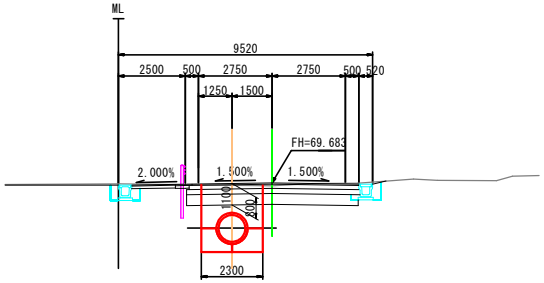

DL=60.00

NO. 6

FGH=70.27
GH=70.13
FH=68.074

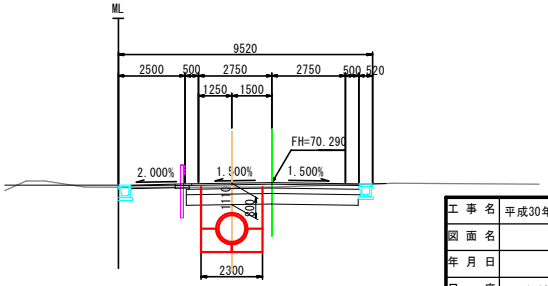

DL=65.00

工事名	平成30年度　土田渡雨水支線整備工事
図面名	横断図
年月日	
尺度	1:100
事務所名	可児市 建設部 土木課

箱形マンホール　□1500×1500　組立図

No. 1　　S=1：30

A-A 断面図

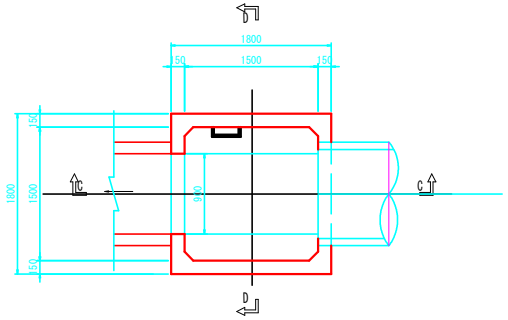

B-B 断面図

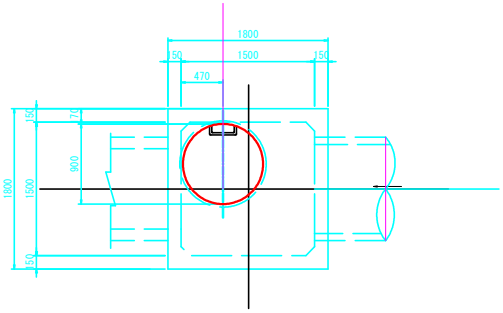

C-C 断面図

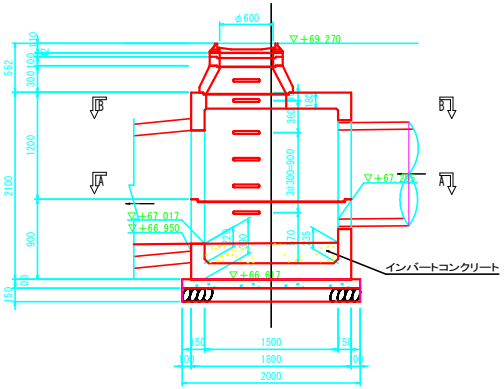

D-D 断面図

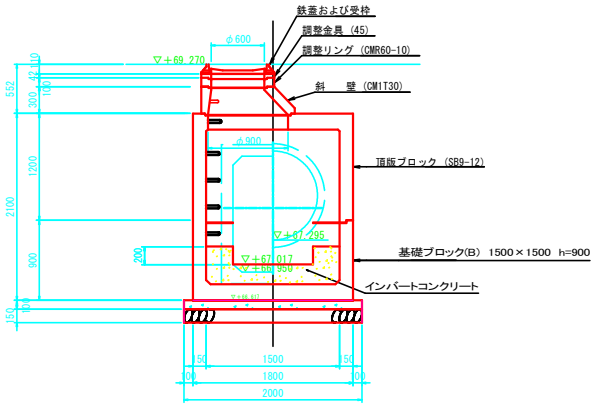

数 量 表

	箱　形　部																
部材	基礎ブロック	基礎ブロック / 中間ブロック　※高さ1800/2100は2000A形以上で使用														中床版	頂版ブロック
記号	B	MB	M6	MF6	M9	MF9	M12	MF12	M15	MF15	M18	MF18	M21	MF21		F	SB9-12
高さ	900		600	600	900	900	1200	1200	1500	1500	1800	1800	2100	2100		300	1200
数量	1																1

	円　形　部																						
部材	直　壁															斜壁		調整リング			調整金具	鉄蓋	
記号	CM1S							CM2S								CM1	CM2	CMR60			45	φ600	調整材
高さ	30	60	90	120	150	180	F60	60	90	120	150	180	F60	C30		T30		5	10	15	20	42	110	
数量																1			1			1	1	42

箱形部材は（社）日本下水道協会Ⅱ類認定器材とする。

工事名	土田渡雨水幹線整備工事
図面名	箱形マンホール1500×1500 組立図
縮　尺	1:30
事業者名	可児市　建設部　土木課

３号組立マンホール標準図 S=1:30

平　面　図

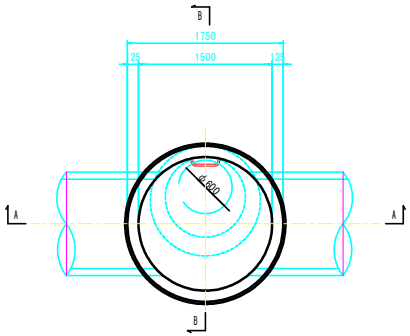

A-A 断面図

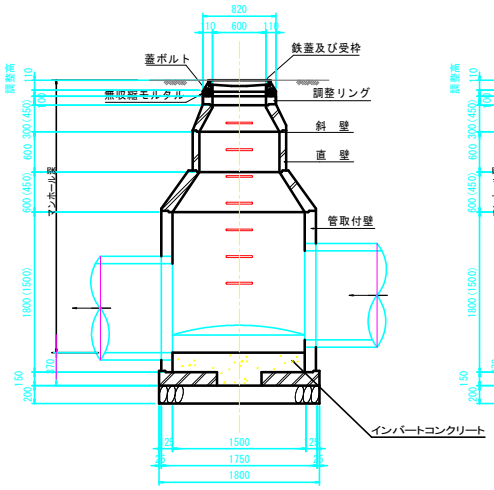

B-B 断面図

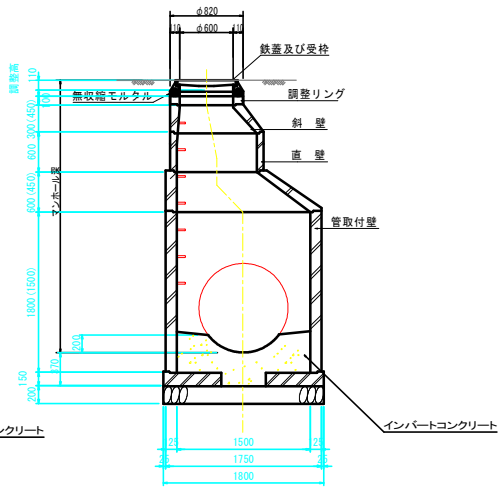

数 量 表

マンホールNo.	マンホール深	3号組立								1号組立															
		底版	管取付壁			斜壁900×1500			床版斜壁	直　壁					斜壁600×900			床版斜壁	調整リング			調整金具		鉄 蓋	調整高
									S	M 1 S					M 1 T			S	C M R					MF1	
		15	210	180	150	60	45	30	19.5	180	120	90	60	30	60	45	30	14.5	15	10	5	45	25		
No.2	2.246	1			1			1									1			2		1		1	56
No.3	2.168	1			1			1									1		1			1		1	28
No.4	2.536	1		1				1									1			2		1		1	46
No.5	2.990	1		1			1							1			1			2		1		1	50
No.6	3.064	1		1				1					1				1		1				1	1	24
No.7	3.096	1		1				1					1				1		1			1		1	56

工事名	平成30年度　土田渡雨水支線整備工事
図面名	３号組立マンホール標準図
縮　尺	1:30
事業者名	可児市　建設部　土木課

現場打ボックスカルバート構造図　S＝1：30

横断図

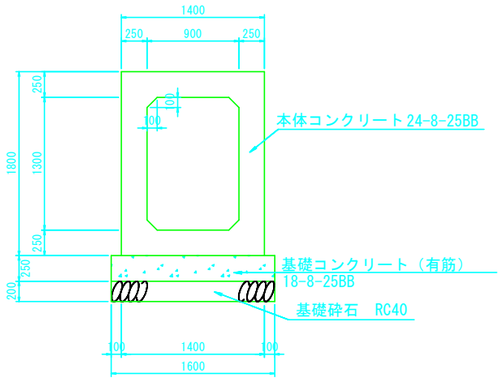

縦断図

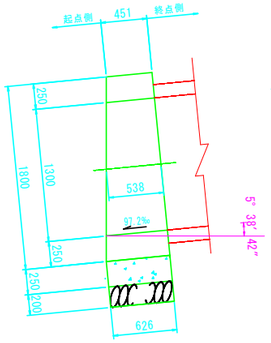

左側壁（外面）

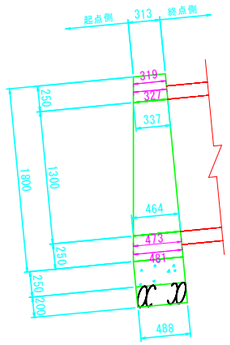

左側壁（内面）

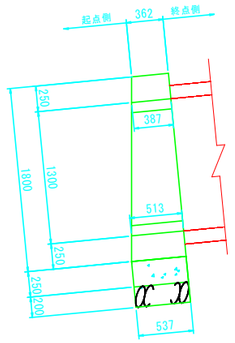

頂版（上面）

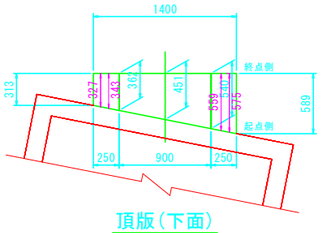

頂版（下面）

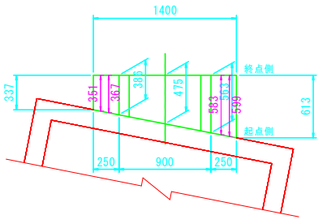

右側壁（内面）

右側壁（外面）

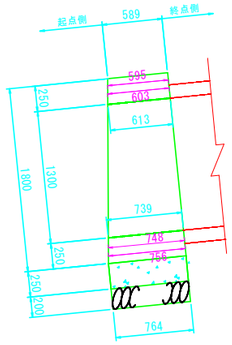

底版（上面）

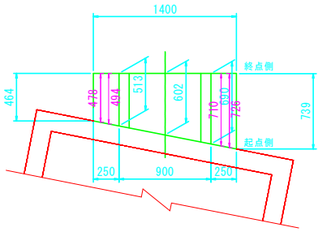

底版（下面）

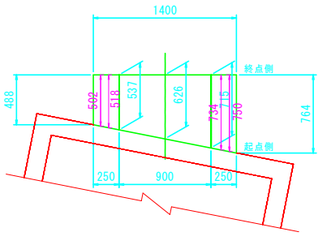

基礎コンクリート配筋図

1 － 1
(2 － 2)

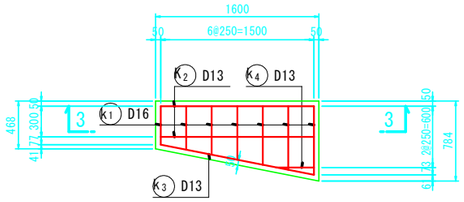

3 － 3

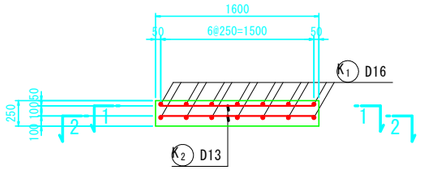

鉄　筋　表

種　別	径	長　さ	本　数	単位質量	一本当り質量	質　量	摘　要
K 1	D16	530	14	1.56	0.827	11.6	――
2	D13	1500	4	0.995	1.493	6.0	――
3	〃	1530	2	〃	1.522	3.0	――
4	〃	370	2	〃	0.368	0.7	――
						21.3　kg	
					D13	11.6　kg	
					D16	9.7　kg	
					合計	21.3　kg	

工事名	平成30年度　土田渡雨水支線整備工事			
図面名	現場打ボックスカルバート構造図			
縮　尺	1:30			
事業者名	可児市　建設部　土木課			

現場打ボックスカルバート配筋図　S＝1：30

断面図

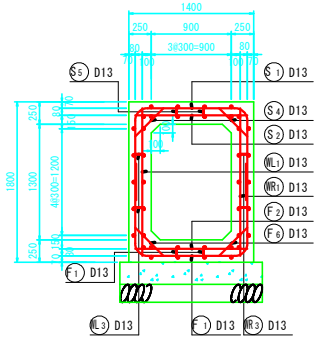

1 － 1

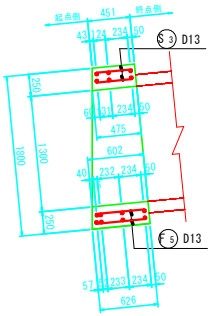

2 － 2

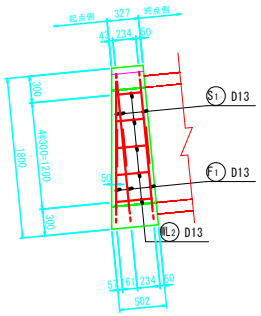

3 － 3

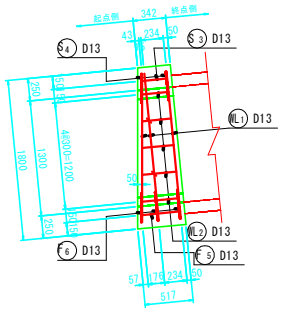

接続部アンカー鉄筋配置図

人孔接続部

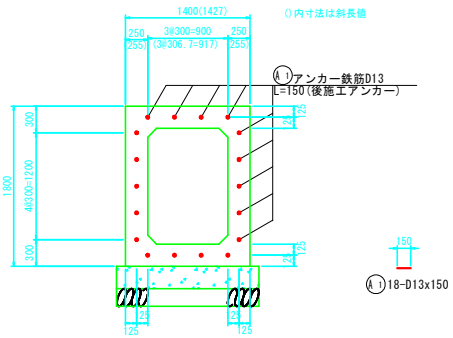

6 － 6

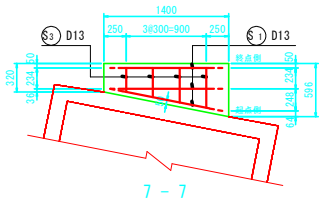

7 － 7

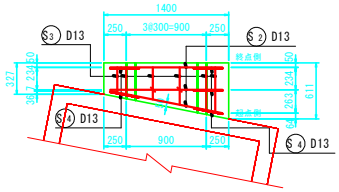

8 － 8

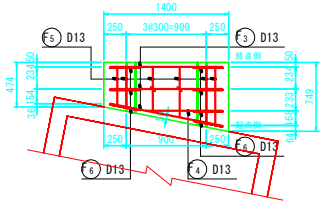

9 － 9

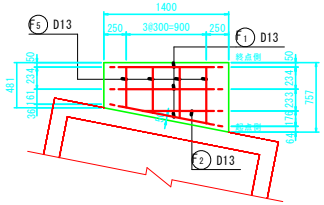

4 － 4

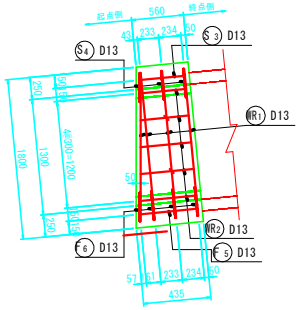

5 － 5

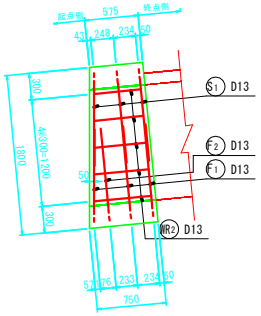

PCボックス接続部

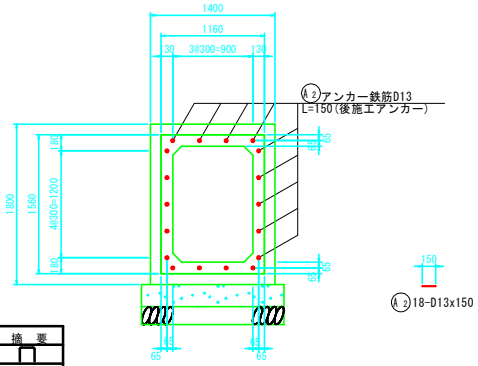

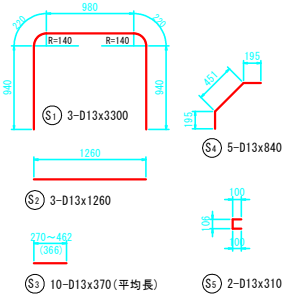

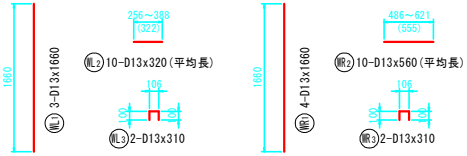

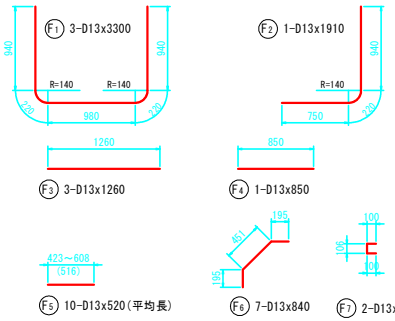

鉄　筋　表

種　別	径	長　さ	本　数	単位質量	一本当り質量	質　量	摘　要
S 1	D13	3300	3	0.995	3.284	9.9	
2	〃	1260	3	〃	1.254	3.8	
3	〃	370	10	〃	0.368	3.7	平均長
4	〃	840	5	〃	0.836	4.2	
5	〃	310	2	〃	0.308	0.6	
						22.2	kg
WL 1	D13	1660	3	0.995	1.652	5.0	
2	〃	320	10	〃	0.318	3.2	平均長
3	〃	310	2	〃	0.308	0.6	
						8.8	kg
WR 1	D13	1660	4	0.995	1.652	6.6	
2	〃	560	10	〃	0.557	5.6	平均長
3	〃	310	2	〃	0.308	0.6	
						12.8	kg
F 1	D13	3300	3	0.995	3.284	9.9	
2	〃	1910	1	〃	1.900	1.9	
3	〃	1260	3	〃	1.254	3.8	
4	〃	850	1	〃	0.846	0.8	
5	〃	520	10	〃	0.517	5.2	平均長
6	〃	840	7	〃	0.836	5.9	
7	〃	310	2	〃	0.308	0.6	
						28.1	kg
					D13	71.9	kg

位置図

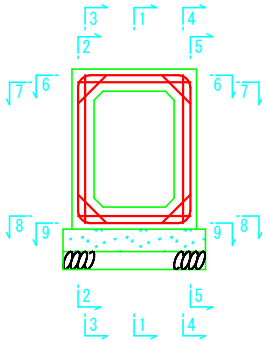

工事名	平成30年度　土田渡雨水支線整備工事
図面名	現場打ボックスカルバート配筋図
縮　尺	1:30
事業者名	可児市　建設部　土木課

PCボックスカルバート　割付図(1)

S=1:100

寸法表記例

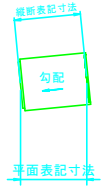

横断割付図

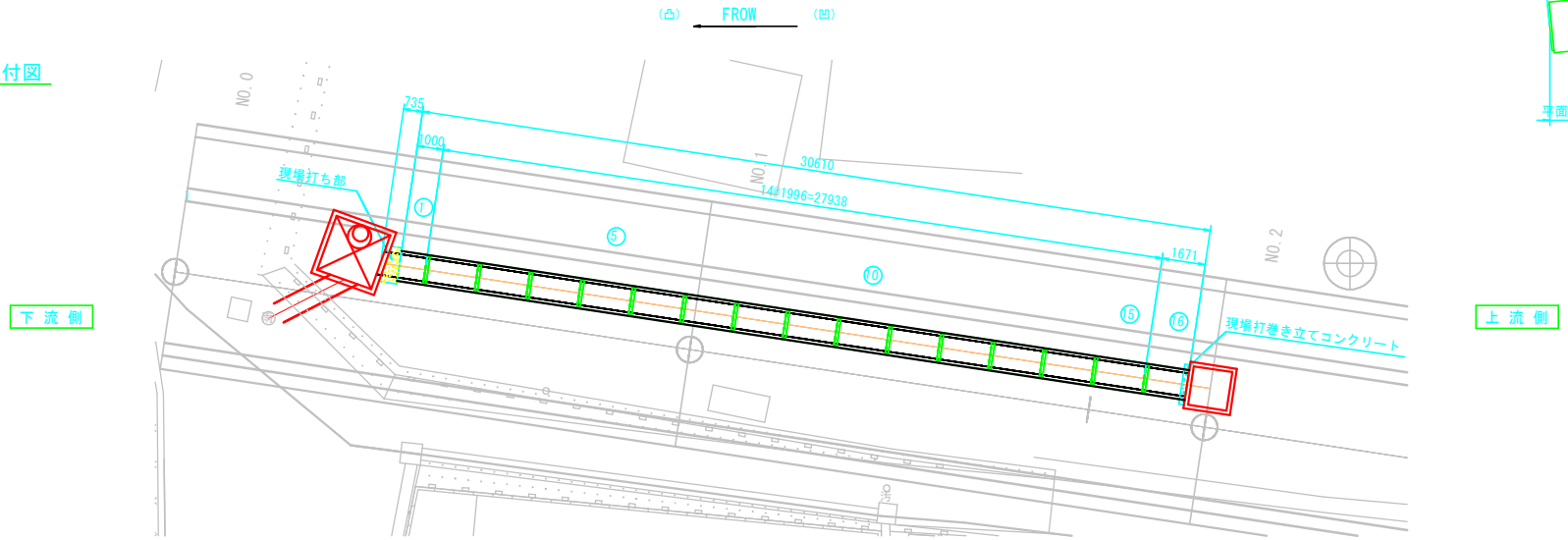

縦断割付図

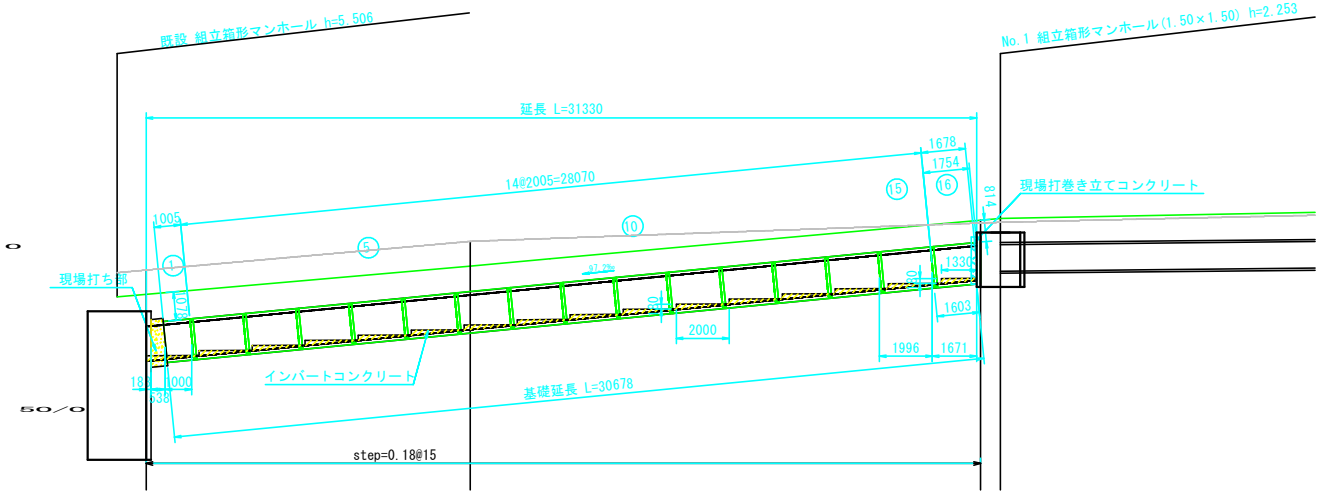

インバートコンクリート部詳細図

S=1:50

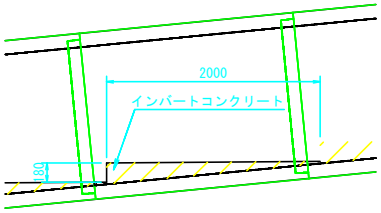

工 事 名	平成30年度　土田渡雨水支線整備工事
図 面 名	PCックスカルバート割付図(1)
年 月 日	
尺　　度	1:100
事務所名	可児市 建設部 土木課

PCボックスカルバート　割付図(2)

S=1:100

巻き立てコンクリート部　参考図

S=1:20

※鉄筋位置や数量は、別途検討を行ってください。

縦断図

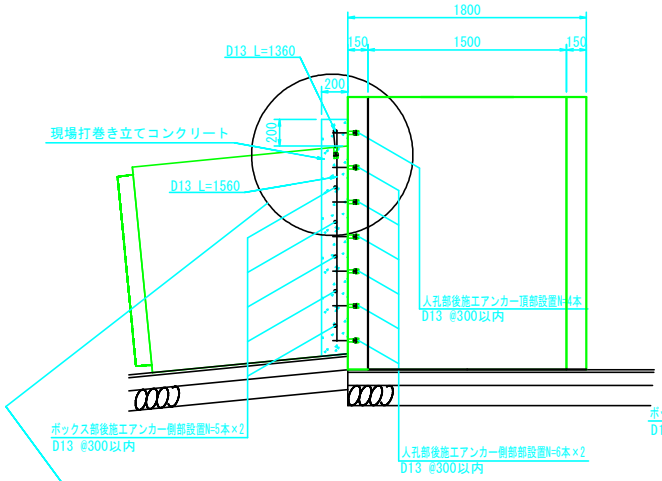

平面図

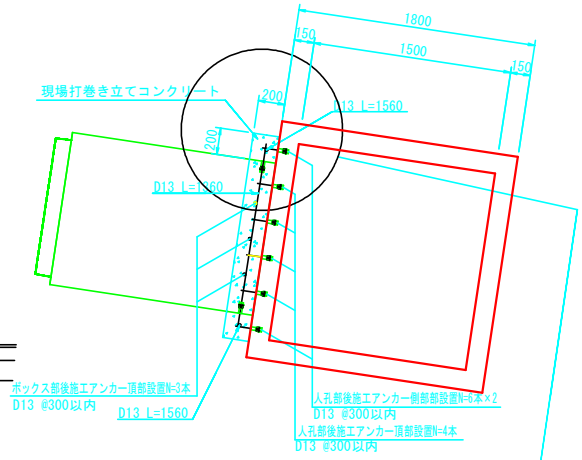

接合部拡大図

S=1:10

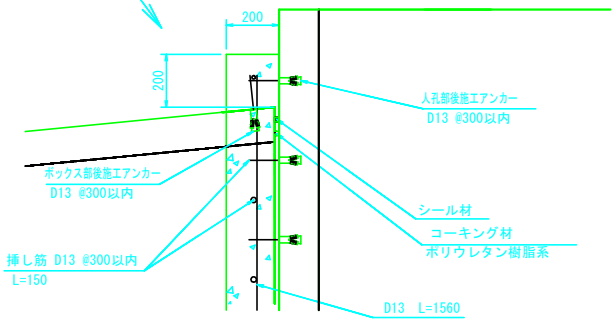

接合部拡大図

S=1:10

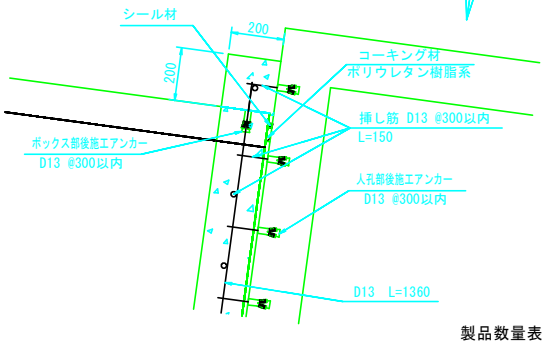

設計条件

呼び寸法	0.9x1.3x2.0m	
活荷重	T-25　横断	
土被り	ho=0.814～1.078m	
単位体積重量	鉄筋ｺﾝｸﾘｰﾄ	γc=24.5kN/m³
	土砂	γs=19.0kN/m³
土圧係数	C=0.500	

コンクリート	設計基準強度	σck=42N/mm²
	許容圧縮応力度	σca=14N/mm²
	許容せん断応力度	τca=0.27N/mm²
鉄　筋 SD295※	許容引張応力度	σsa=160N/mm²

※鉄筋の種類はSD295同等品以上とする。

標準施工断面図

S=1:30

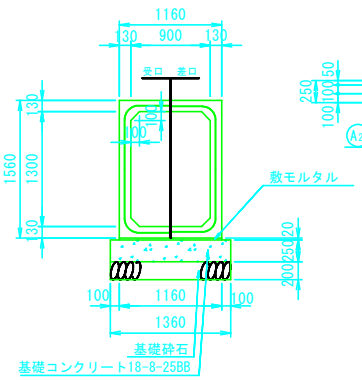

基礎コンクリート配筋図

S=1:30

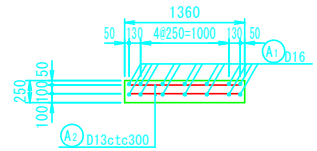

基礎コンクリート1m当り鉄筋量

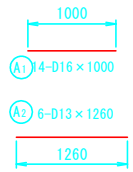

鉄　筋　表

種　別	径	長　さ	本　数	単位質量	一本当り質量	質　量	摘　要
A 1	D16	1000	14	1.56	1.560	21.8	―
2	D13	1260	6	0.995	1.254	7.5	―
						29.3　kg	
	D16	21.8　kg			D16	668.8　kg	
	D13	7.5　kg			D13	230.1　kg	
	合計(1m当り)	29.3　kg			合計(全長30.678m)	898.9　kg	

製品数量表

種別	割付No.	製品長（mm）	数量	備考
PCボックスカルバート	1	1000	1	凸側ベタ
	2～15	2000	14	標準
	16	1598/1749	1	凹側ベタ，縦断斜切
合　計			16	

工 事 名	平成30年度　土田渡雨水支線整備工事
図 面 名	PCボックスカルバート割付図(2)
年 月 日	
尺　度	図示
事務所名	可児市 建設部 土木課

土留め土工図 S=1:30

HPφ1000

(H≦4.00)

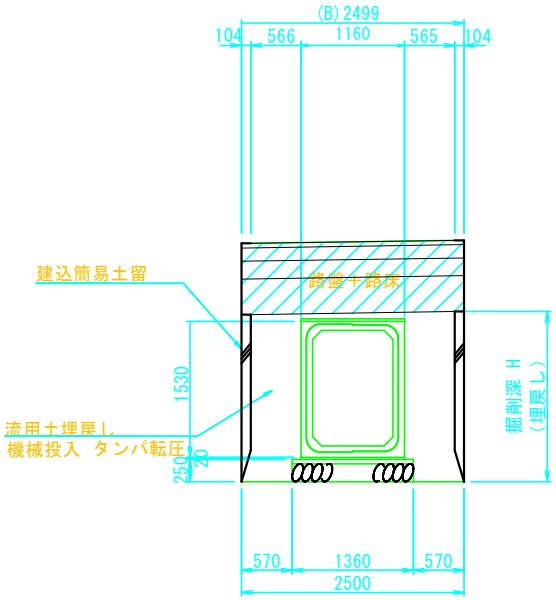

(No.1人孔～No.17+18.00)

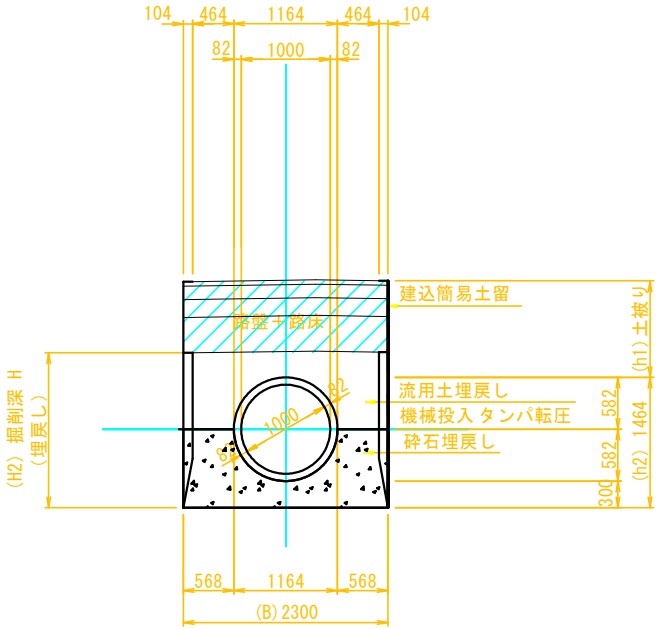

(No.17+18.00～No.8人孔)

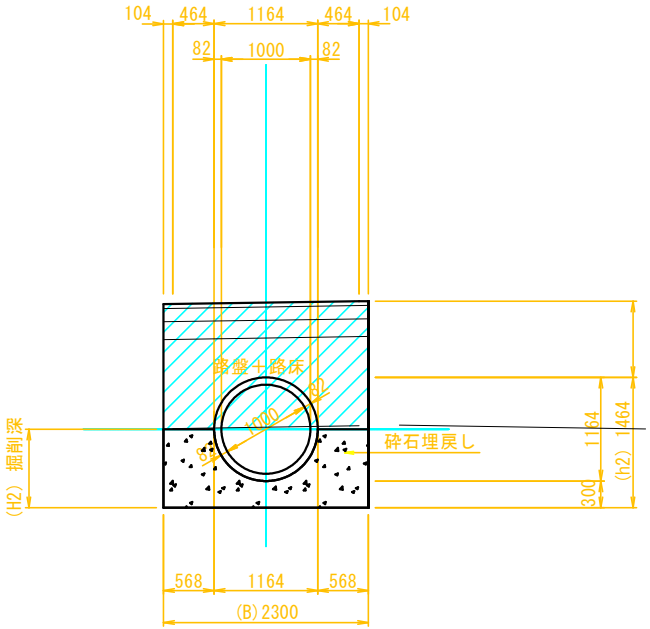

工事名	平成30年度　土田渡雨水支線整備工事
図面名	土留め土工図
作成年月日	
縮尺	1:30
会社名	
事業者名	可児市　建設部　土木課

土留工標準図 S=1:20

建込簡易土留工
（縦梁プレート方式）

平　面　図

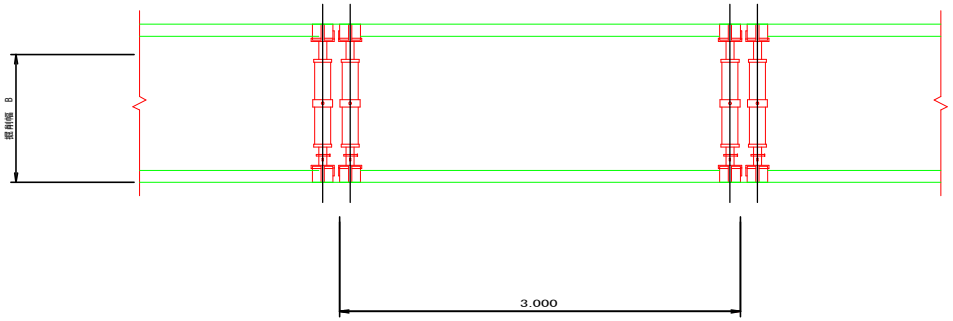

断　面　図

浅　掘　用

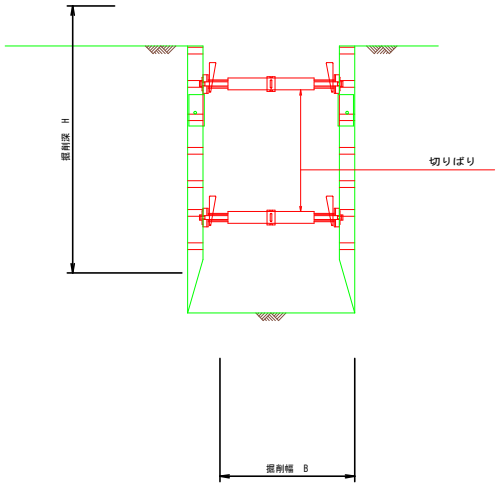

深　掘　用

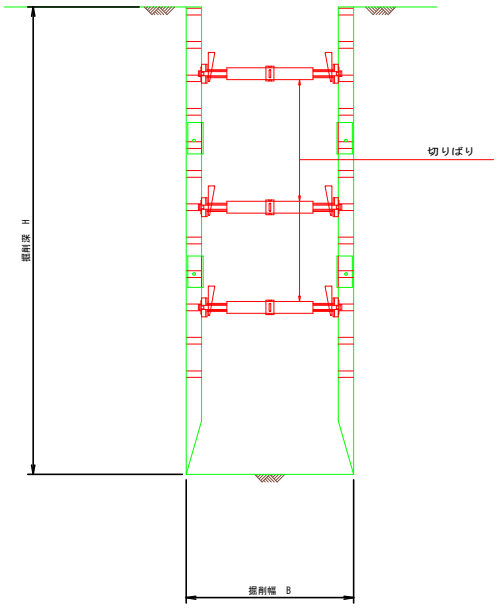

建込簡易土留工
（スライドレール方式）

平　面　図

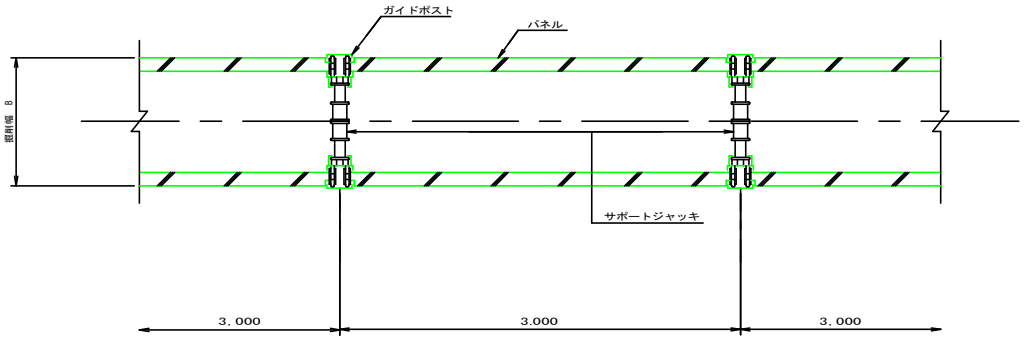

断　面　図

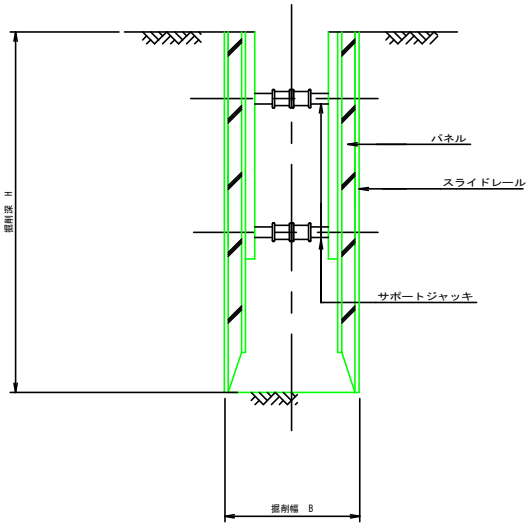

土　留　使　用　区　分

掘削深（m）	パネル長(m)
1.00＜H≦1.50	1.50
1.50＜H≦2.00	2.00
2.00＜H≦2.50	2.50
2.50＜H≦3.00	3.00
3.00＜H≦3.50	3.50

※ 切梁の位置、段数は深さ、目的によって選定すること。

工事名	平成30年度　土田渡雨水支線整備工事
図面名	土留工標準図
縮　尺	1:20
事業者名	可児市　建設部　土木課